DIA BİLEME Ltd. Şti.'nin kuruluşu 1968 yılına dayanmaktadır.

Uzman kadrosu, geniş ürün yelpazesi ve profesyonel yönetimi ile en iyi hizmeti vermeyi amaç edinmiş, bu doğrultuda ülke bazında hak ettiği ticari isim ve sağladığı güvenle çok daha iyi hizmet vermek için sürekli bir gelişimin içinde yer almıştır.

Temel ilkesi müşteri memnuniyeti olan DIA BİLEME Ltd. Şti. her anlamda belirlediği kalite çizgisinin dışına çıkmayarak, oluşan ticari isminden taviz vermemiş, bu doğrultuda dünyadaki ve yurdumuzdaki en seçkin ürünleri çatısı altında toplayarak her geçen gün siz değerli müşterilerimizin öncelikli tercihi olmuştur.

Başarının sırrı olan dostluk ve güven çerçevesinde tek amacı çok daha uzun süreler siz değerli müşterilerimizin, yıllardır süre gelen teveccühü ve desteği ile sektöründeki yerini korumaktır.

DIA BILEME Ltd. Co. was founded in 1968. is based on.

Expert staff, wide product range and to provide the best service with professional management aimed, and in this direction, rights on a country basis with the trade name and the trust it provides. continuously to provide better service. involved in development.

DIA BILEME Ltd. Co. The basic principle is customer satisfaction. quality determined in every sense by not going out of line, the resulting commercial did not compromise its name, in this direction The most exclusive products in the world and in our country with each passing day by gathering under its roof, you priority choice of our valued customers has been.

Friendship and trust, the secret of success within the framework of the sole purpose of much longer periods our valued customers, for many years its place in the sector with its trust and support. is to protect.



DİA KESİCİ TAKIMLARI
TAKMA UÇLU KESİCİ TAKIMLARI
HARD METAL KESİCİ TAKIMLARI
KARBÜR FREZE KESİCİ TAKIMLARI
İMALAT VE BİLEME

01
DIA PROFİL FREZE BIÇAKLARI
PCD (DIA) PROFILE ROUTER CUTTERS
03-46

02
S.M. MATKAPLAR
T.C.T. BORING BITS
47-66

03
S.M. SAPLI PROFİL FREZE BIÇAKLARI
T.CT. PROFILE ROUTER CUTTERS
67-130

04
S.M. GÖBEKLİ PROFİL FREZE BIÇAKLARI
T.C.T. PROFILE CUTTERS BLOCK
131-198

05
S.M. DEĞİŞTİRİLEBİLİR JİLETLİ PROFİL BIÇAKLARI
T.C.T. CHANGEABLE BLADE PROFILE ROUTER BIT
199-202

06
YARDIMCI MALZEMELER
OTHER MATERIALS
203-208

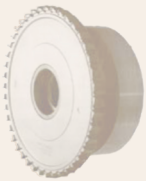





DIA PARMAK FREZE BIÇAKLARI / PCD (DIA) ENDMILLS	5-6
DIA 45 ^{0} PAHLI EBATLAMA PARMAK FREZE BIÇAKLARI / PCD (DIA) 45 ^{0} PROFILE BITS	7
DIA RADIUS EBATLAMA PARMAK FREZE BICAKLARI / PCD (DIA) RADIUS PROFILE ROUTER BITS	8
KARBÜR GÖVDELİ DIA PARMAK FREZE BIÇAKLARI / HM BODY SHANK TYPE PCD (DIA) ENDMILLS	9
DIA PROFİL FREZE BIÇAKLARI / PCD (DIA) PROFILE ROUTER CUTTERS	10-34
DIA RAF KANALI BIÇAĞI / PCD (DIA) SHELF SLOTTING CUTTERS	35
DIA EBATLAMA FREZE BIÇAĞI / PCD (DIA) SIZING CUTTERS	36
DIA KAPI KASASI PROFİL FREZE BIÇAKLARI / DIA (PCD) PROFILE REUTER CUTTERS	37
DIA PERVAZ BIÇAKLARI / DIA (PCD) PROFILE CUTTER COMBINATION	38-39
DIA PVC BIÇAKLARI / PCD (DIA) EDGE ROUNDING BITS	40
DIA ÖN FREZE TEMİZLEME BIÇAKLARI / PCD (DIA) JOINTING CUTTERS	41
DIA HOGGERS / PCD (DIA) HOGGERS	42
DİA KANAL FREZE BIÇAKLARI / PCD (DIA) GROVING CUTTERS	43 -44
DİA TESTERE (FİBERSEMENT) / FİBRE CEMENT BOARD	45
DİA STANDART TESTERELER / PCD (DİA) CIRCULAR SAW BLADES	45
DİA PANEL EBATLAMA TESTERELERİ / PCD (DIA) PANEL SIZING CIRCULAR SAW BLADES	46
DİA ÇİZİCİ TESTERELER / PCD (DİA) CIRCULAR SAW BLADES	46



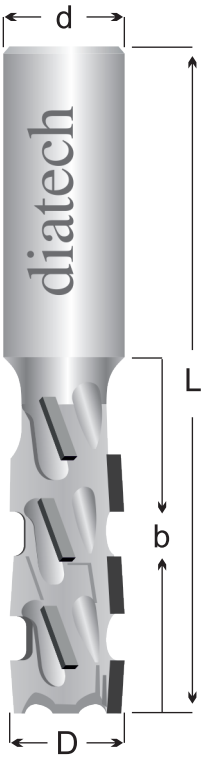

Kod / Art Number	Ölçüler / Dimensions				
Kod No:	D	b	L	d	Z
0100-01	16	42	105	20	2+2
0100-02	16	51	110	20	2+2
0100-03	18	42	105	20	2+2
0100-04	18	51	110	20	2+2
0100-05	20	25	95	20	2+2
0100-06	20	33	95	20	2+2
0100-07	20	42	105	20	2+2
0100-08	20	51	110	20	2+2





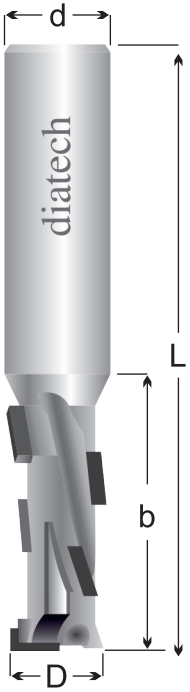

Kod / Art Number — Ölçüler / Dimensions

Kod No:	D	b	L	d	Z
0105-01	10	22	75	10-12	1+1
0105-02	12	25	75	12-14	1+1
0105-03	12	38	85	12-14	1+1
0105-04	14	25	75	14-16	1+1
0105-05	14	35	85	14-16	1+1
0105-06	16	26	80	16-18	1+1
0105-07	18	36	90	16-18	1+1
0105-08	18	25	80	18-20	1+1
0105-09	18	35	90	18-20	1+1
0105-10	20	44	100	18-20	1+1
0105-11	20	26	80	18-20	1+1
0105-12	20	35	90	18-20	1+1
0105-13	20	44	100	18-20	1+1

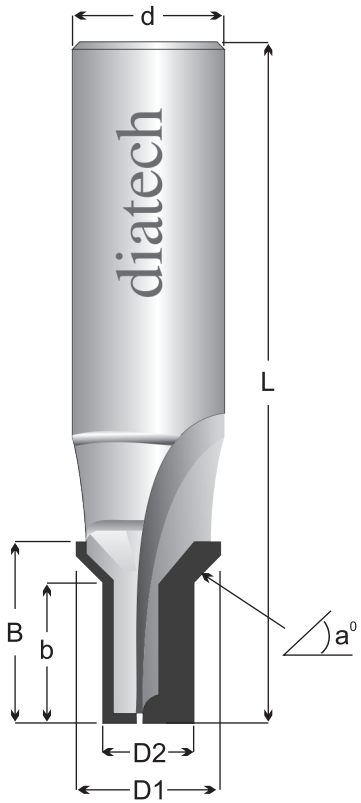





Kod / Art Number	Ölçüler / Dimensions							
Kod No:	D1	D2	B	b	a°	L	d	Z
D-0110-01	19	12	24	18,5	45	82	20	2

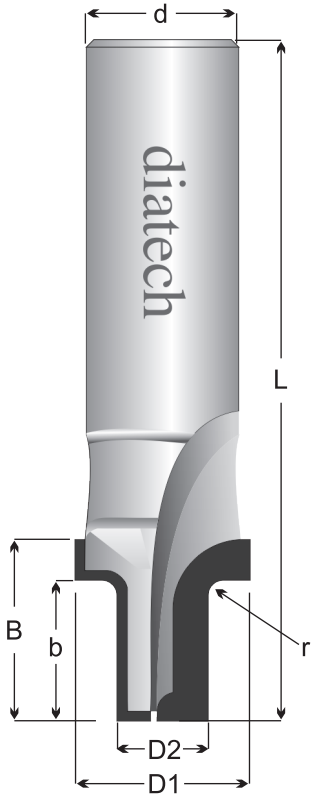





Kod / Art Number — Ölçüler / Dimensions

Kod No:	D1	D2	B	b	r	L	d	Z
D-0115-01	23	10	24	18,7	2	90	20	2
D-0115-02	25	12	23	18,7	3	90	20	2
D-0115-03	27	12	23	18,7	4	90	20	2
D-0115-04	35	12	23	18,7	5	90	20	2

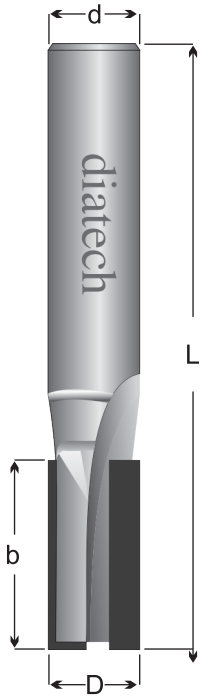



Kod / Art Number	Ölçüler / Dimensions				
Kod No:	D	b	L	d	Z
D-0120-01	6	10	70	10	1
D-0120-02	8	15	70	10	2
D-0120-03	9	20	70	10	2
D-0120-01	10	20	70	10	2
D-0120-04	12	25	80	12	2

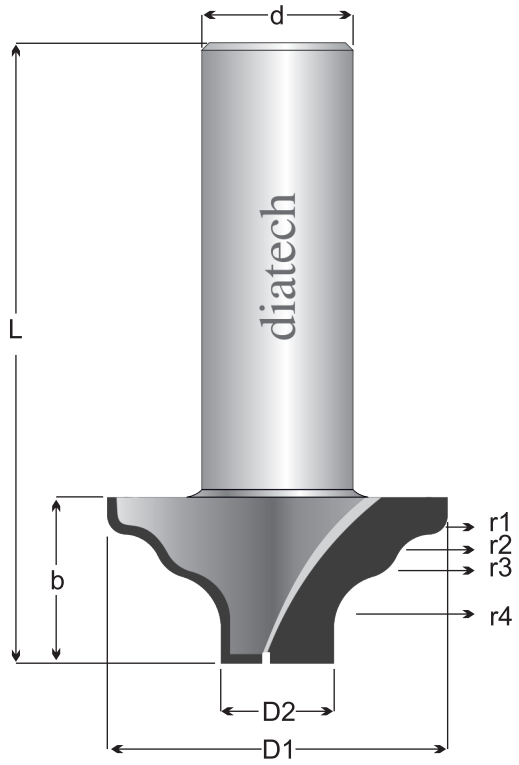



Kod / Art Number — Ölçüler / Dimensions

Kod No:	D1	D2	b	r1	r2	r3	r4	L	d	Z
D-0125	45	15	22	2.5	5	5	7	82	20	2



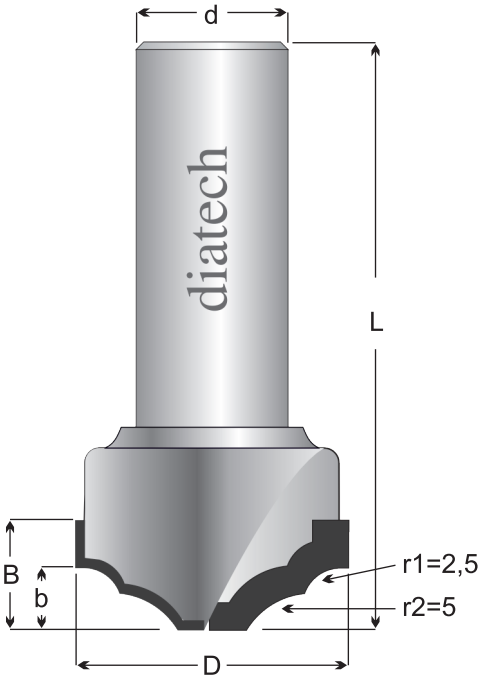



Ölçüler / Dimensions

Kod No:	D	B	b	r1	r2	L	d	Z
D-0130-01	36	15	8,5	10	5	77	20	2





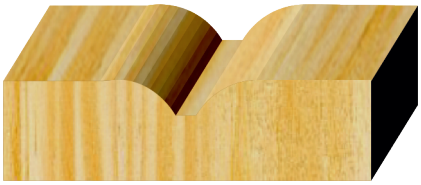

Kod / Art Number — Ölçüler / Dimensions

Kod No:	D	B	b	r1	r2	L	d	Z
D-0135-01	24	12	5	10	2	75	16	2

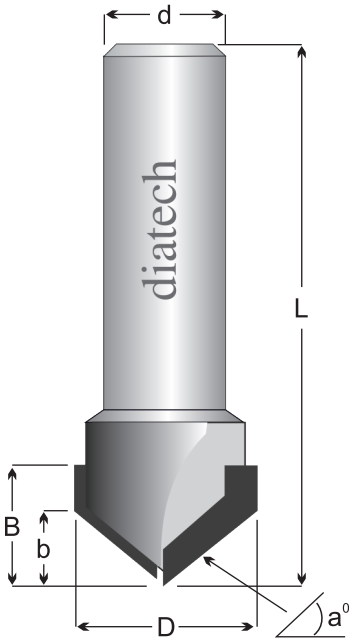





Kod / Art Number — Ölçüler / Dimensions

Kod No:	D	B	b	a°	L	d	Z
D-0140-01	25	16	10,5	40	75	16	2







Kod / Art Number — Ölçüler / Dimensions

Kod No:	D	B	b	r1	r2	L	d	Z
D-0145-01	30	15	8	10	5	75	16	2

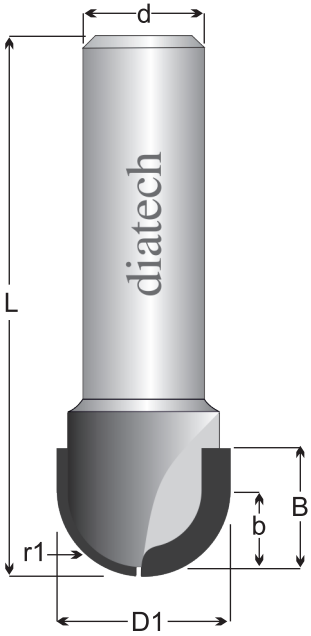





Kod / Art Number — Ölçüler / Dimensions

Kod No:	D	B	b	r1	L	d	Z
D-0150-01	16	14	8	8	71	16	2
D-0150-02	20	16	10	10	73	16	2
D-0150-03	24	18	12	12	75	16	2
D-0150-04	28	20	14	14	79	16	2
D-0150-05	32	22	16	16	83	16	2
D-0150-06	36	24	18	18	87	16	2
D-0150-07	40	26	20	20	91	16	2

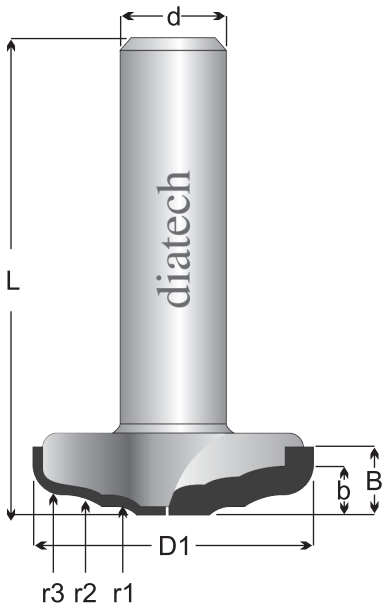



Kod / Art Number — Ölçüler / Dimensions

Kod No:	D	B	b	r1	r2	r3	L	d	Z
D-0155-01	37	9	5	4	8	4	62	14	2

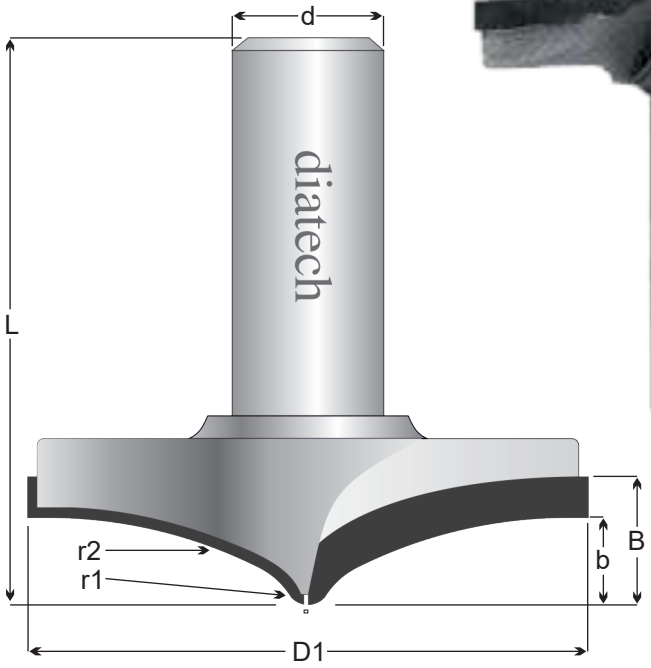



Kod / Art Number — Ölçüler / Dimensions

Kod No:	D	B	b	r1	r2	L	d	Z
D-0160-01	75	17	11,5	62	3	75	20	2



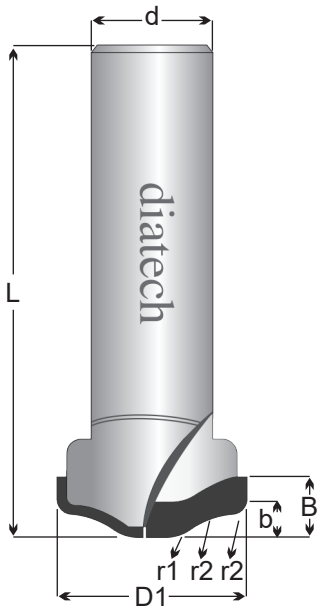





Kod / Art Number Ölçüler / Dimensions

Kod No:	D	B	b	r1	r2	r3	L	d	Z
D-0165-01	28	8	4	5,5	11,5	2	65	16	2

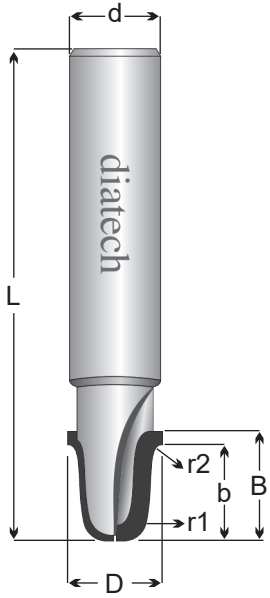



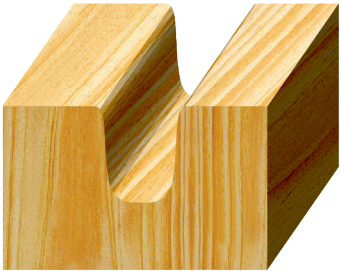

Kod / Art Number — **Ölçüler / Dimensions**

Kod No:	D	B	b	r1	r2	r3	L	d	Z
D-0170-01	12,5	14,5	12	3	1	--	65	12	2

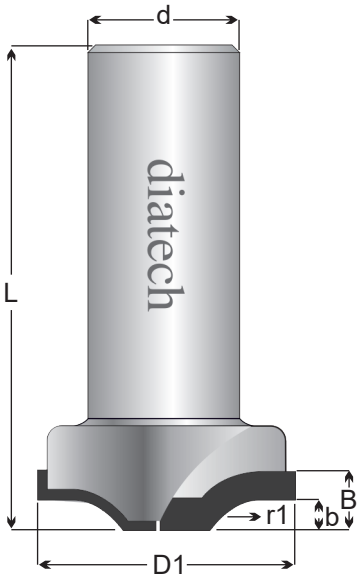





Kod / Art Number Ölçüler / Dimensions

Kod No:	D	B	b	r1	r2	a°	L	d	Z
D-0175-01	34	8	4	8	-	--	64	20	2

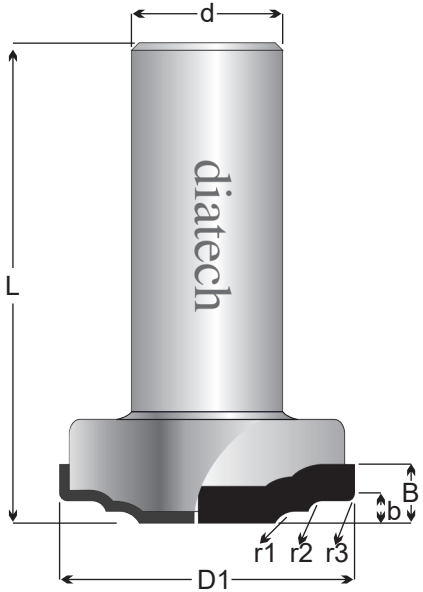





Kod / Art Number Ölçüler / Dimensions

Kod No:	D	B	b	r1	r2	r3	L	d	Z
D-0180-01	39	8	4	3	2	1	64	20	2

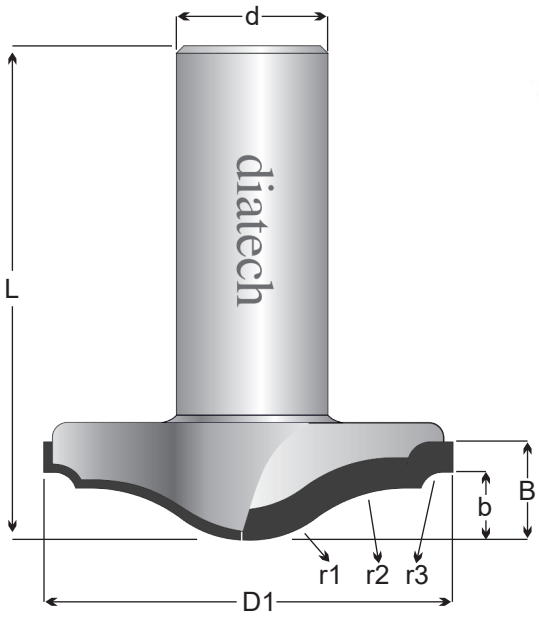





Kod / Art Number Ölçüler / Dimensions

Kod No:	D	B	b	r1	r2	r3	L	d	Z
D-0185-01	54	13	9	14,5	20	3	65	20	2

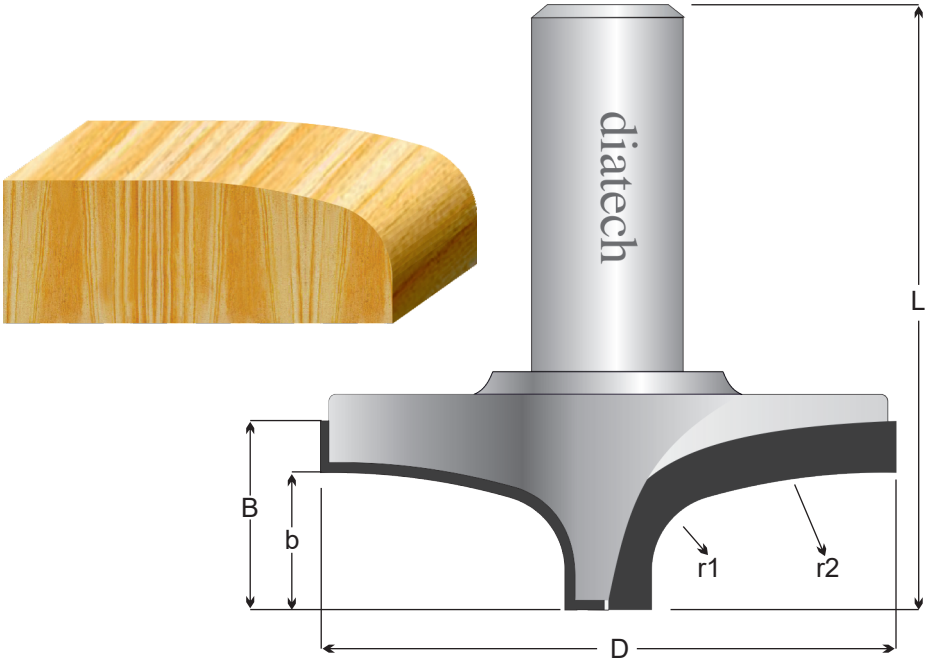



Kod / Art Number — Ölçüler / Dimensions

Kod No:	D	B	b	r1	r2	L	d	Z
D-0190-01	76	25	19	10	85	80	20	2+2

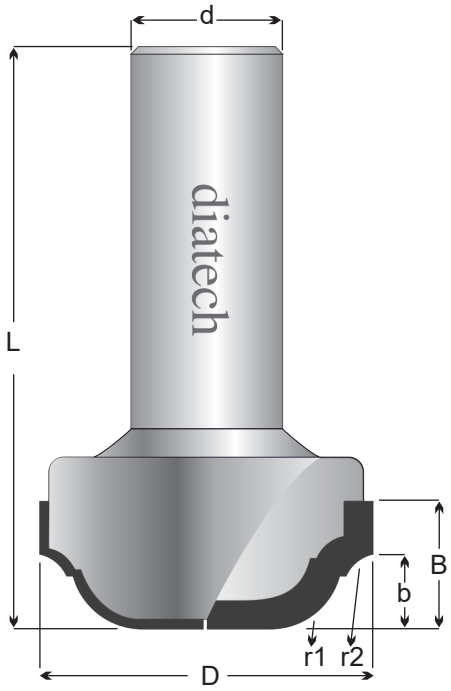



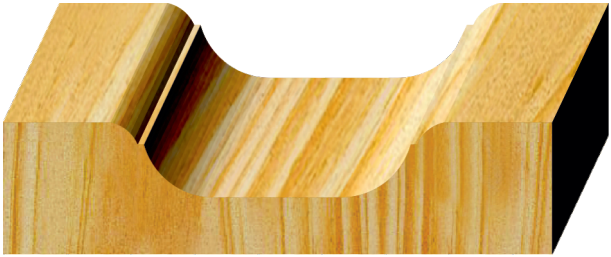

Kod / Art Number Ölçüler / Dimensions

Kod No:	D	B	b	r1	r2	r3	L	d	Z
D-0195-01	44	17	10	9,5	5	-	77	20	2

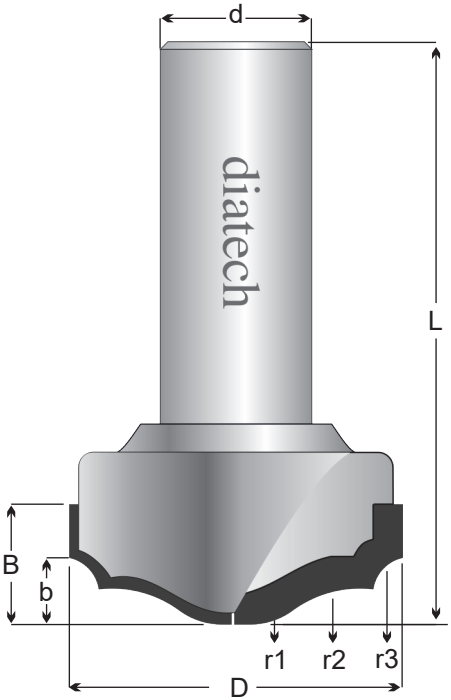



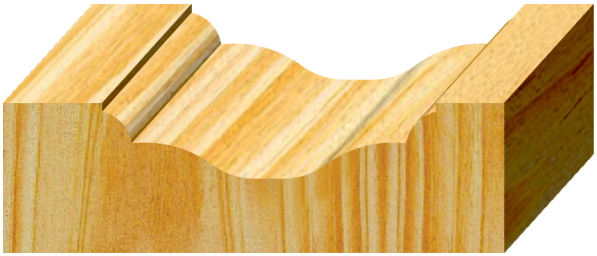

Kod / Art Number Ölçüler / Dimensions

Kod No:	D	B	b	r1	r2	r3	L	d	Z
D-0200-01	44	15	8,5	10	15	5	77	20	2

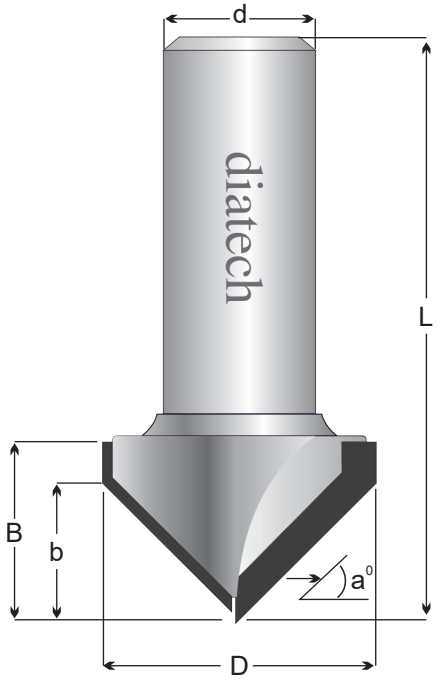





Kod / Art Number Ölçüler / Dimensions

Kod No:	D	B	b	a⁰	L	d	Z
D-0205-01	36	24	18	45	77	20	2

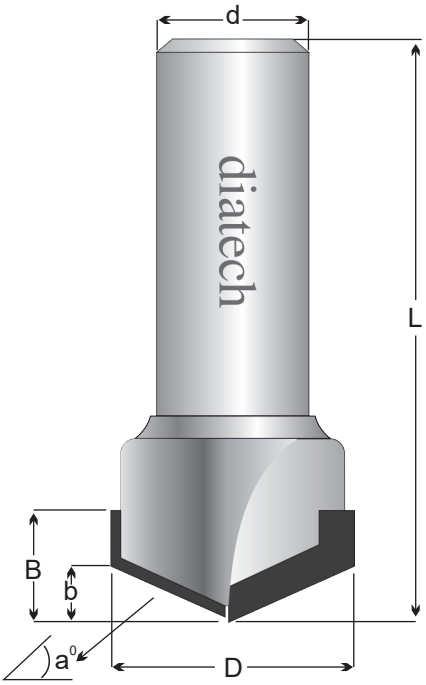





Kod / Art Number Ölçüler / Dimensions

Kod No:	D	B	b	r1	r2	a⁰	L	d	Z
D-0210-01	32	15	7,5	---	---	65	77	20	2

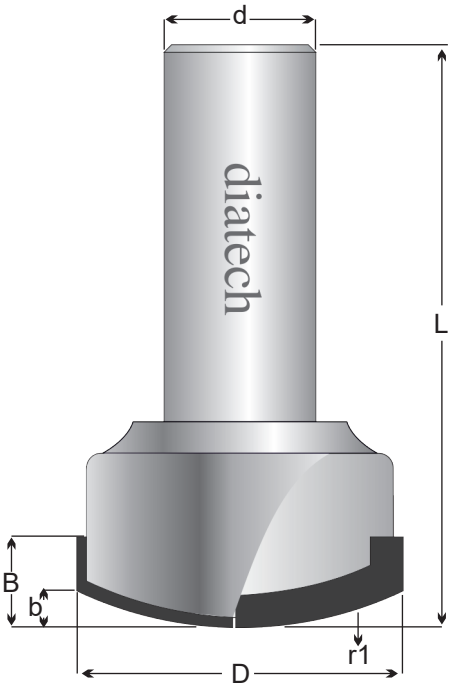





Kod / Art Number Ölçüler / Dimensions

Kod No:	D	B	b	r1	r2	a°	L	d	Z
D-0215-01	43	12	5	50	---	---	77	20	2

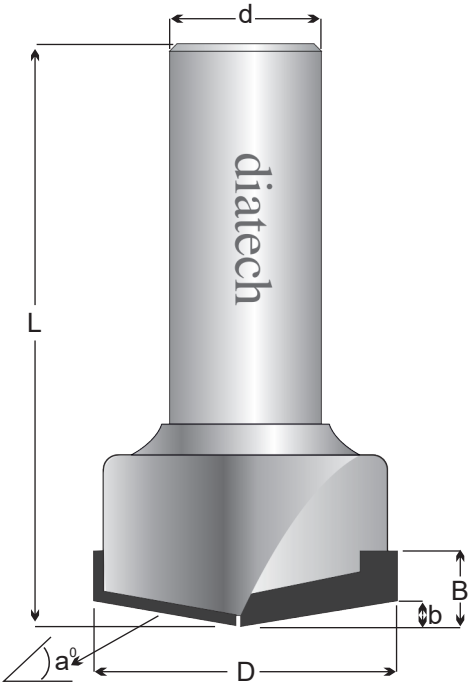





Kod / Art Number Ölçüler / Dimensions

Kod No:	D	B	b	r1	r2	a°	L	d	Z
D-0220-01	40	10	3,5	---	---	10	77	20	2

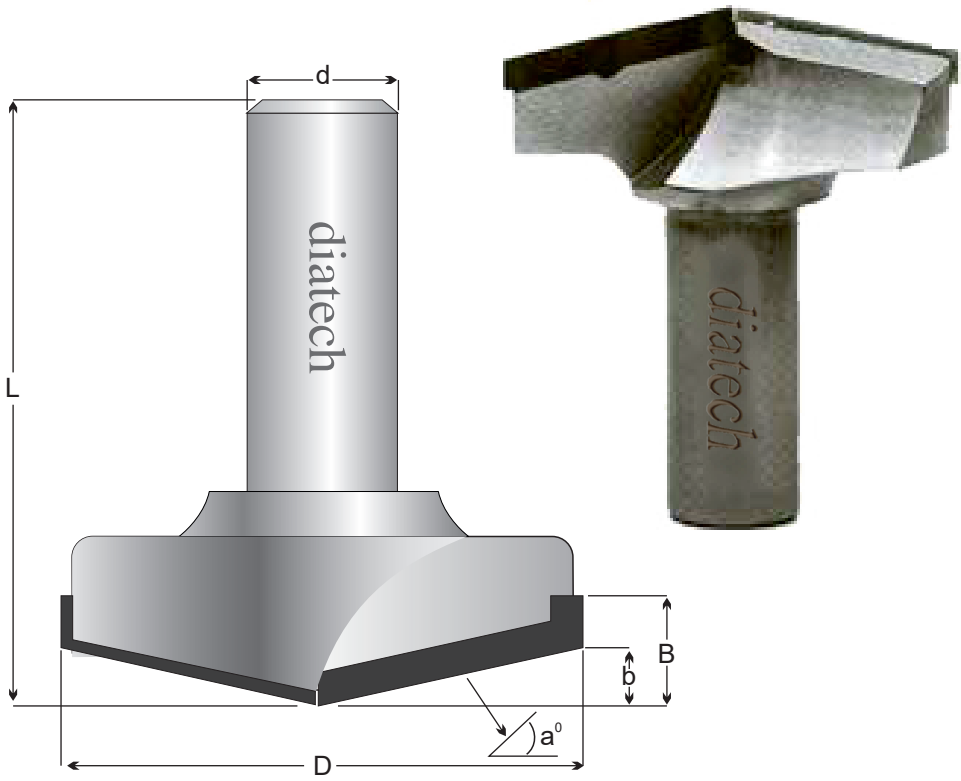



Kod / Art Number Ölçüler / Dimensions

Kod No:	D	B	b	r1	r2	a⁰	L	d	Z
D-0225-01	69	15	8	---	---	13	80	20	2

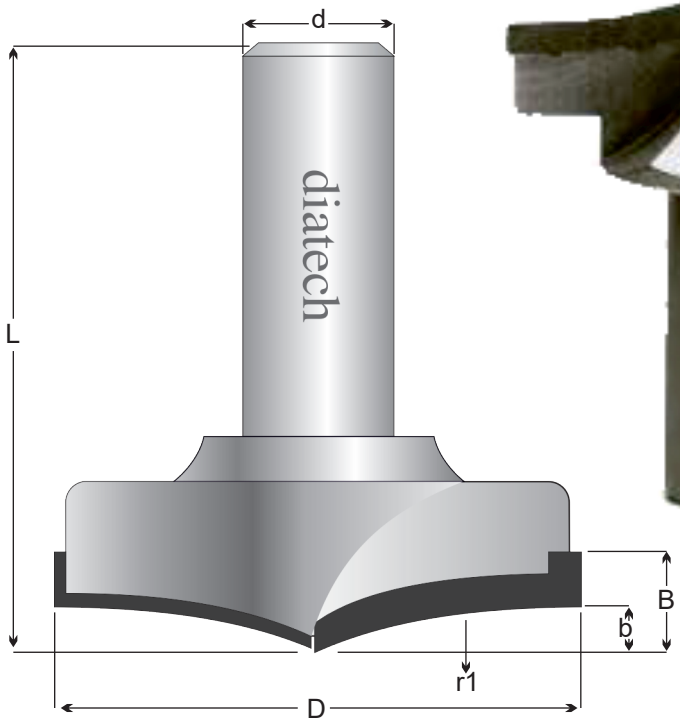





Kod / Art Number Ölçüler / Dimensions

Kod No:	D	B	b	r1	r2	a°	L	d	Z
D-0230-01	69	13	6	82	---	--	80	20	2

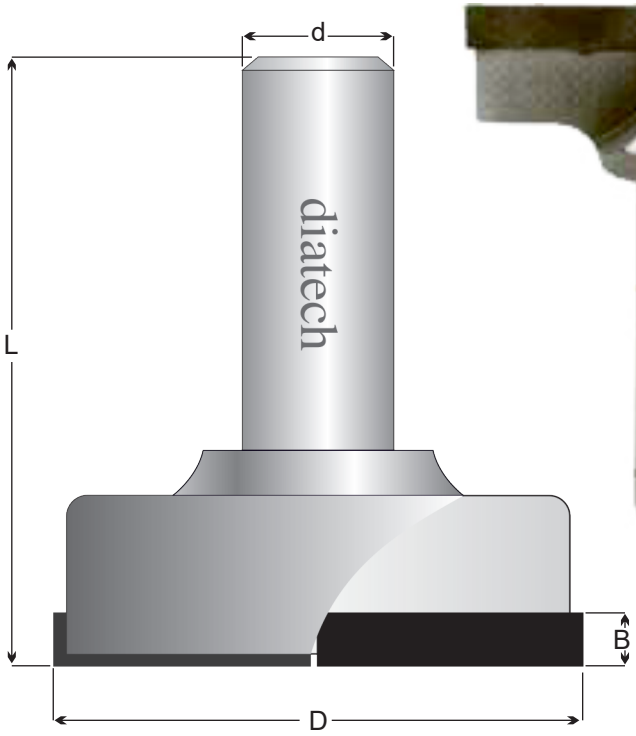





Kod / Art Number Ölçüler / Dimensions

Kod No:	D	B	b	r1	r2	a°	L	d	Z
D-0235-01	70	7	---	---	---	--	80	20	2

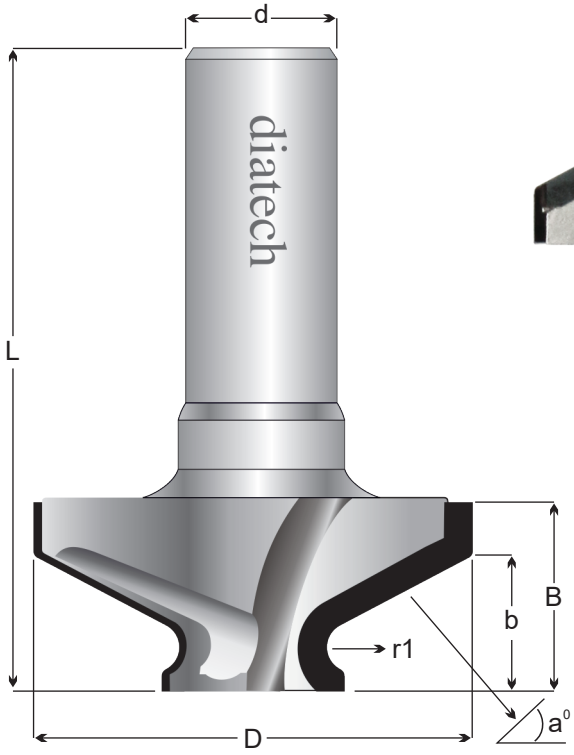





Kod / Art Number — Ölçüler / Dimensions

Kod No:	D	B	b	r1	r2	a⁰	L	d	Z
D-0240-01	58	25	18	3	---	28	85	20	3

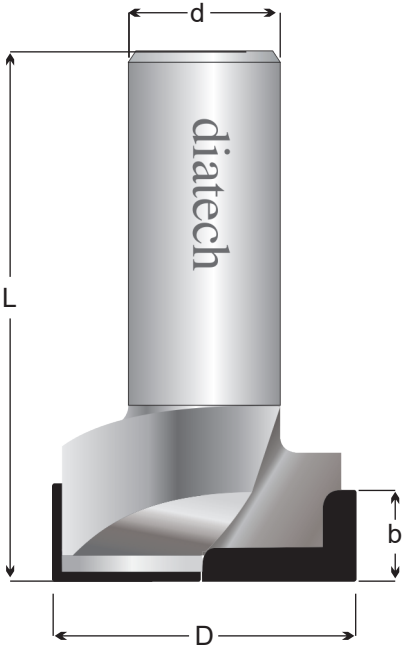



Kod / Art Number	Ölçüler / Dimensions				
Kod No:	D	b	L	d	Z
0245-01	20	12	70	20	2
0245-02	30	12	70	20	2
0245-03	40	12	70	20	2
0245-04	50	12	70	20	2



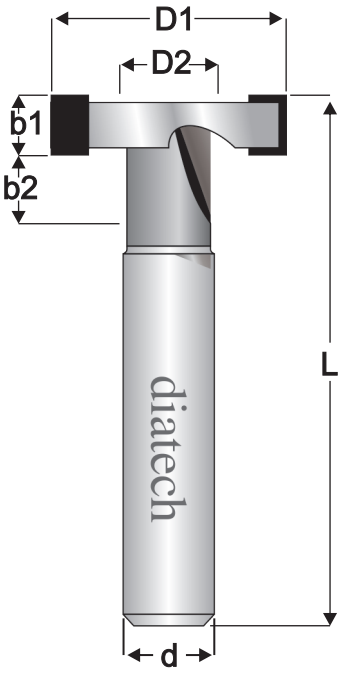





Kod / Art Number — Ölçüler / Dimensions

Kod No:	D1	D2	b1	b2	L	d	Z
0250-01	28	13.5	8	9	70	12	2
0250-02	31	13	8	9	70	12	2

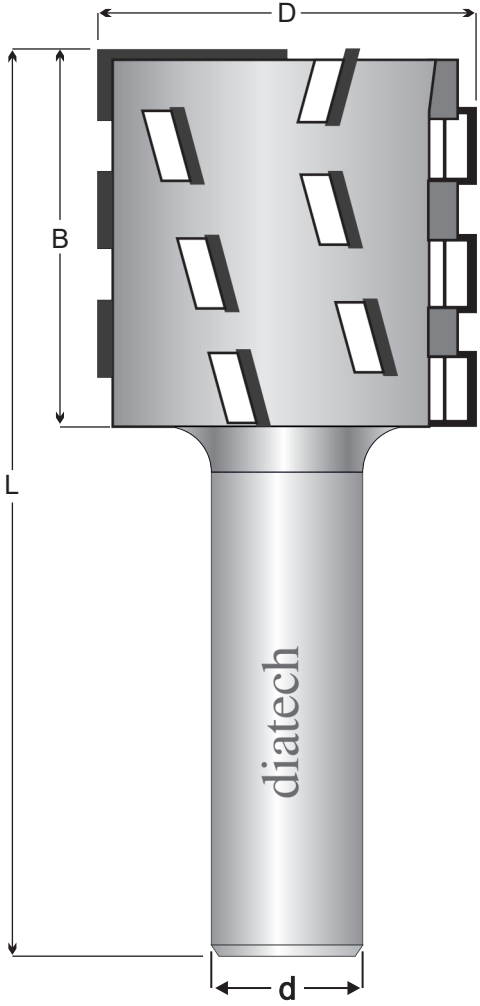



Kod / Art Number	Ölçüler / Dimensions				
Kod No:	D	b	L	d	Z
0255-01	50	50	120	20	3+3



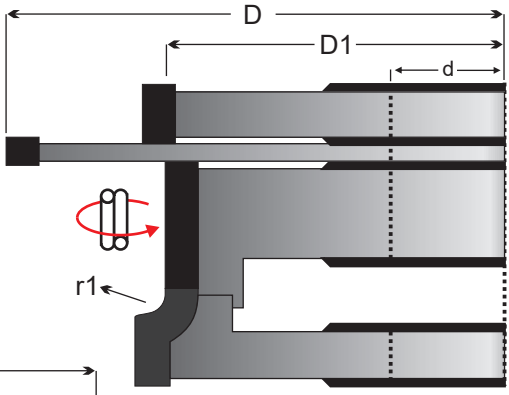

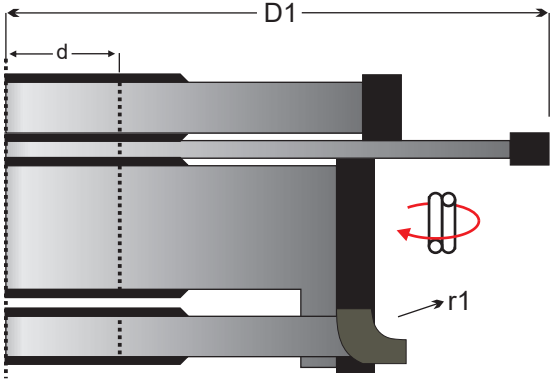

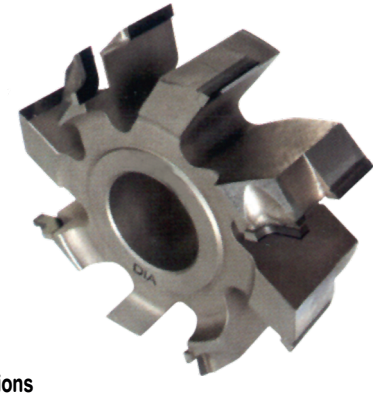

Kod / Art Number — Ölçüler / Dimensions

Kod No:	D	D1	min	max	r	d	Z
D-0260-01	176	120	36	44	2-3	35-40	4+8



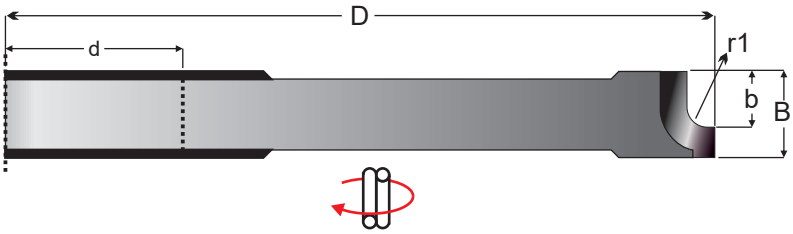

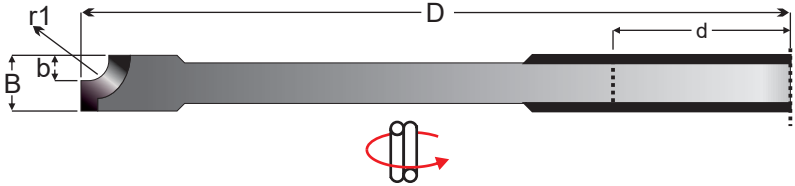



Kod / Art Number — Ölçüler / Dimensions

Kod No:	D	B	b	r1	r2	d	Z
D-0265-01	140	17	12	4	---	35-40	4
D-0265-02	140	11	5	4	---	35-40	4





Kod / Art Number	Ölçüler / Dimensions						
Kod No:	D	B	b	r1	r2	d	Z
D-0270-01	140	93	81	4	115	35-40	4

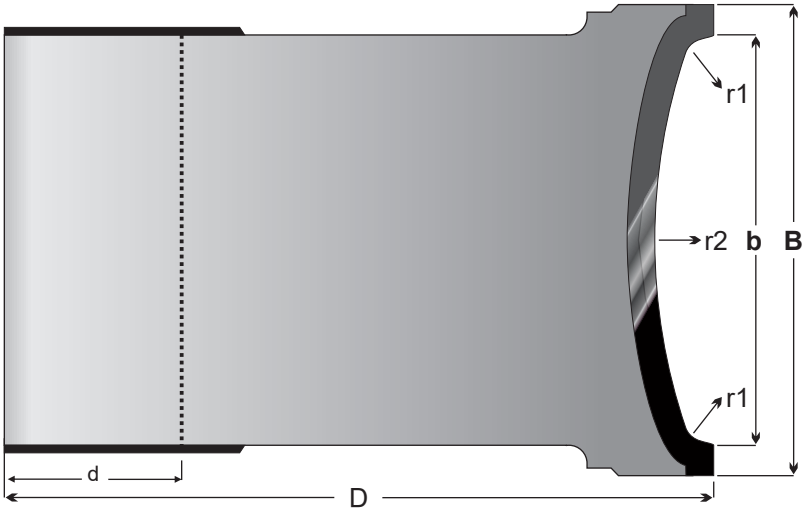

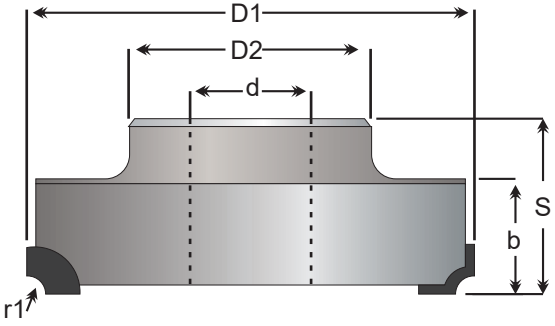



Kod / Art Number — Ölçüler / Dimensions

Kod No:	D	D1	S	b	r	d	Z
D-275-01	74	40	29	19	3	20	4
D-275-02	74	40	29	12	3	16	4

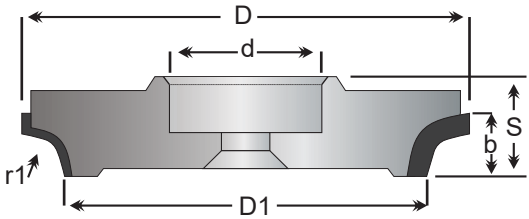



Kod / Art Number — Ölçüler / Dimensions

Kod No:	D	D1	S	b	r	d	Z
D-276-01	73	62	14	10	3	20	4
D-276-02	73	62	14	9	2	16	4

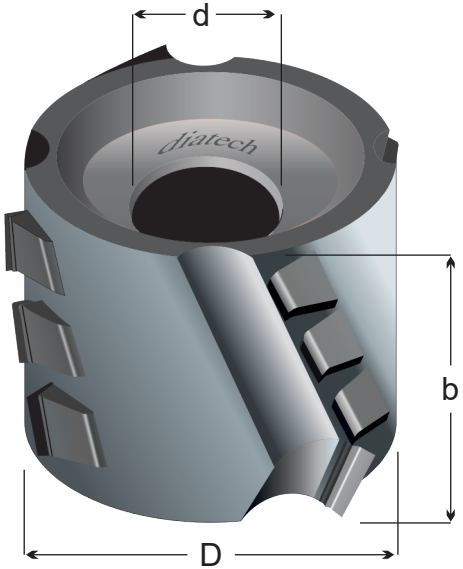

Kod / Art Number	Ölçüler / Dimensions			
Kod No:	D	b	d	Z
D-0280-01	70	50	20	2+2
D-0280-02	70	50	20	3+3
D-0280-03	80	45	30	3+3
D-0280-04	80	55	30	3+3
D-0280-05	80	65	30	3+3
D-0280-06	100	45	30	3+3
D-0280-07	100	55	30	3+3
D-0280-08	100	65	30	3+3
D-0280-09	125	45	30	3+3
D-0280-10	125	55	30	3+3
D-0280-11	125	65	30	3+3







Kod / Art Number	Ölçüler / Dimensions			
Kod No:	D	b	d	Z
D-0285-01	250	15	80	36





Kod / Art Number	Ölçüler / Dimensions			
Kod No:	D	b	d	Z
0290-01	120	4	30	6
0290-02	120	5	30	6
0290-03	120	6	30	6
0290-04	120	8	30	6
0290-05	120	10	30	6
0290-06	120	12	30	6
0290-07	150	4	30	8
0290-08	150	5	30	8
0290-09	150	6	30	8
0290-10	150	8	30	8
0290-11	150	10	30	8
0290-12	150	12	30	8
0290-13	150	4	30	12
0290-14	150	4.5	30	12
0290-15	150	5	30	12
0290-16	150	6	30	12
0290-17	150	7	30	12
0290-18	150	8	30	12
0290-19	150	8.5	30	12
0290-20	150	9	30	12
0290-21	150	10	30	12
0290-22	150	12	30	12
0290-23	150	14	30	6
0290-24	150	16	30	6
0290-25	150	18	30	6
0290-26	150	20	30	6
0290-27	180	4	30	12
0290-28	180	5	30	12
0290-29	180	6	30	12
0290-30	180	8	30	12
0290-31	180	10	30	12
0290-32	180	12	30	12
0290-33	200	4	30	16
0290-34	200	4.5	30	16
0290-35	200	5	30	16
0290-36	200	6	30	16
0290-37	200	7	30	16
0290-38	200	8	30	16
0290-39	200	8.5	30	16
0290-40	200	9	30	16
0290-41	200	10	30	16
0290-42	200	12	30	16



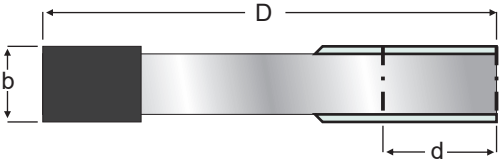

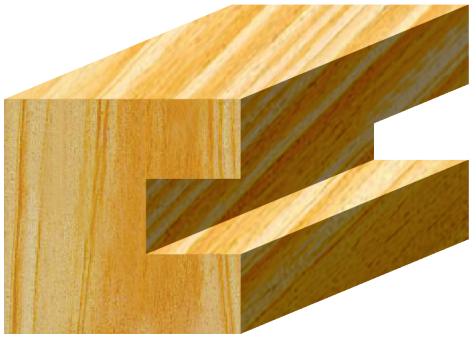





GÖBEK DETAYI



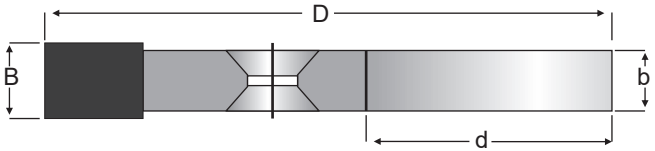

Kod / Art Number — Ölçüler / Dimensions

Kod No:	D	B	b	d	PİM	Z
0295-01	150	4	3	65	6/6.5/90	12
0295-02	150	5	3	65	6/6.5/90	12
0295-03	150	6	4	65	6/6.5/90	12
0295-04	150	8	6	65	6/6.5/90	12
0295-05	150	8.5	7	65	6/6.5/90	12
0295-06	150	9	7	65	6/6.5/90	12
0295-07	150	10	8	65	6/6.5/90	12

Kod / Art Number	Ölçüler / Dimensions				
Kod No:	D	H	d	Rpm (max)	Z
0300-01	255	2.2	30	1.000	6
0300-02	305	2.2	30	1.000	8





DİA STANDART TESTERELER / PCD (DİA) CIRCULAR SAW BLADES

Kod / Art Number	Ölçüler / Dimensions				
Kod No:	D	b	B	d	Z
0305-01	250	2.2	3.2	30	48
0305-02	250	2.2	3.2	30	60
0305-03	300	2.2	3.2	30	48
0305-04	300	2.2	3.2	30	60
0305-05	300	2.2	3.2	30	72
0305-06	300	2.2	3.2	30	96

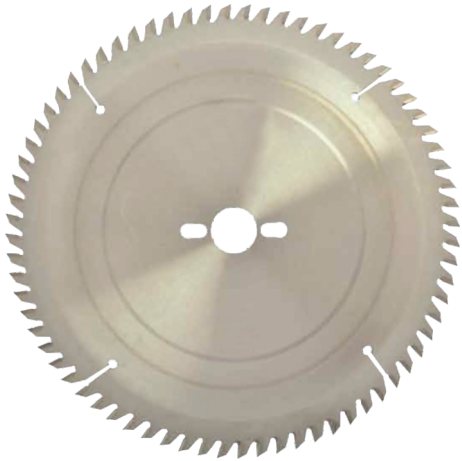

Kod / Art Number	Ölçüler / Dimensions				
Kod No:	D	b	B	d	Z
0310-01	300	3.2	4.4	-	60
0310-02	350	3.2	4.4	-	72
0310-03	400	3.2	4.4	-	60
0310-04	400	3.2	4.4	-	72
0310-05	450	3.2	4.4	-	60
0310-06	450	3.2	4.4	-	72



DİA ÇİZİCİ TESTERELER / PCD (DİA) CIRCULAR SAW BLADES

Kod / Art Number	Ölçüler / Dimensions				
Kod No:	D	b	B	d	Z
0315-01	125	2.2	3.1-4.3	20	24
0315-02	125	2.8	4.4-5.6	20	24
0315-03	150	2.8	4.3-5.6	30	30
0315-04	160	2.8	4.3-5.6	55	36
0315-05	200	2.8	4.3-5.6	30-80	36
0315-06	200	2.8	4.6-5.8	45	36



SIPRAL EBATLAMA BIÇAĞI (POZİTİF-NEGATİF) / 3 FULUTE ROUGHING SPIRAL	49
SIPRAL HASSAS KESİM BIÇAĞI (PVC MALZEME KESİMİ İÇİN) / 3 FULUTE ROUGHING SPIRAL	50
SPRAL HASSAS KESİM BIÇAĞI / 3 FLUTE SPIRAL	51
SPRAL KABA TALAŞ KESİM BIÇAĞI (PVC MALZEME KESİMİ İÇİN) / 3 FLUTE ROUGHING SPIRAL	52
SIPRAL KABA TALAŞ KESİM BIÇAĞI (TAM DELİK) / 3 FULUTE ROUGHING SPIRAL	53
SPRAL KABA TALAŞ KESİM BIÇAĞI (KAPI KİLİT YERİ AÇMA / 3 FLUTE ROUGHING SPIRAL	54
SPRAL RADIUS (KÜRE) BIÇAĞI / CUTTER RADIUS SPIRAL	55
SOM ELMAS RADÜS PARMAK FREZELER / STRBIGHT BIT DOUBLE FLUTED RADIUS	56
SİVRİ PANTOĞRAF BIÇAĞI / CUTTER POINTED PANTOGRAPH	57
SM. PLAKETLİ PARMAK FREZE BIÇAKLARI / ROUTER CUTTERS FOR CONCENTRIC T.C.T.	58
S.M. YARIM DELİK MATKAPLAR / DOWEL DRILL	59
S.M. TAMDELİK MATKAPLAR / THROUGH HOLE DRILLING	60
S.M. MENTEŞE MATKAPLARI / THROUGH HOLE DRILLING	61
S.M. SABİT HAVŞALI DELİK MATKAPLARI / T.C.T. SPECİAL COUNTERBORE, COUNTER SINK	62
S. M. ZIVANA MAKİNASI (OSİLASYONLU) MATKABI / SLOT MORTISE BITT (HSS)	63
S.M. SPOT DELİK AÇMA BIÇAKLARI / PROFILE CUTTERS BLOCK T.C.T	63
HSS HAVŞA MATKABI / SHELL COUNTERSINK HSS	64
SM. FİTİL BIÇAĞI / WICK DOOR, WINDOV CUTTERS T.C.T	64
S.M. KIRLANGIÇ BIÇAKLARI / DOVETAİL CUTTERS T.C.T.	65
S.M. PLAKETLİ AYARLI BUVAT MATKABI / ADJUSTABLE DRILL T.C.T.	66


abm
CNC - F810
abm
CNC - F650



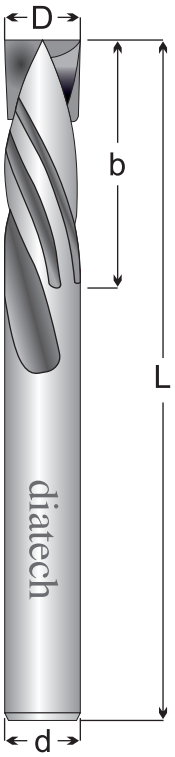



Kod / Art Number — Ölçüler / Dimensions

Kod No:	D	b	L	d	Z
0400-01	6	25	70	6	2+2
0400-02	9	25	70	9	2+2
0400-03	10	32	75	10	2+2
0400-04	10	42	90	10	2+2
0400-05	12	42	100	12	2+2
0400-06	12	52	100	12	2+2
0400-07	14	42	100	14	2+2
0400-08	14	52	100	14	2+2
0400-09	16	42	100	16	2+2
0400-10	16	52	100	16	2+2
0400-11	18	52	100	18	2+2
0400-12	20	52	100	20	2+2

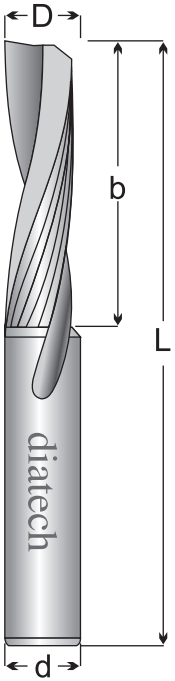



Kod / Art Number	Ölçüler / Dimensions				
Kod No:	D	b	L	d	Z
0405-01	4	22	60	4	1
0405-02	5	22	60	5	1
0405-03	6	22	60	6	1
0405-04	8	30	65	8	1
0405-05	10	30	80	10	1

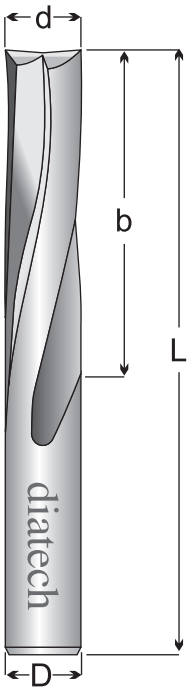



Kod / Art Number — Ölçüler / Dimensions

Kod No:	D	b	L	d	Z
0410-01	6	22	60	6	3
0410-02	8	22	65	8	3
0410-03	8	35	75	8	3
0410-04	10	35	80	10	3
0410-05	10	45	100	10	3
0410-06	12	35	80	12	3
0410-07	12	45	100	12	3
0410-08	14	52	100	14	3
0410-09	16	42	100	16	3
0410-10	16	52	100	16	3
0410-11	18	52	100	18	3

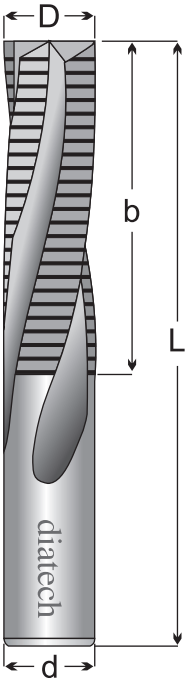



Kod / Art Number — Ölçüler / Dimensions

Kod No:	D	b	L	d	Z
0415-01	8	22	65	8	3
0415-02	8	35	75	8	3
0415-03	10	35	80	10	3
0415-04	10	45	100	10	3
0415-05	12	35	80	12	3
0415-06	12	45	100	12	3
0415-07	14	45	100	14	3
0415-08	14	55	100	14	3
0415-09	16	55	100	16	3
0415-10	16	62	110	16	3
0415-11	18	55	100	18	3

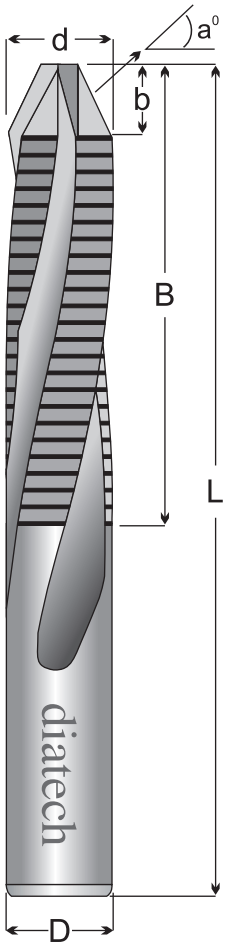



Kod / Art Number — Ölçüler / Dimensions

Kod No:	D	B	b	L	a°	d	Z
0420-01	12	45	8	110	30	12	3
0420-02	14	55	8	110	30	14	3
0420-03	16	65	9	120	30	16	3
0420-04	18	65	10	125	30	18	3

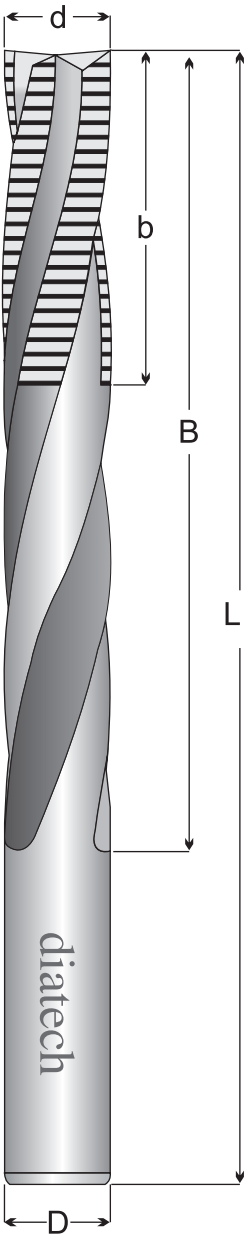



Kod / Art Number — Ölçüler / Dimensions

Kod No:	D	B	b	L	d	Z
0425-01	14	100	45	150	14	3
0425-02	16	100	50	150	16	3
0425-03	16	120	50	170	16	3
0425-04	18	100	50	150	18	3
0425-05	18	120	50	170	18	3

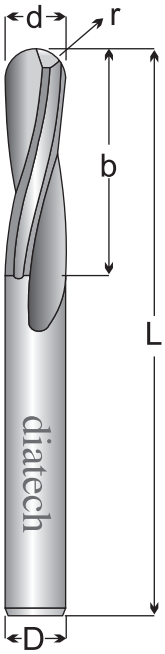



Kod / Art Number — Ölçüler / Dimensions

Kod No:	D	b	r	L	d	Z
0430-01	4	22	2	65	4	2
0430-02	5	35	2,5	75	5	2
0430-03	6	35	3	75	6	2
0430-04	8	45	4	75	8	2
0430-05	10	35	5	75	10	2
0430-06	12	45	6	85	12	2
0430-07	14	52	7	110	14	2
0430-08	16	42	8	115	16	2

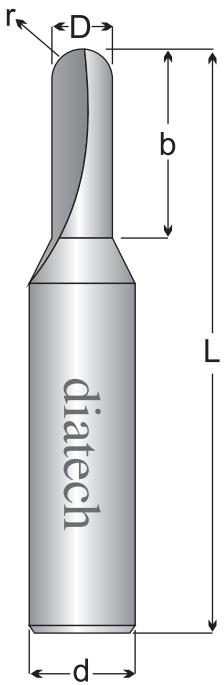







Kod / Art Number — Ölçüler / Dimensions

Kod No:	D	b	r	L	d	Z
0435-01	4	10	2	60	14	2
0435-02	5	12	2,5	62	14	2
0435-03	6	15	3	65	14	2
0435-04	8	20	4	70	14	2
0435-05	10	20	5	70	14	2
0435-06	12	20	6	70	14	2

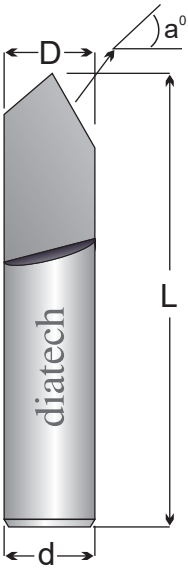



Kod / Art Number	Ölçüler / Dimensions				
Kod No:	D	L	a°	d	Z
0440-01	6	60	30	6	1
0440-02	6	60	45	6	1
0440-03	8	60	30	8	1
0440-04	8	60	45	8	1
0440-05	10	60	30	10	1
0440-06	10	60	45	10	1
0440-07	12	60	30	12	1
0440-08	12	60	45	12	1





Kod / Art Number	Ölçüler / Dimensions				
Kod No:	D	b	L	d	Z
0445-01	4	11	51	12-14	2
0445-02	5	11	51	12-14	2
0445-03	6	15	68	12-14	2
0445-04	7	20	70	12-14	2
0445-05	8	22	70	12-14	2
0445-06	9	25	75	12-14	2
0445-07	10	25	75	12-14	2
0445-08	11	25	75	12-14	2
0445-09	12	25	75	12-14	2
0445-10	14	25	68	12-14	2
0445-11	16	25	68	12-14	2
0445-12	18	25	68	12-14	2
0445-13	20	25	68	12-14	2
0445-14	22	25	68	12-14	2
0445-15	24	32	73	12-14	2
0445-16	26	32	73	12-14	2
0445-17	28	32	73	12-14	2
0445-18	30	32	73	12-14	2
0445-19	32	32	73	12-14	2
0445-20	34	32	73	12-14	2





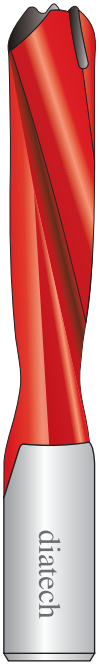

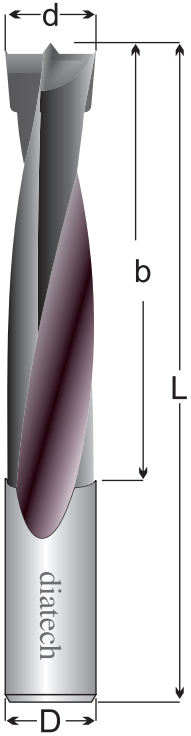

Kod / Art Number	Ölçüler / Dimensions		
Kod No:	D	L	Z
0450-01	W4	x20 x 57	2
0450-02	W5	x20 x 57	2
0450-03	W6	x20 x 57	2
0450-04	W8	x20 x 57	2
0450-05	W9	x20 x 57	2
0450-06	W10	x20 x 57	2
0450-07	W4	x20 x 70	2
0450-08	W4,5	x20 x 70	2
0450-09	W4,75	x20 x 70	2
0450-10	W5	x20 x 70	2
0450-11	W5,5	x20 x 70	2
0450-12	W6	x20 x 70	2
0450-13	W7	x20 x 70	2
0450-14	W7,5	x20 x 70	2
0450-15	W8	x20 x 70	2
0450-16	W8,5	x20 x 70	2
0450-17	W9	x20 x 70	2
0450-18	W10	x20 x 70	2
0450-19	W10,5	x20 x 70	2
0450-20)	W11	x20 x 70	2
0450-21	W12	x20 x 70	2
0450-22	W13	x20 x 70	2
0450-23	W14	x20 x 70	2
0450-24	W15	x20 x 70	2
0450-25	W5	x20 x 77	2
0450-26	W6	x20 x 77	2
0450-27	W8	x20 x 77	2
0450-28	W10	x20 x 77	2
0450-29	W5	x20 x 85	2
0450-30	W6	x20 x 85	2
0450-31	W7	x20 x 85	2
0450-32	W8	x20 x 85	2
0450-33	W10	x20 x 85	2
0450-34	W5	x20 x105	2
0450-35	W8	x20 x105	2
0450-36	W10	x20 x105	2







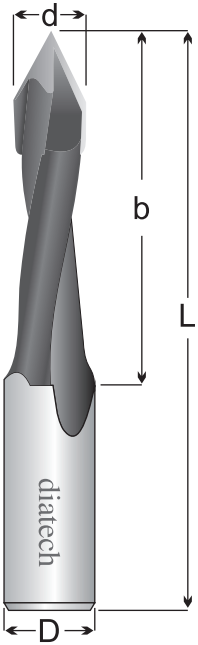

Kod / Art Number	Ölçüler / Dimensions			
Kod No:	**D**		**L**	**Z**
0455-01	V4	x	20x 57	2
0455-02	V5	x	20x 57	2
0455-03	V8	x	20x 57	2
0455-04	V3	x	20x 50	2
0455-05	V3	x	20x 70	2
0455-06	V3,5	x	20x 70	2
0455-07	V4	x	20x 70	2
0455-08	V4,5	x	20x 70	2
0455-09	V5	x	20x 70	2
0455-10	V6	x	20x 70	2
0455-11	V7	x	20x 70	2
0455-12	V8	x	20x 70	2
0455-13	V9	x	20x 70	2
0455-14	V10	x	20x 70	2
0455-15	V15	x	20x 70	2
0455-16	V5	x	20x 77	2
0455-17	V6	x	20x 77	2
0455-18	V8	x	20x 77	2
0455-19	V10	x	20x 77	2
0455-20)	V5	x	20x 85	2
0455-21	V6	x	20x 85	2
0455-22	V7	x	20x 85	2
0455-23	V8	x	20x 85	2
0455-24	V9	x	20x 85	2
0455-25	V10	x	20x 85	2
0455-26	V12	x	20x 85	2
0455-27	V5	x	20x105	2
0455-28	V6	x	20x105	2
0455-29	V7	x	20x105	2
0455-30	V8	x	20x105	2
0455-31	V9	x	20x105	2
0455-32	V10	x	20x105	2
0455-33	V12	x	20x105	2
0455-34	V8	x	20x120	2
0455-35	V10	x	20x120	2

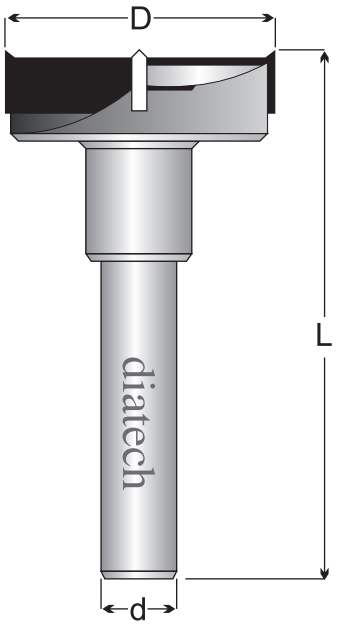

Kod / Art Number	Ölçüler / Dimensions		
Kod No:	D	L	Z
0460-01	H15 x 40 x 57		2
0460-02	H15 x 40 x 70		2
0460-03	H16 x 40 x 70		2
0460-04	H17 x 40 x 70		2
0460-05	H18 x 40 x 70		2
0460-06	H19 x 40 x 70		2
0460-07	H20 x 40 x 70		2
0460-08	H22 x 40 x 70		2
0460-09	H23 x 40 x 70		2
0460-10	H24 x 40 x 70		2
0460-11	H25 x 40 x 70		2
0460-12	H26 x 40 x 70		2
0460-13	H28 x 40 x 70		2
0460-14	H30 x 40 x 70		2
0460-15	H32 x 40 x 70		2
0460-16	H35 x 40 x 70		2
0460-17	H38 x 40 x 70		2
0460-18	H40 x 40 x 70		2
0460-19	H45 x 40 x 70		2
0460-20)	H25 x 40 x 90		2
0460-21	H25 x 40 x100		2
0460-22	H25 x 40 x150		2







Kod / Art Number	Ölçüler / Dimensions					
Kod No:	D	b	d	L	z	Z
0465-01	8	12	10	57	2+2	2
0465-02	8	12	10	70	2+2	2

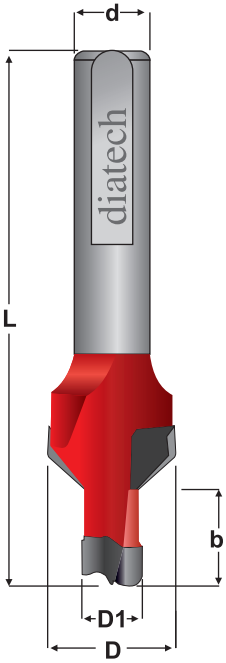

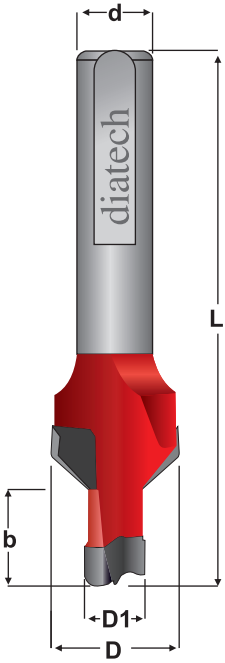

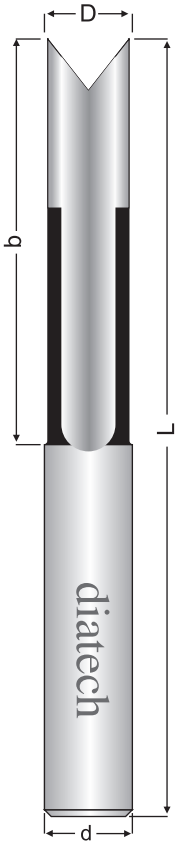



Kod / Art Number — Ölçüler / Dimensions

Kod No:	D	b	L	d	Z
0470-01	8	40	95	13	2
0470-02	10	50	105	13	2
0470-03	12	60	115	13	2
0470-04	14	60	115	13	2
0470-05	17	100	155	16	2
0470-06	18	100	155	16	2

S.M. SPOT DELİK AÇMA BIÇAKLARI / PROFILE CUTTERS BLOCK T.C.T

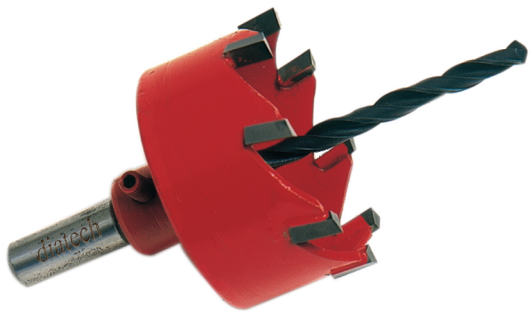

Kod / Art Number — Ölçüler / Dimensions

Kod No:	D	d	Z
0475-01	60	10-12-14	8
0475-02	65	10-12-14	8
0475-03	70	10-12-14	8
0475-04	75	10-12-14	8
0475-05	80	10-12-14	8

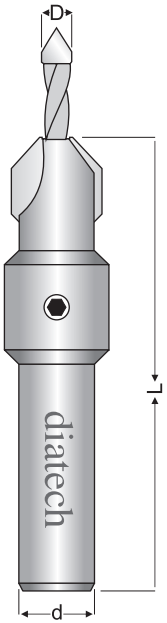

Kod / Art Number — Ölçüler / Dimensions

Kod No:	D	b	L	d	Z
0480-01	3	8	60	10	2
0480-02	3.3	10	60	10	2
0480-03	4	10	60	10	2
0480-04	4.5	10	60	10	2
0480-05	5	10	60	10	2



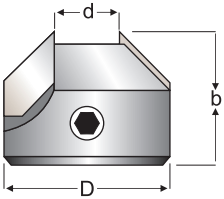

Kod/Art Number — Ölçüler/Dimensions

Kod No:	D	b	d	Z
0481-01	15	16	6	2
0481-02	15	16	8	2
0481-03	17	16	10	2
0481-04	19	16	12	2

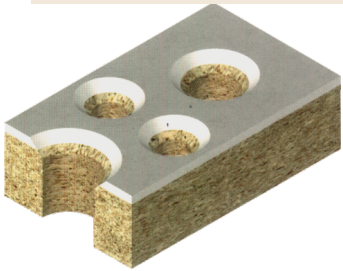

SM. FİTİL BIÇAĞI / WICK DOOR, WINDOV CUTTERS T.C.T

Kod / Art Number — Ölçüler / Dimensions

Kod No:	D	b	a	L	d	Z
0485-01	6	8	36.5	60	6	2
0485-02	3.3	10	-	60	6	2

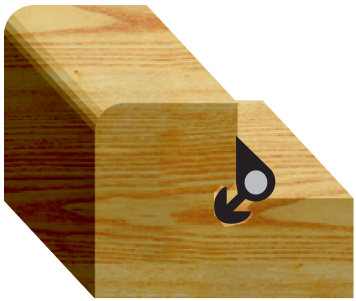

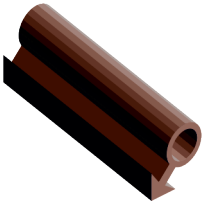

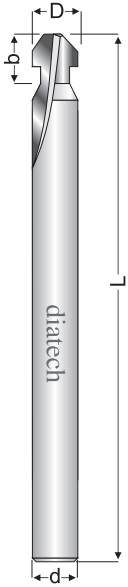

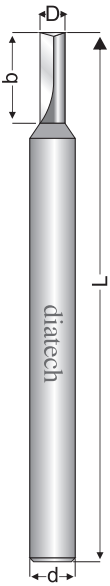

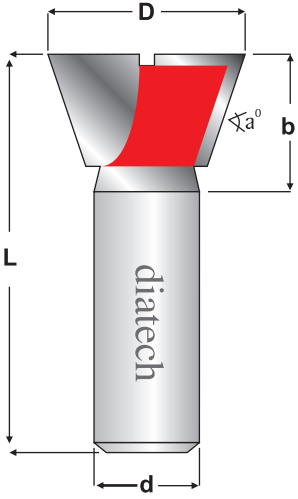



Kod / Art Number — Ölçüler / Dimensions

Kod No:	D	b	a°	L	d	Z
0490-01	10	10	75	55	12-14	2
0490-02	12	12	72	55	12-14	2
0490-03	14	14	70	55	12-14	2
0490-04	16	16	68	55	12-14	2
0490-05	18	18	65	55	12-14	2
0490-06	20	20	62	55	12-14	2
0490-07	22	22	60	55	12-14	2
0490-08	24	24	55	55	12-14	2

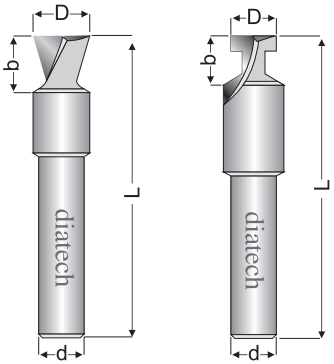

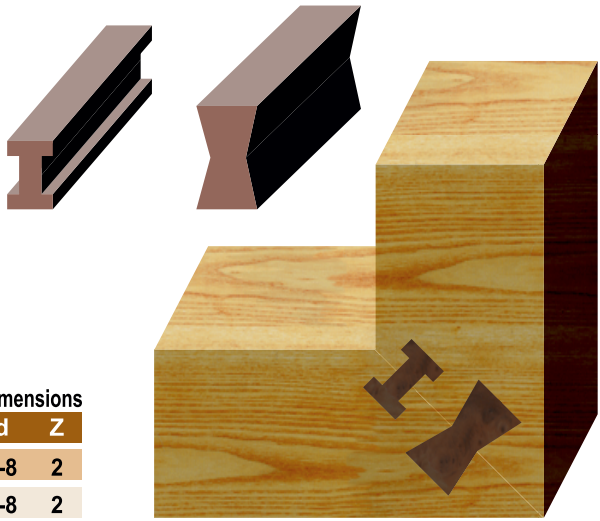

Kod / Art Number — Ölçüler / Dimensions

Kod No:	D	b	a	L	d	Z
0491-01	8	7	15	40	6-8	2
0491-02	8	6	-	40	6-8	2

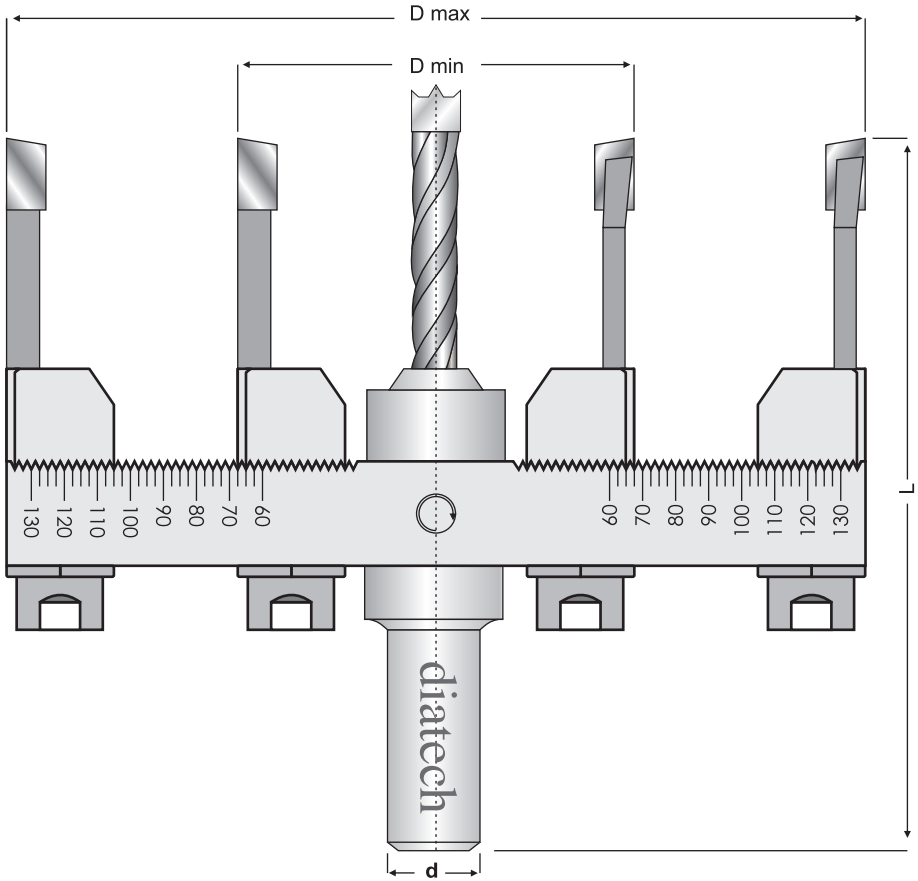

Kod / Art Number — Ölçüler / Dimensions

Kod No:	D min	D max	b	d	d	Z
0495-01	60	130	5,5	108,5	14	2
0495-02	50	100	4	83	12	2

SM. PLAKETLİ T PROFİL FREZE BIÇAĞI / PROFILE ROUTER CUTTERS T.C.T.	69
S. M. PLAKETLİ EL FREZE PROFİL BIÇAKLARI / T.C.T. PROFILE ROUTER CUTTERS WITH BALL BEARING	70
SM. PLAKETLİ PROFİL FREZE BIÇAĞI / PROFILE ROUTER CUTTERS T.C.T.	71-74
SM. PLAKETLİ KENAR TEMİZLEME KÖŞE KIRMA BIÇAĞI / T.C.T. STRBIGHT BIT DOUBLE FLUTED	75
S.M. PLAKETLİ KIRICI DİŞLİ TEMİZLEME BIÇAKLARI / T.C.T. COPYING-JOINING CUTTERS	76
S.M. EL FREZE PROFİL BIÇAKLARI / T.C.T. ROUTER BIT WITH BALLBEARING	77
SM PROFİL FREZE BIÇAKLARI / PROFILE ROUTER CUTTERS T.C.T.	78-94
H. M. MULTİ PROFİL FREZE BIÇAĞI / T.C.T. MULTI PROFILE ROUTER BIT	95
S. M. TEPEDEN DALMA SERENA BIÇAKLARI / PROFILE ROUTER CUTTERS T.C.T.	96-102
S. M. RULMANLI ELFREZE PROFİL BIÇAKLARI / T.C.T. PROFILE ROUTER CUTTERS WITH BALL BEARING	103-117
S. M. LAMBALI ÇERÇEVE PROFİL BIÇAKLARI / PROFILE ROUTER CUTTERS BLOCK T.C.T.	118-119
S. M. KAPAK KENAR TEMİZLEME VE KORDON BIÇAKLARI / PROFILE ROUTER CUTTERS T.C.T.	120-121
S.M. LAMBA AÇMA VE KENAR TEMİZLEME BIÇAKLARI / ROUTER CUTTERS T.C.T.	122
S.M. 1/4 DAİRE KENAR YUVARLAMA FREZE BIÇAKLARI / 1/4 RADIUS PROFILE CUTTERS T.C.T.	123
S.M. BALIK SIRTI KENAR YUVARLAMA FREZE BIÇAKLARI / ELLIPSOID ROUTER CUTTERS T.C.T.	124
S.M. PARÇA BİRLEŞTİRME VE TAKOZ BIÇAĞI / MULTI GROOVING T.C.T.	125
S.M. RUSTİK ÇERÇEVE KAPAK EKLEME GRUP BIÇAKLARI / PROFİLE AND COUNTER SET T.C.T.	126-127
S.M. PLAKETLİ KAPAK TABLA FREZE BIÇAKLARI / RAISED PANEL BIT T.C.T.	128-129





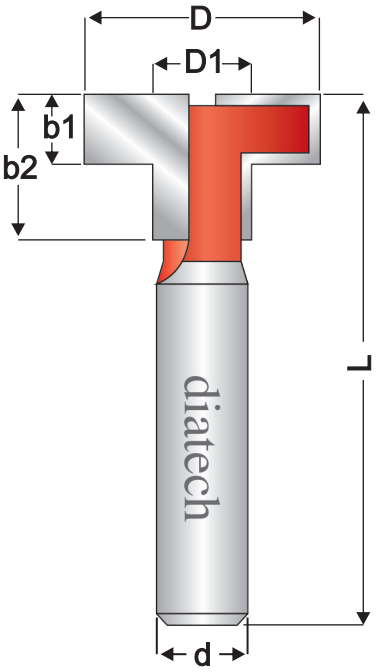





Kod / Art Number — Ölçüler / Dimensions

Kod No:	D	D1	b1	b2	L	d	Z
0500-01	31	13	19	9	70	12	2



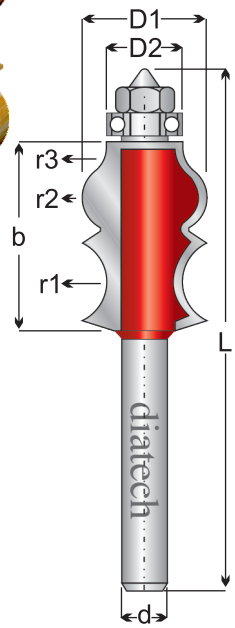





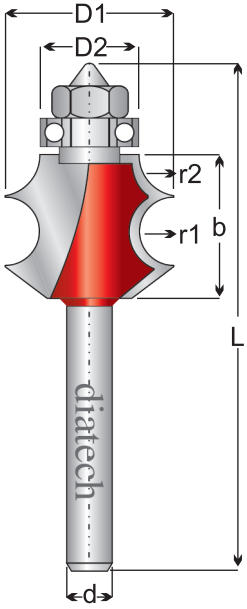





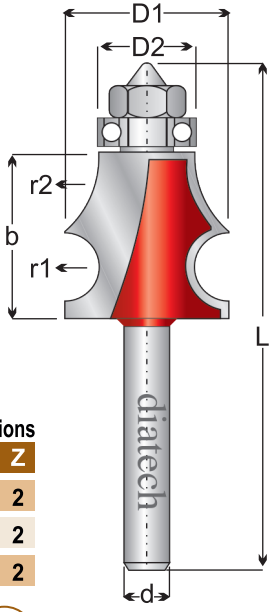



Kod / Art Number — Ölçüler / Dimensions

Kod No:	D1	D2	b	r1	r2	r3	L	d	Z
0505-01	16.4	10	25	5.7	4.5	4	69	6	2
0505-02	22.2	13	19	4.5	5.4	-	67	6	2
0505-03	21.5	13	22	4.5	13	-	67	6	2

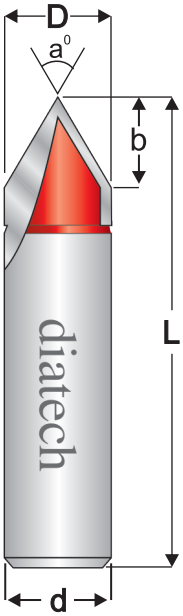





Kod / Art Number	Ölçüler / Dimensions					
Kod No:	D	b	a0	L	d	Z
0510-01	14	12	60	62	14	2

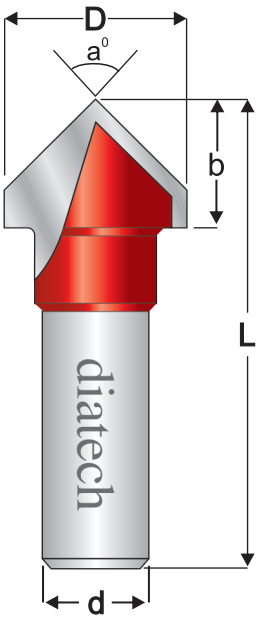





Kod / Art Number — Ölçüler / Dimensions

Kod No:	D	b	a0	L	d	Z
0515-01	24	12	90	62	14	2
0515-02	38	19	90	85	14	2

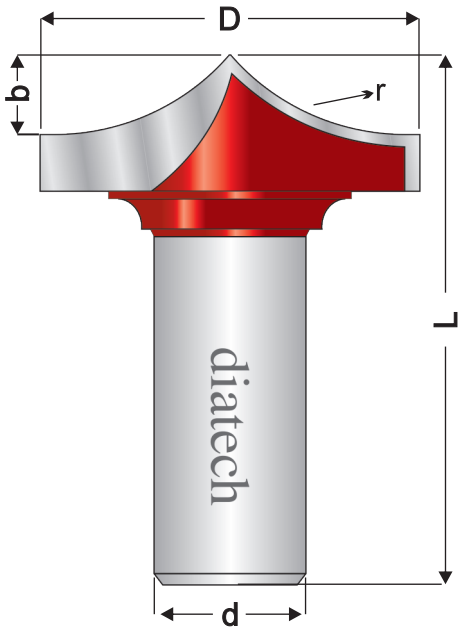





Kod / Art Number				Ölçüler / Dimensions		
Kod No:	D	b	r	L	d	Z
0520-01	50	10,5	32,5	70	20	2
0520-02	60	10,5	45,5	70	20	2
0520-03	70	10,5	60	70	20	2

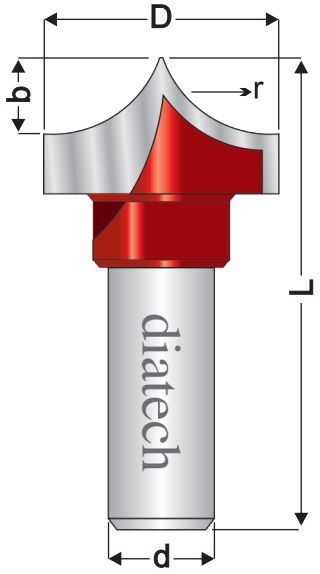





Kod / Art Number — Ölçüler / Dimensions

Kod No:	D	b	r	L	d	Z
0525-01	31	10,5	15	63	14	2
0525-02	40	10,5	18	63	14	2

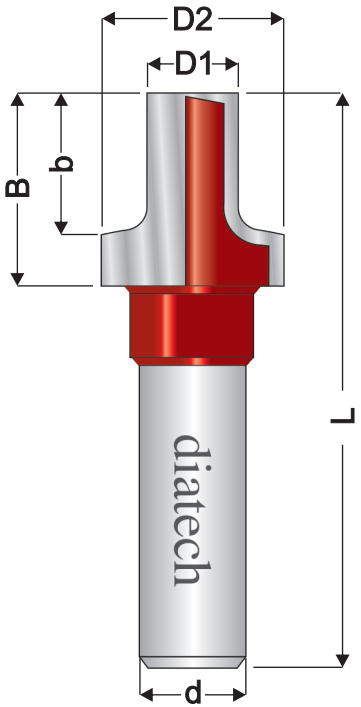





Kod / Art Number — Ölçüler / Dimensions

Kod No:	D1	D2	b	B	r	L	d	Z
0530-01	12	24	18,1	25,5	2	76	14	2
0530-02	12	24	18,1	25,5	3	76	14	2
0530-03	12	24	18,1	25,5	5	76	14	2

Kod / Art Number	Ölçüler / Dimensions				
Kod No:	D	b	L	d	Z
0535-01	50	100	160	20	8
0535-02	50	72	132	20	8



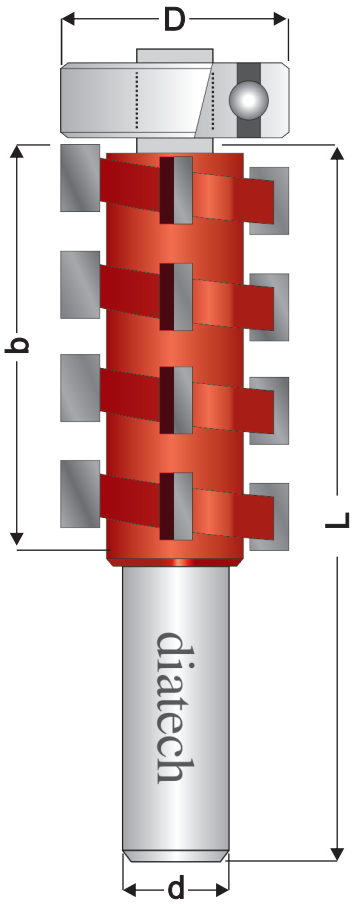

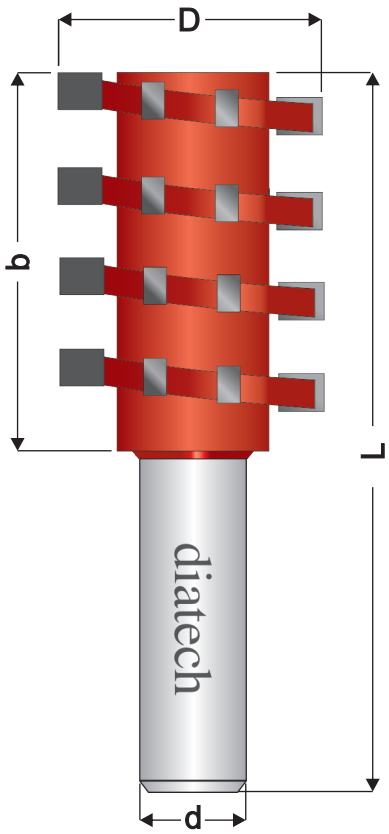

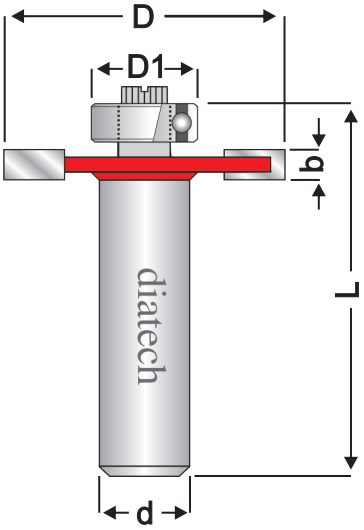



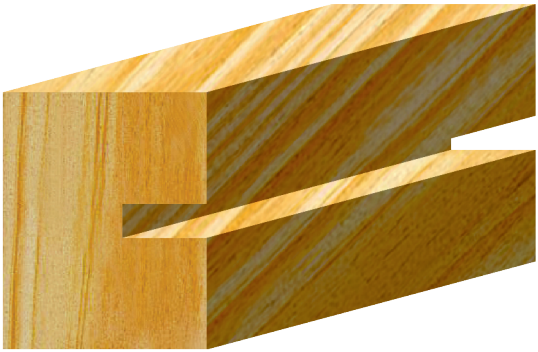

Kod / Art Number	Ölçüler / Dimensions				
Kod No:	**D**	**b**	**L**	**d**	**Z**
0540-01	37	3	50	12	4
0540-02	37	4	50	12	4
0540-03	37	5	50	12	4
0540-04	37	6	50	12	4
0540-05	37	8	50	12	4

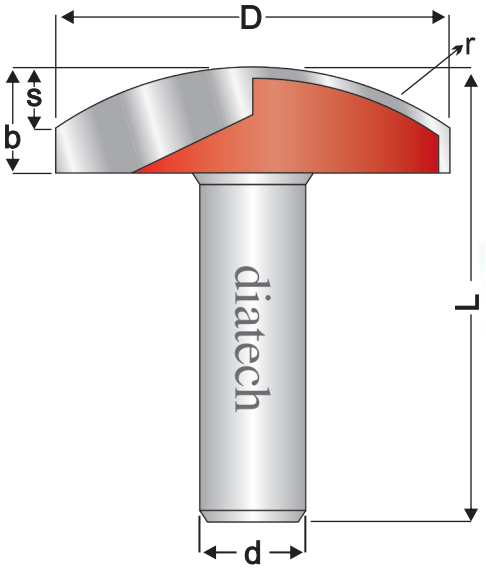





Kod / Art Number — Ölçüler / Dimensions

Kod No:	D	b	s	r	L	d	Z
0545-01	52	14	8	46	60	14	2

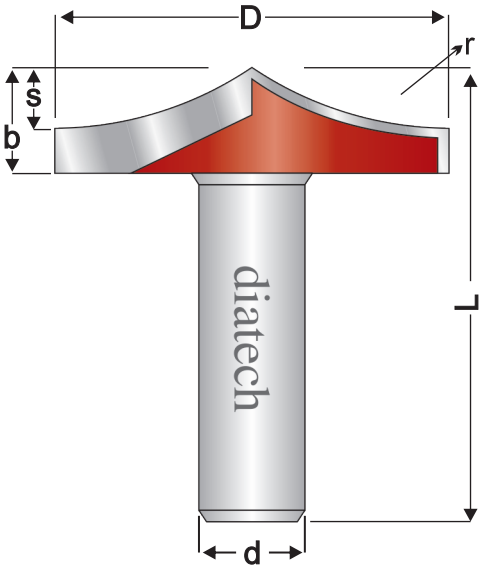





Kod / Art Number — Ölçüler / Dimensions

Kod No:	D	b	s	r	L	d	Z
0550-01	52	14	8	47	60	14	2

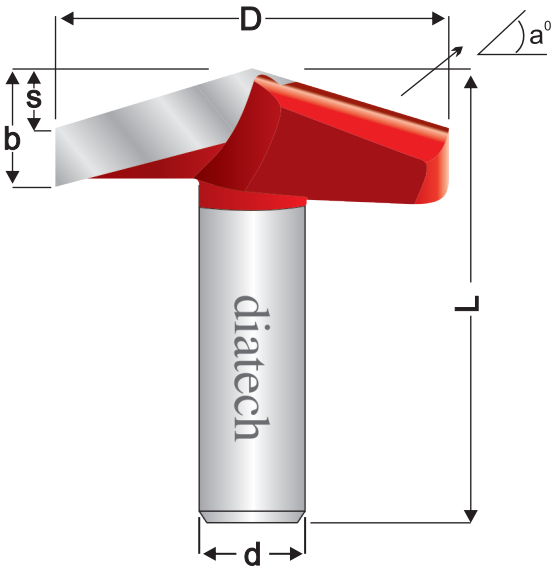



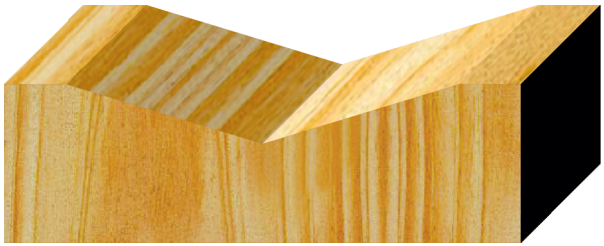

Kod / Art Number — Ölçüler / Dimensions

Kod No:	D	b	s	r	a°	L	d	Z
0555-01	52	14	8	---	73	60	14	2

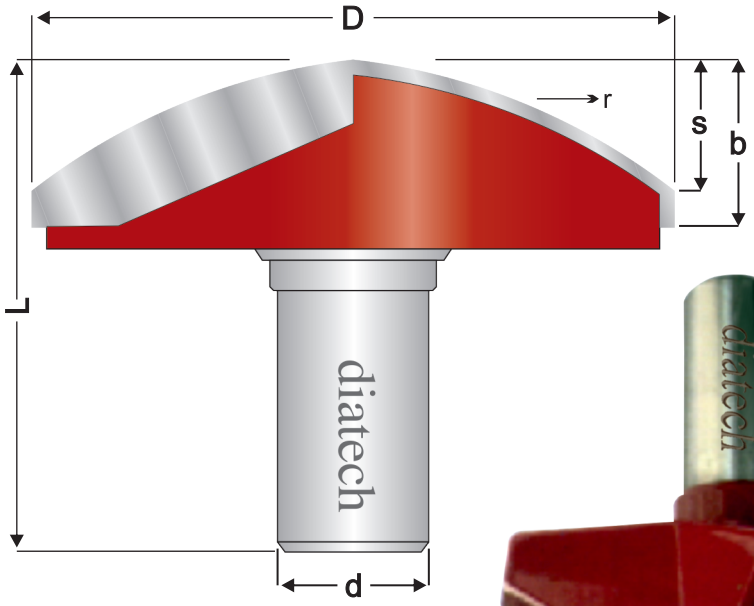





Kod / Art Number — Ölçüler / Dimensions

Kod No:	D	b	s	r	a⁰	L	d	Z
0560-01	85	22	17	85	---	60	20	2

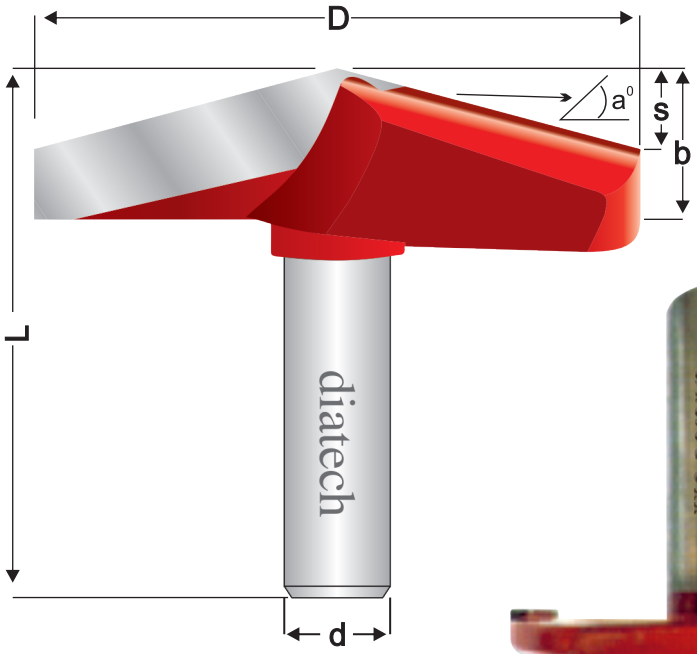



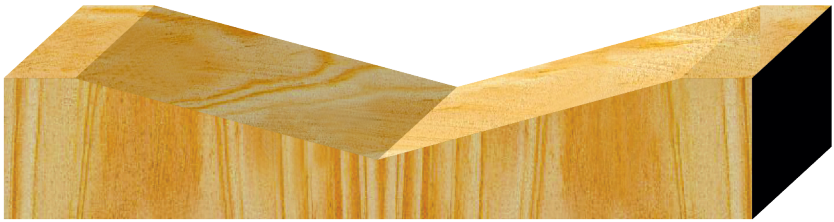

Kod / Art Number — Ölçüler / Dimensions

Kod No:	D	b	s	r	a°	L	d	Z
0565-01	80	20	10	---	75	70	14	2



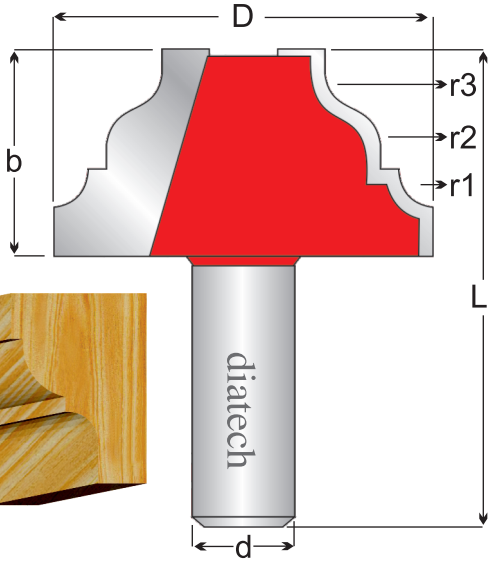

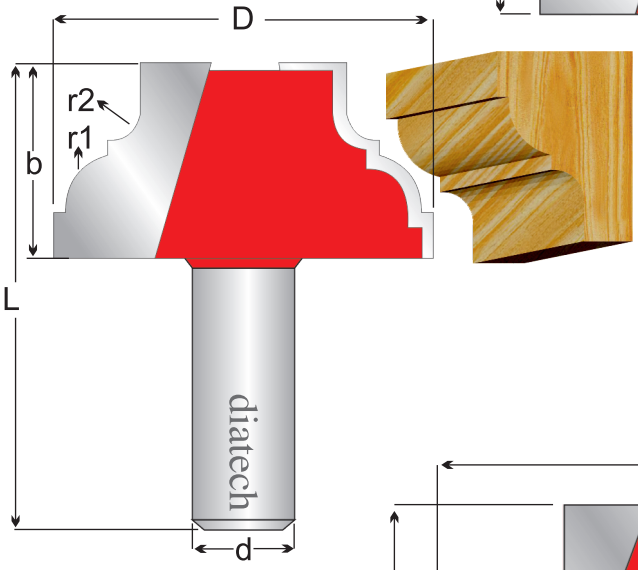



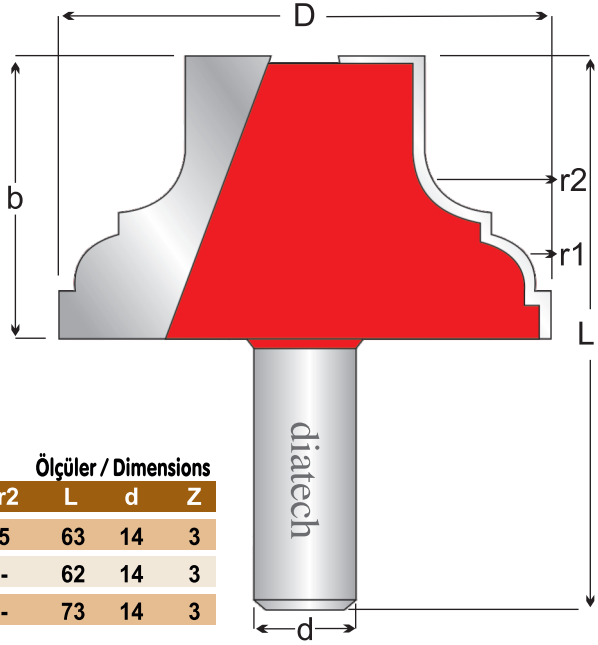

Kod / Art Number — Ölçüler / Dimensions

Kod No:	D	b	r1	r2	r2	L	d	Z
0570-01	50	27	5	5	5	63	14	3
0570-02	50	25	7	4	-	62	14	3
0570-03	65	37	7	8	-	73	14	3

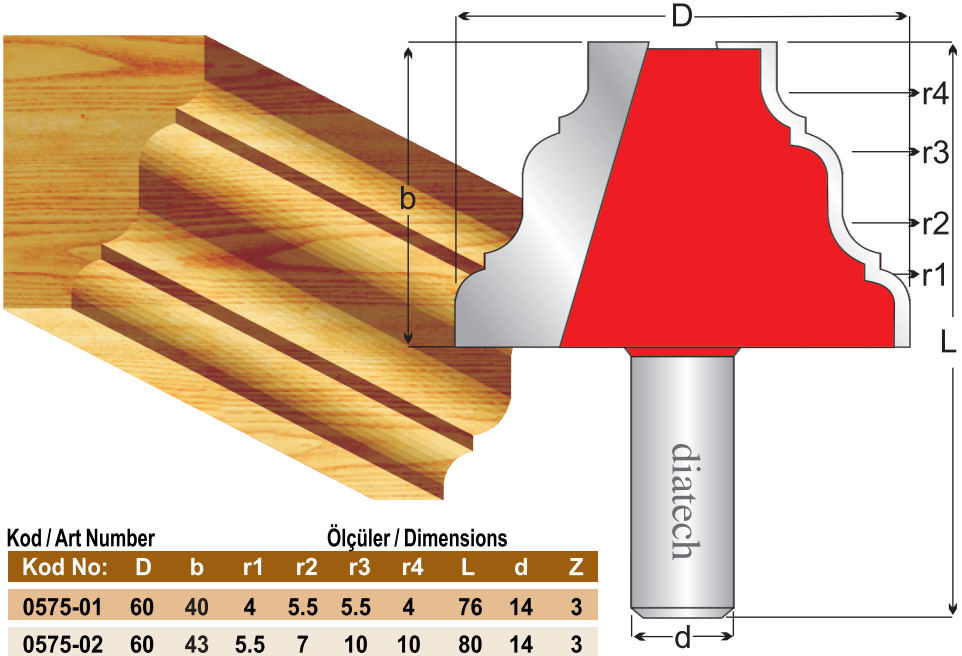

Kod / Art Number — Ölçüler / Dimensions

Kod No:	D	b	r1	r2	r3	r4	L	d	Z
0575-01	60	40	4	5.5	5.5	4	76	14	3
0575-02	60	43	5.5	7	10	10	80	14	3

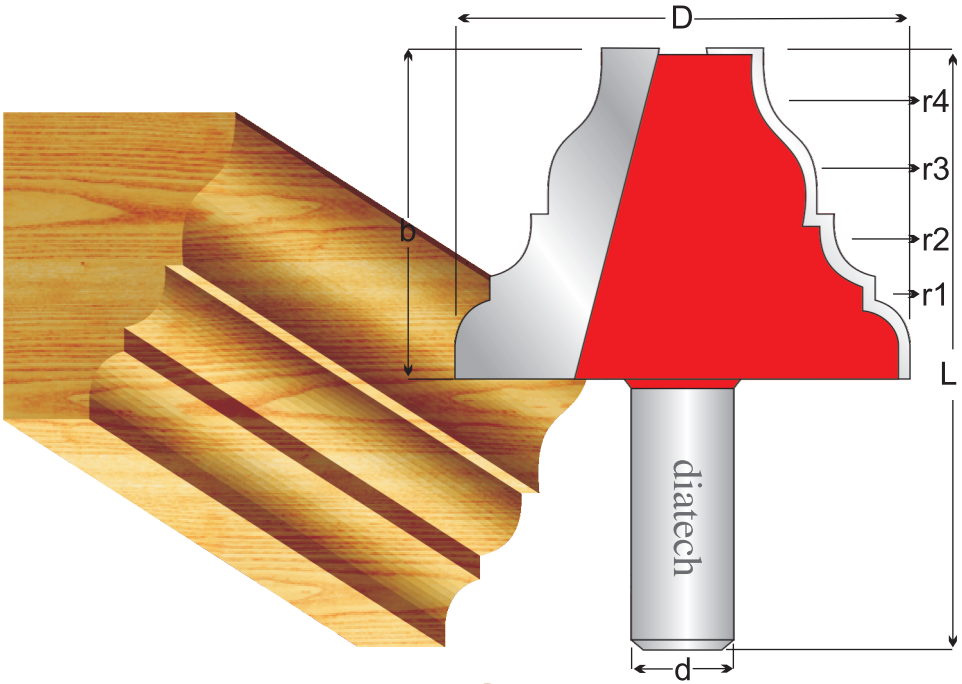

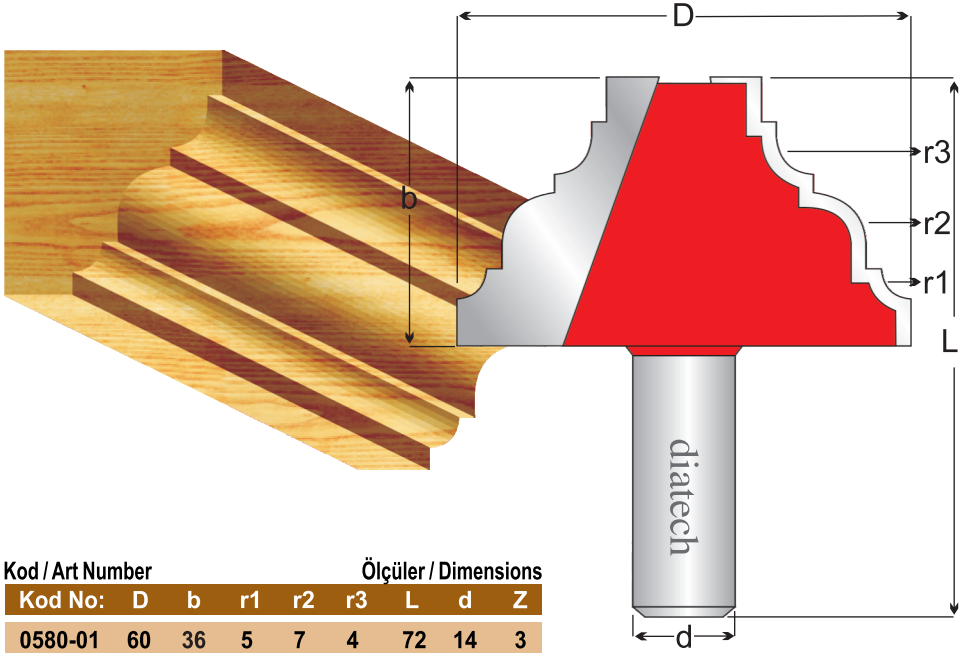

Kod / Art Number — Ölçüler / Dimensions

Kod No:	D	b	r1	r2	r3	L	d	Z
0580-01	60	36	5	7	4	72	14	3
0580-02	60	28	6	7	6	64	14	3

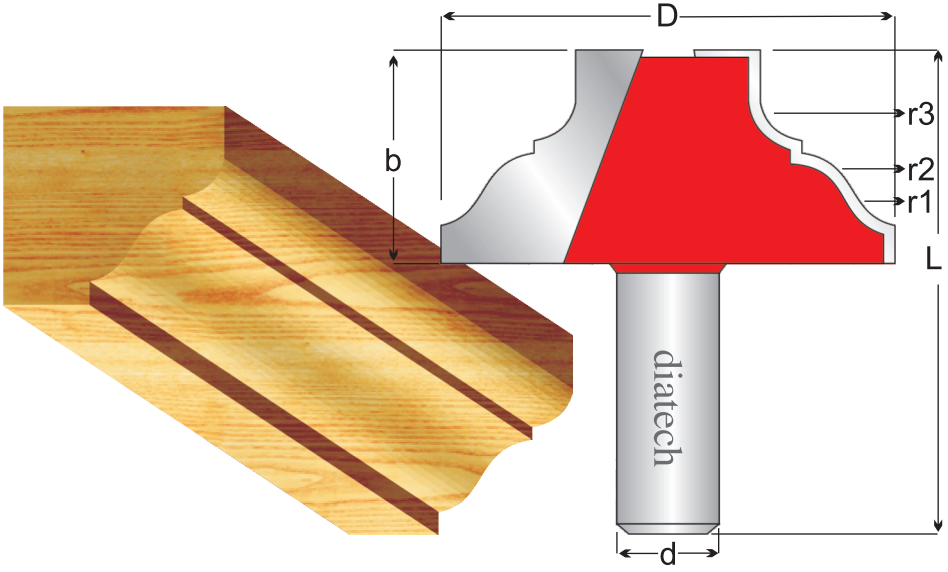

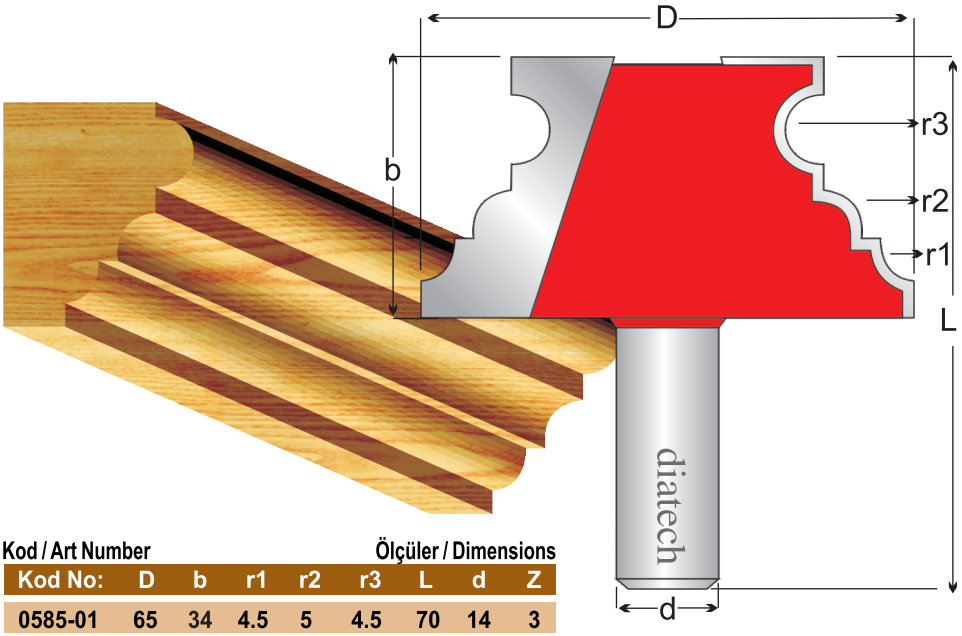

Kod / Art Number — Ölçüler / Dimensions

Kod No:	D	b	r1	r2	r3	L	d	Z
0585-01	65	34	4.5	5	4.5	70	14	3
0585-02	65	34	4.5	9	4	70	14	3

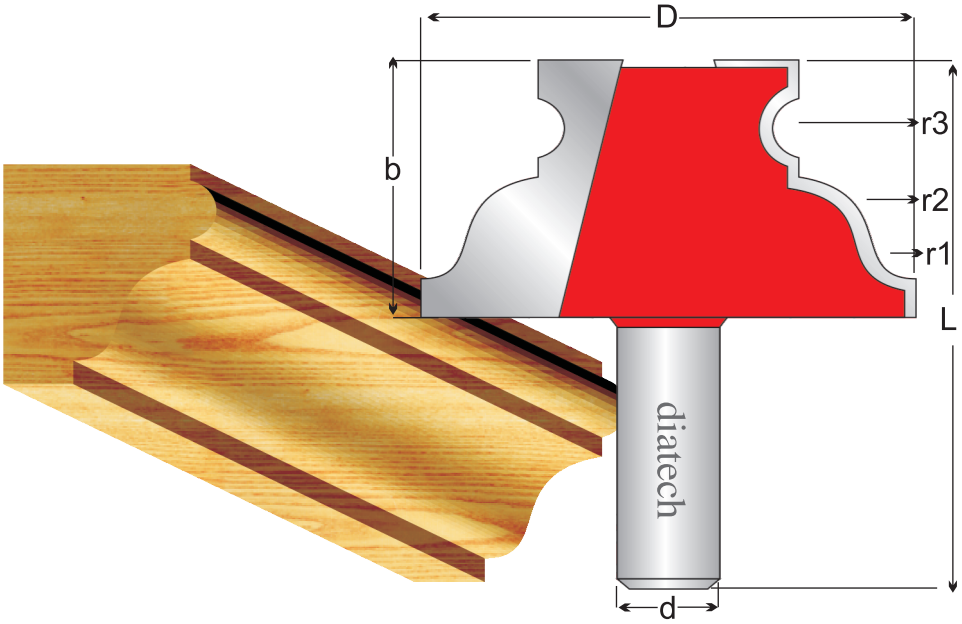

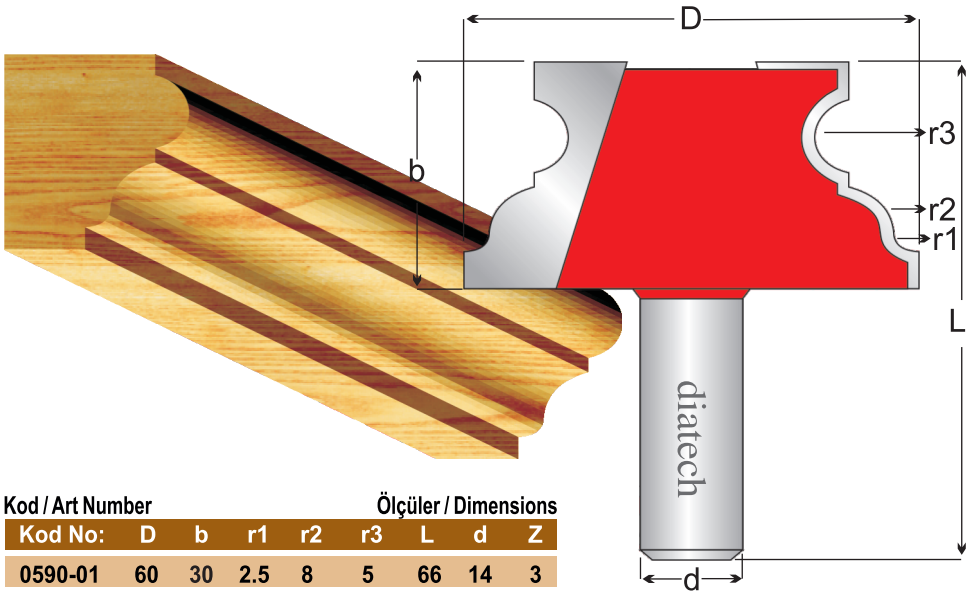

Kod / Art Number — Ölçüler / Dimensions

Kod No:	D	b	r1	r2	r3	L	d	Z
0590-01	60	30	2.5	8	5	66	14	3
0590-02	70	41	5.5	7.5	6	77	14	3

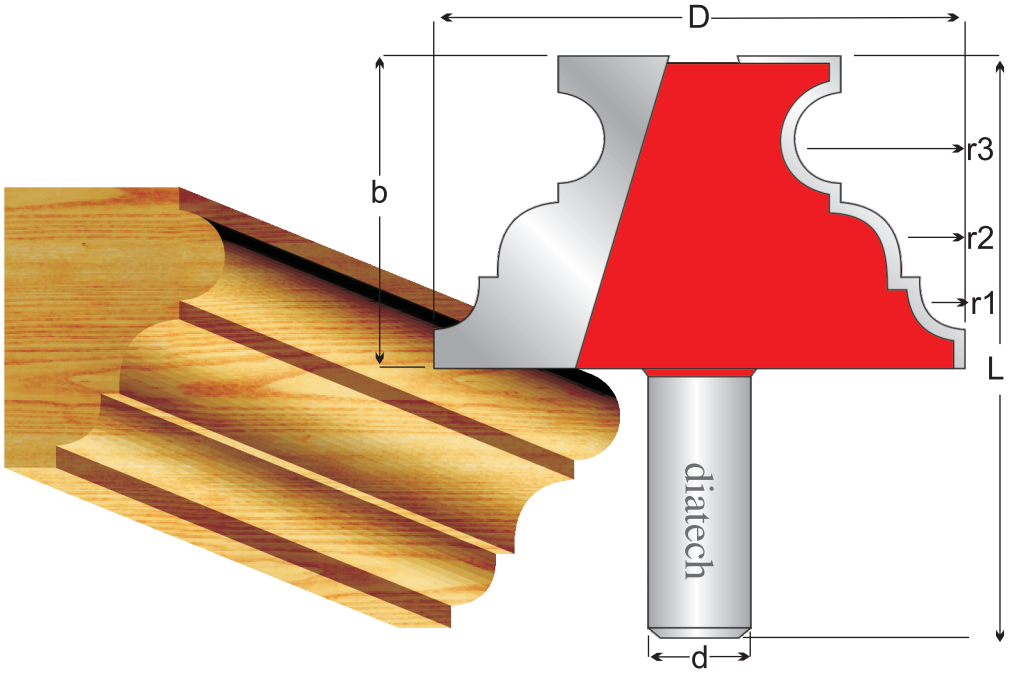

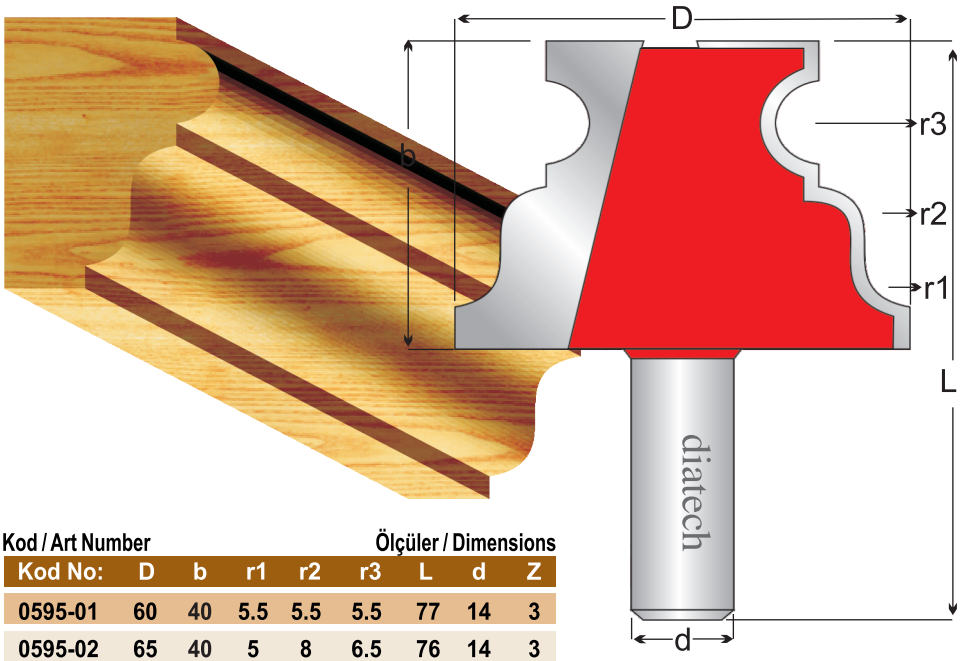

Kod / Art Number — Ölçüler / Dimensions

Kod No:	D	b	r1	r2	r3	L	d	Z
0595-01	60	40	5.5	5.5	5.5	77	14	3
0595-02	65	40	5	8	6.5	76	14	3

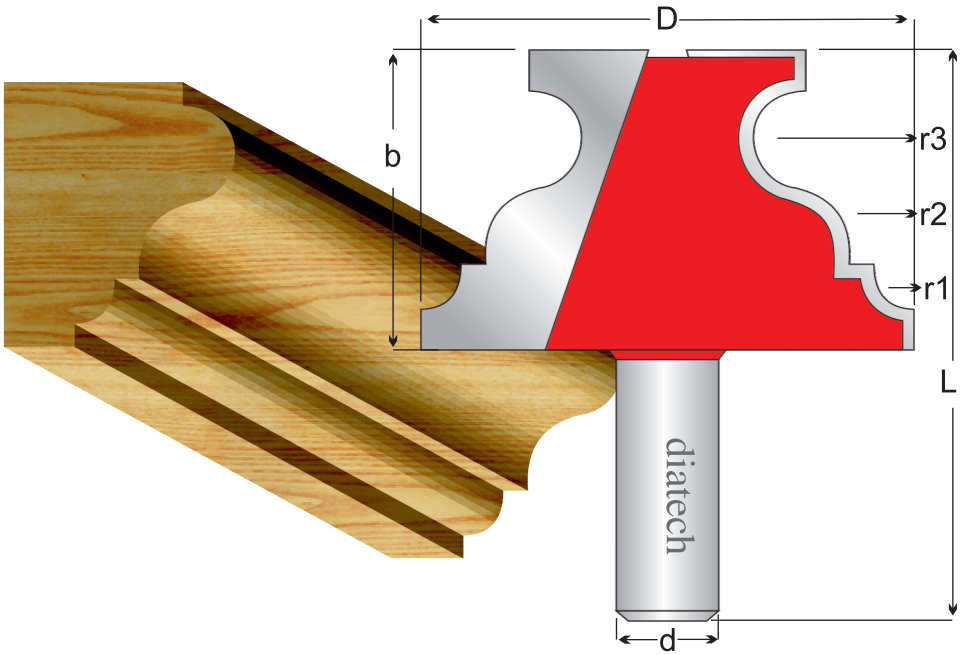

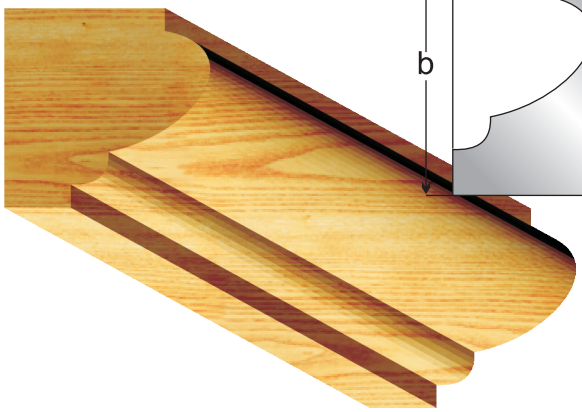

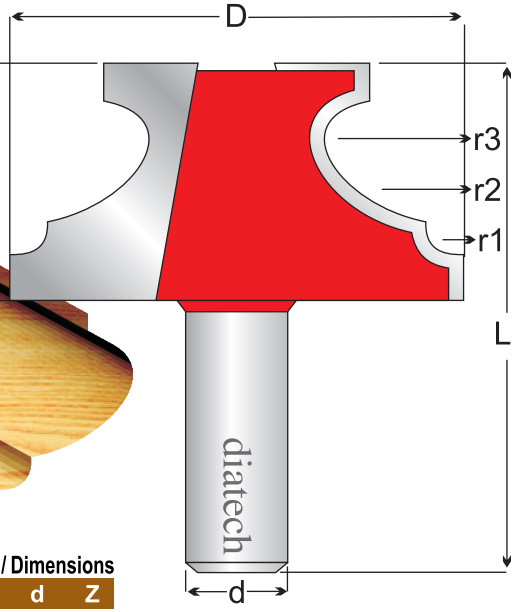

Kod / Art Number — Ölçüler / Dimensions

Kod No:	D	b	r1	r2	r3	L	d	Z
0600-01	60	31	3.5	17	4.5	67	14	3
0600-02	60	27	17	5	-	63	14	3

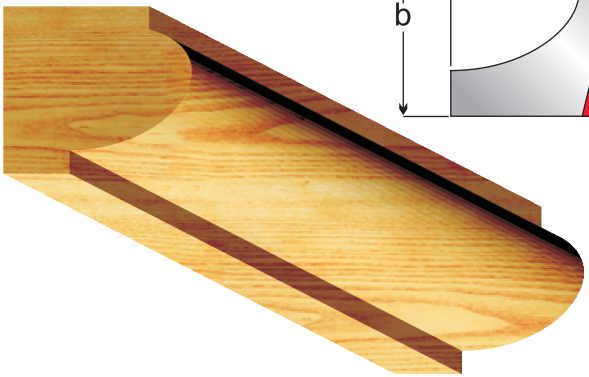

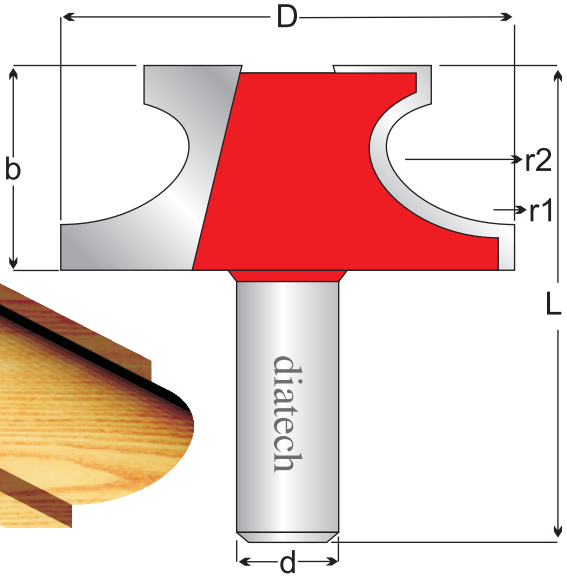

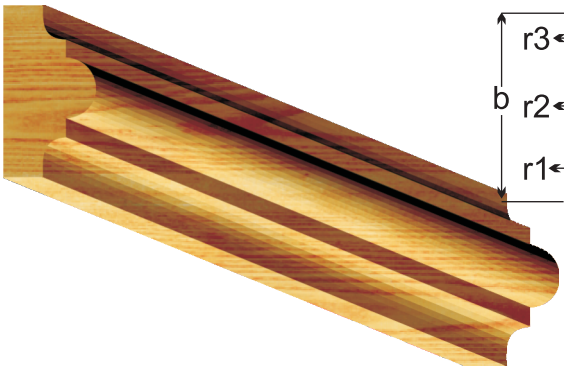

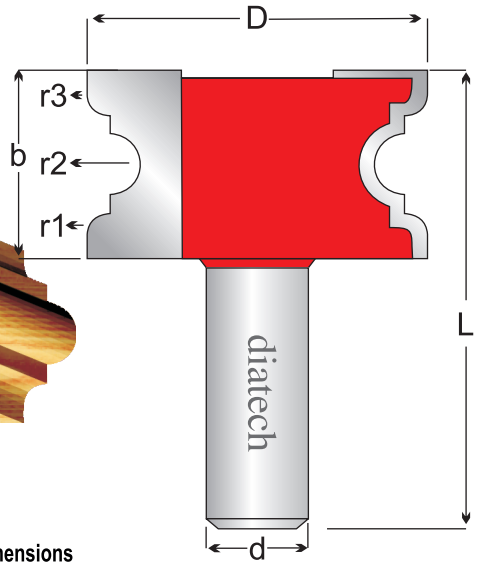

Kod / Art Number — Ölçüler / Dimensions

Kod No:	D	b	r1	r2	r3	L	d	Z
0605-01	45	25	2.5	4	3	61	14	3
0605-02	40	23	3	2.5	3	58	14	3

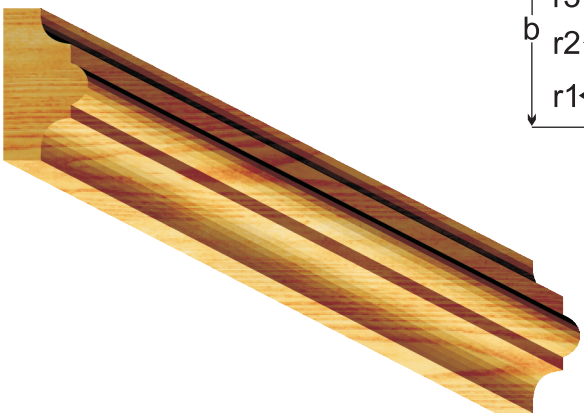

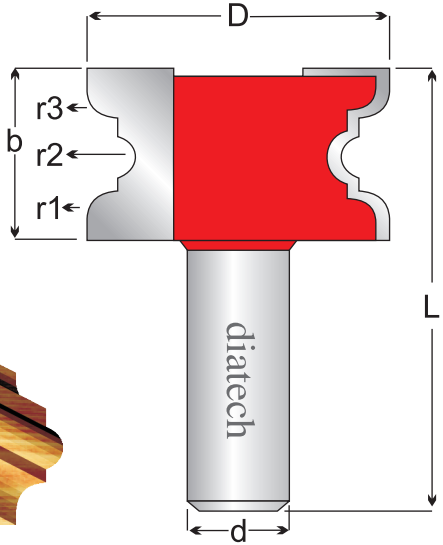

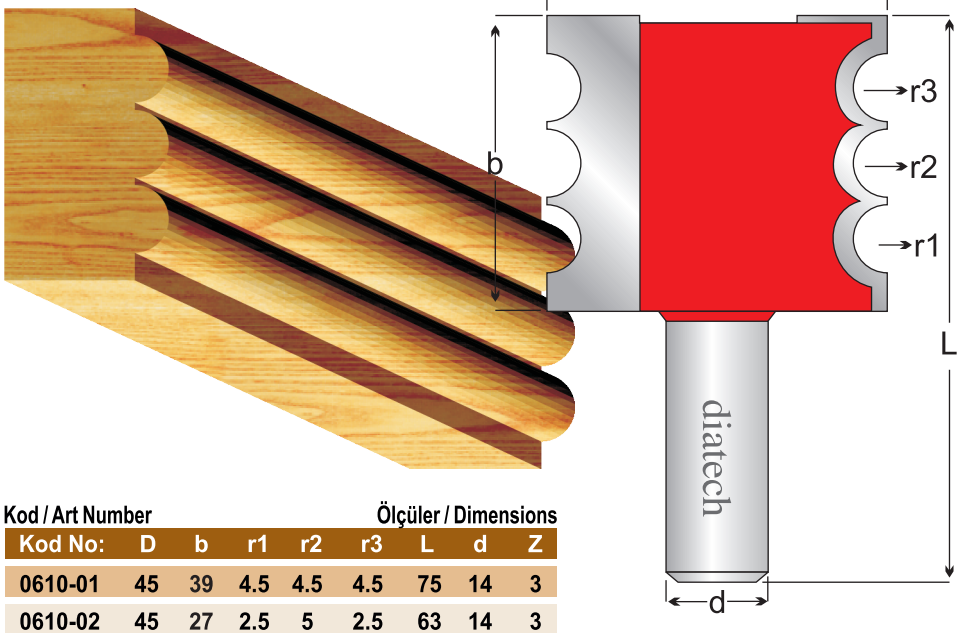

Kod / Art Number — Ölçüler / Dimensions

Kod No:	D	b	r1	r2	r3	L	d	Z
0610-01	45	39	4.5	4.5	4.5	75	14	3
0610-02	45	27	2.5	5	2.5	63	14	3

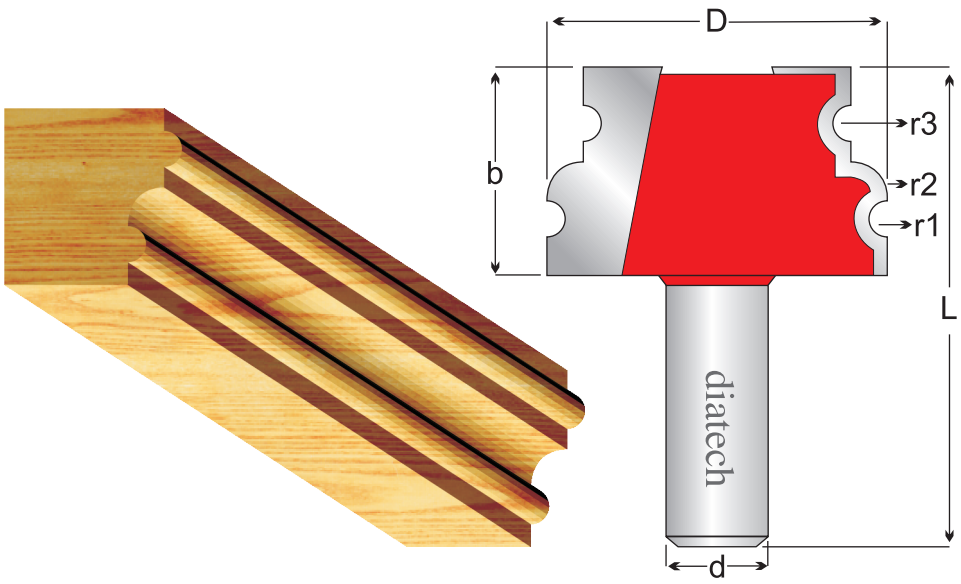

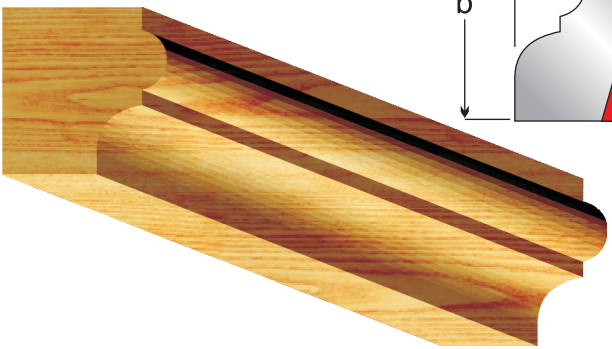

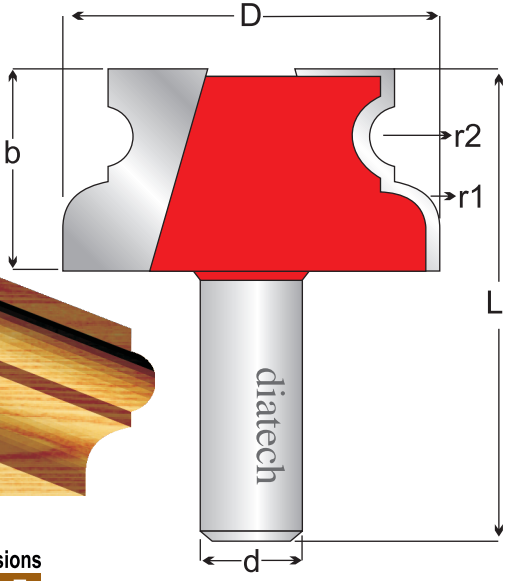

Kod / Art Number — Ölçüler / Dimensions

Kod No:	D	b	r1	r2	L	d	Z
0615-01	50	27	4	6	62	14	3
0615-02	55	26	5.5	4	62	14	3

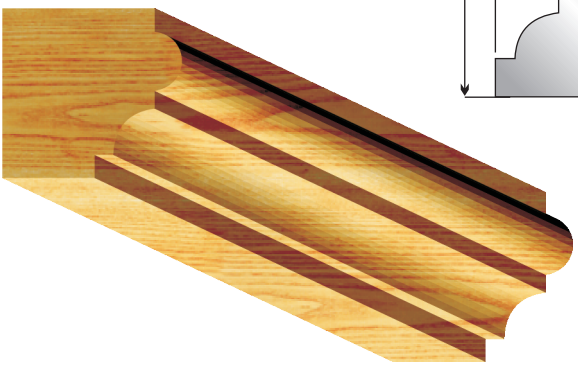

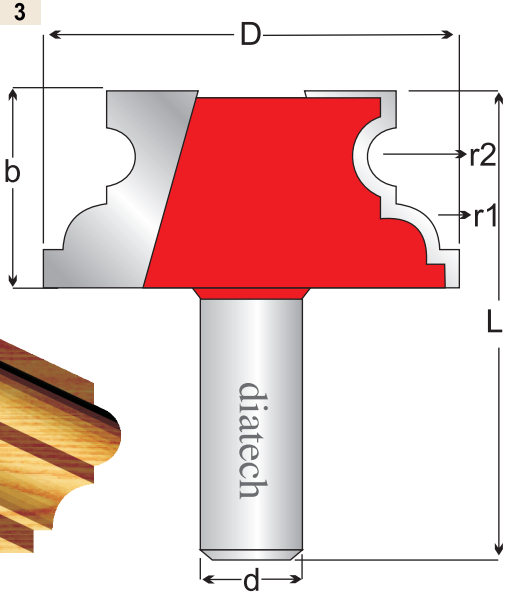



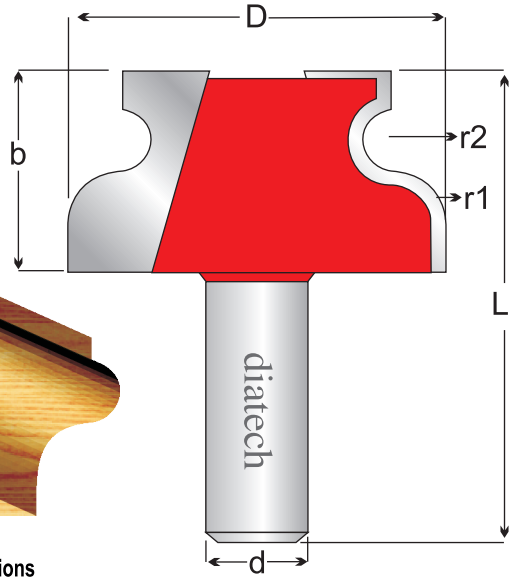

Kod / Art Number — Ölçüler / Dimensions

Kod No:	D	b	r1	r2	L	d	Z
0620-01	50	27	7	4	62	14	3
0620-02	50	24	7	4	60	14	3

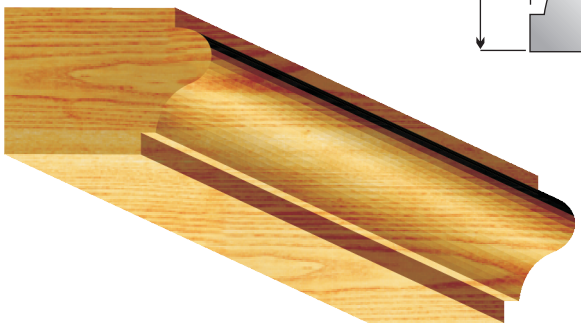

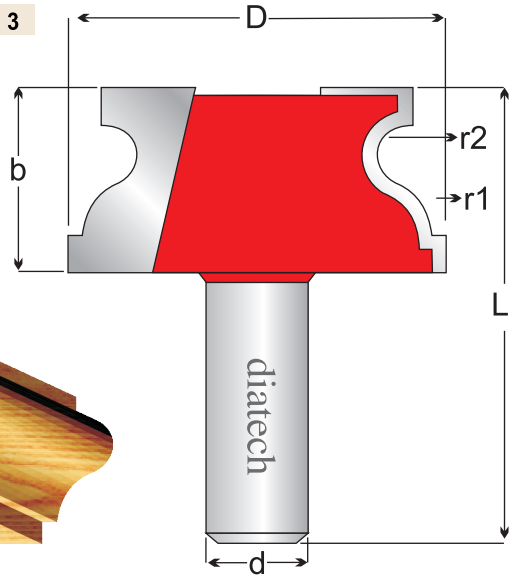

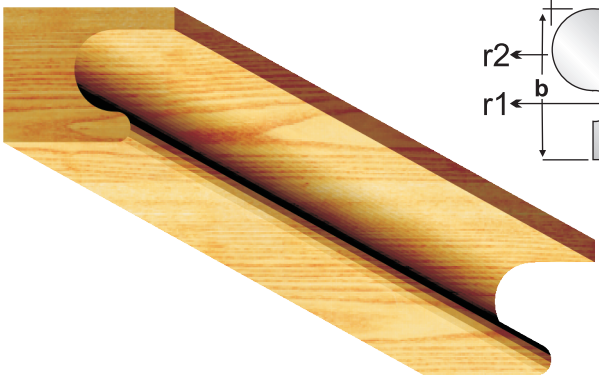

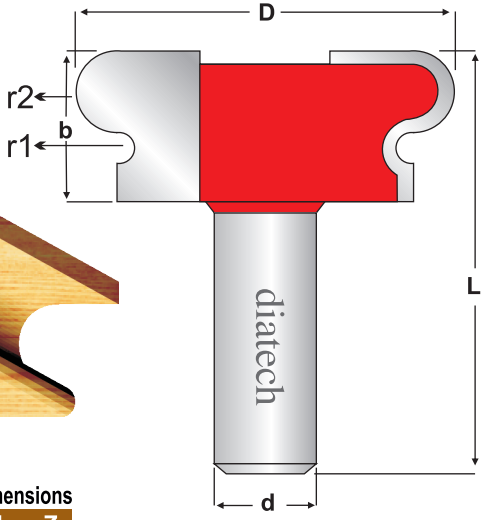

Kod / Art Number — Ölçüler / Dimensions

Kod No:	D	b	r1	r2	r3	L	d	Z
0625-01	50	20	2	5.5	-	56	14	3
0625-02	45	40	2.5	3	2	76	14	3



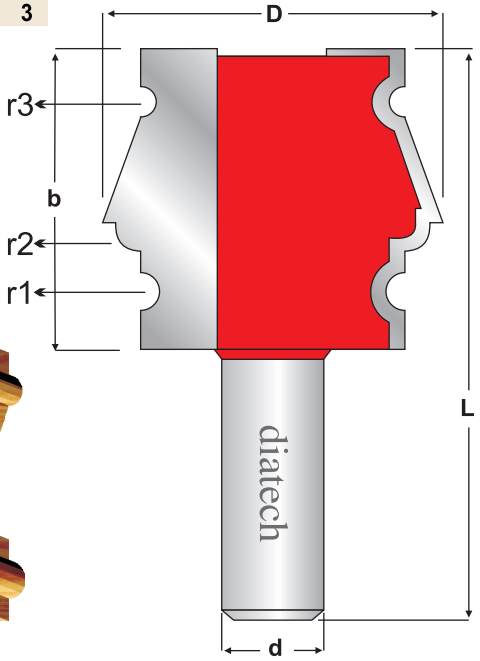

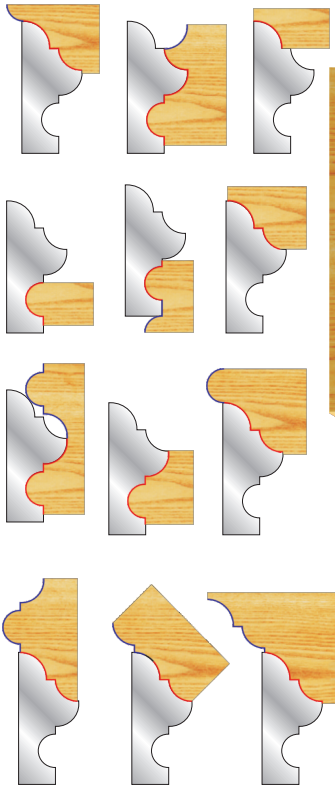

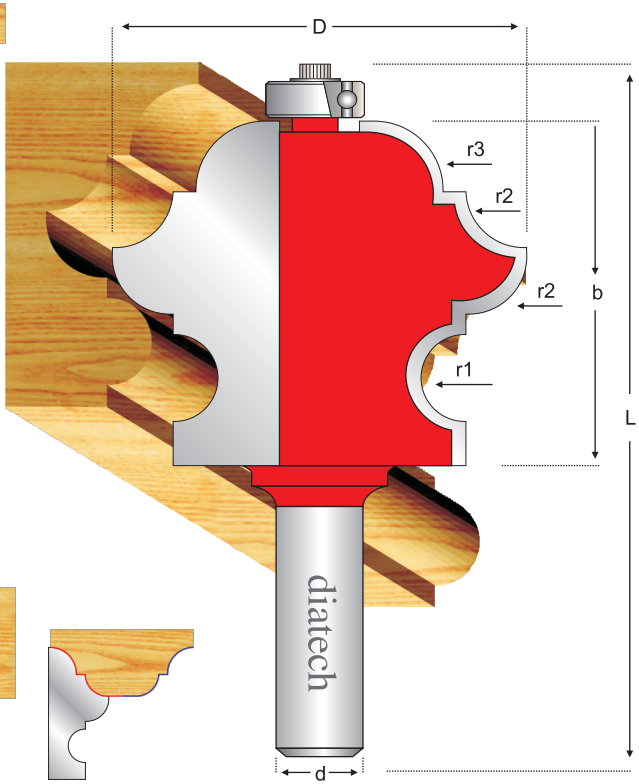

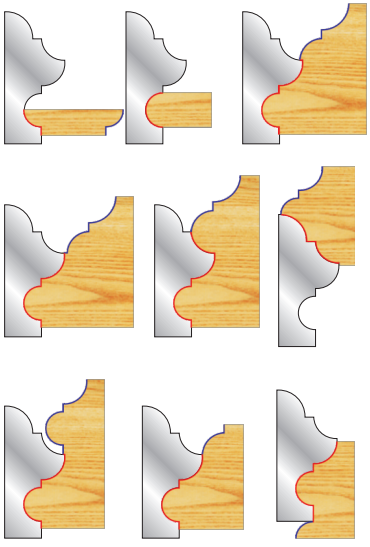

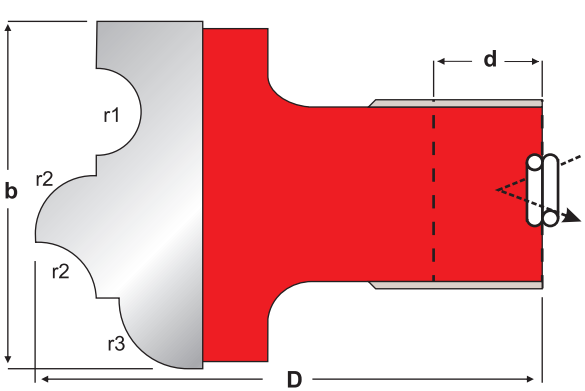

Kod / Art Number — Ölçüler / Dimensions

Kod No:	D	b	r1	r2	r3	L	d	Z
0630-01	57.2	47.6	6	8	9.5	95.6	12-14	3
0630-02	140	48	6	8	9.5	-	30	3

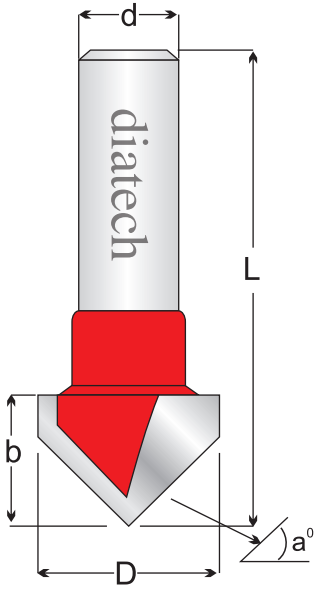



Kod / Art Number — Ölçüler / Dimensions

Kod No:	D	b	r1	a²	L	d	Z
0635-01	24	17	---	45	63	12-14	4
0635-02	28	11	4	--	55	12-14	2

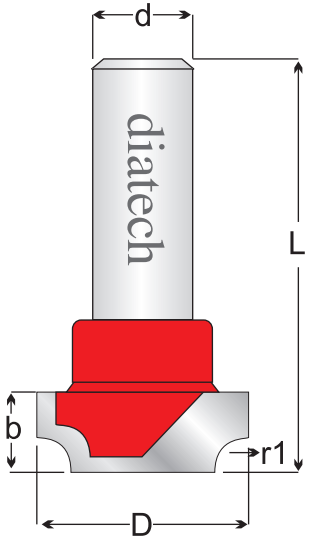

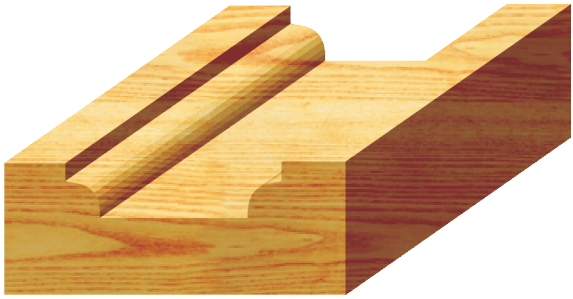

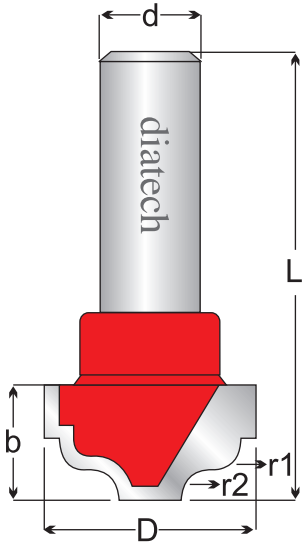

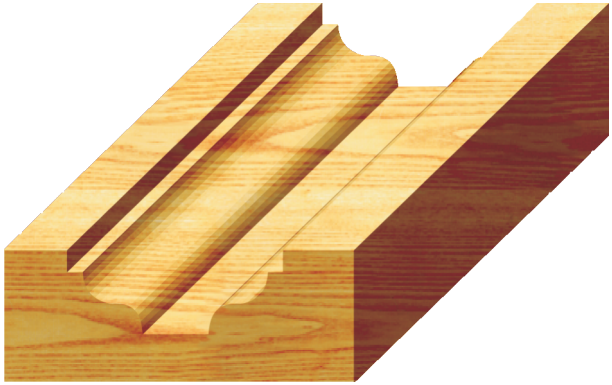

Kod / Art Number — Ölçüler / Dimensions

Kod No:	D	b	r1	r2	L	d	Z
0640-01	28	15	4	4	60	14	2
0640-02	32	16	5	4	60	14	2

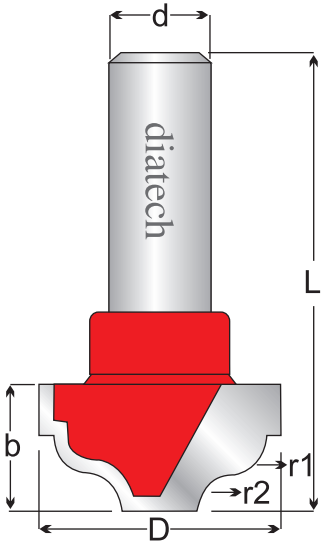

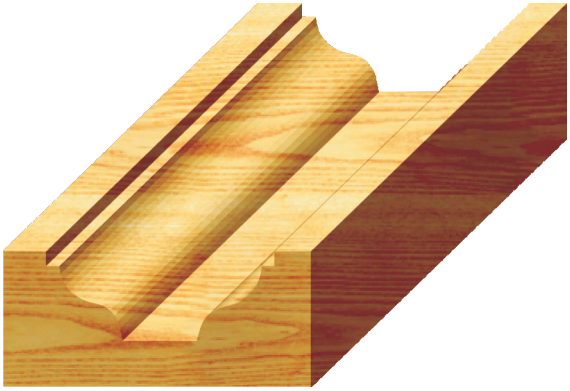

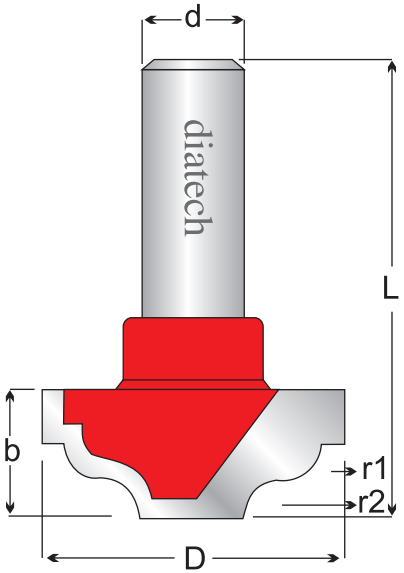

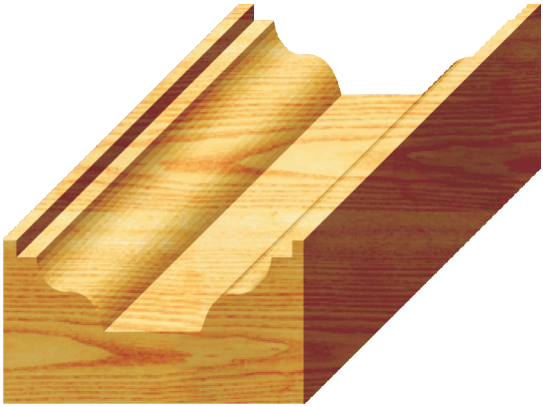

Kod / Art Number — Ölçüler / Dimensions

Kod No:	D	b	r1	r2	L	d	Z
0445-01	40	17	5	4.5	60	14	2
0445-02	28	12	4	3	56	14	2

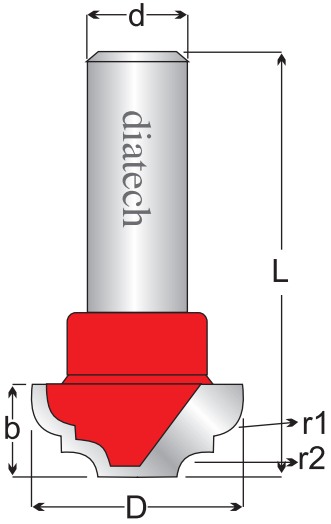

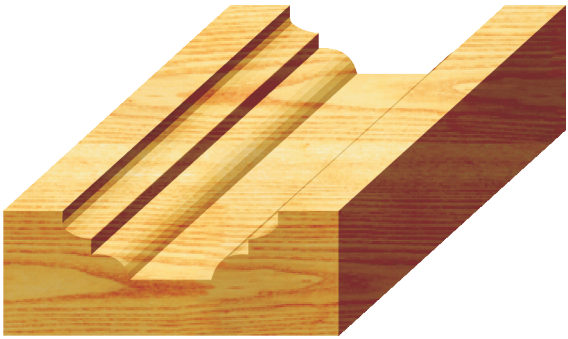

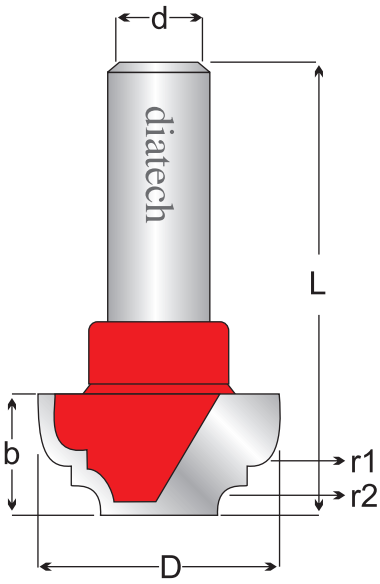

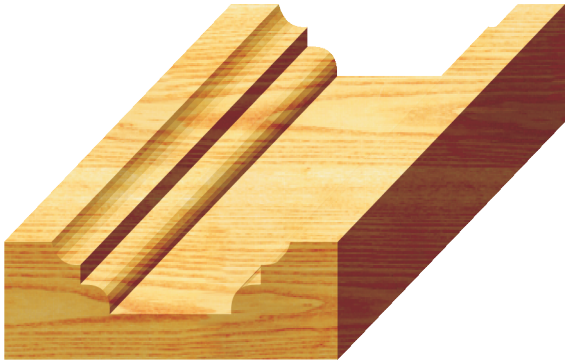

Kod / Art Number — Ölçüler / Dimensions

Kod No:	D	b	r1	r2	L	d	Z
0650-01	32	15	3	4	60	12	2
0650-02	35	17	4,5	4,5	60	12	2

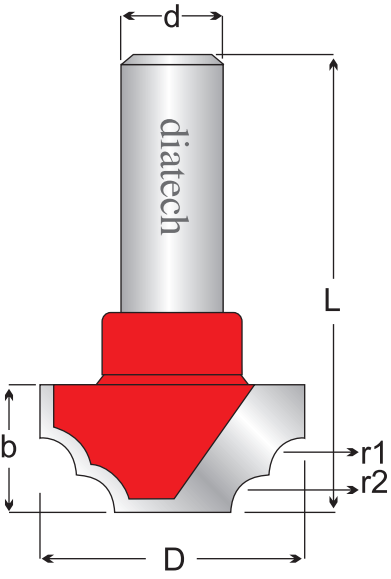

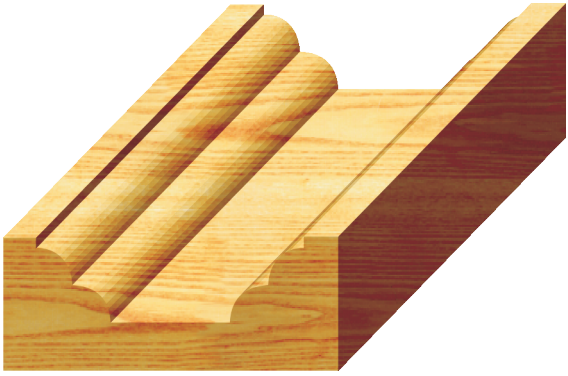

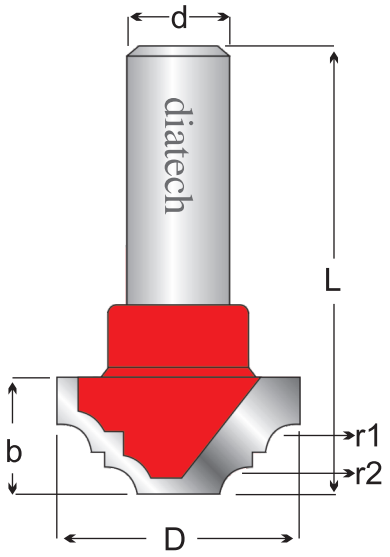

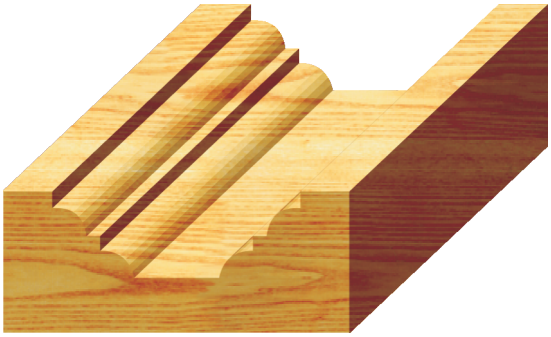

Kod / Art Number — Ölçüler / Dimensions

Kod No:	D	b	r1	r2	L	d	Z
0655-01	32	15	4	4,5	73	14	2
0655-02	35	14	5	2	58	14	2

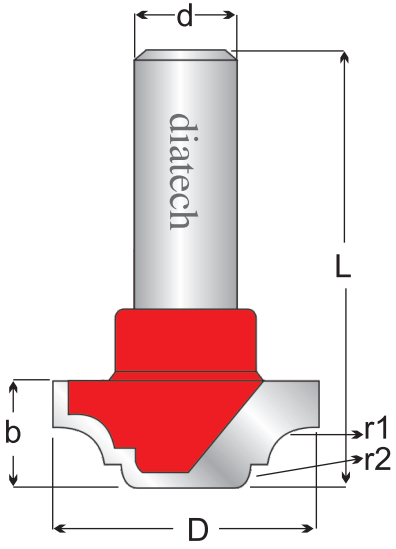



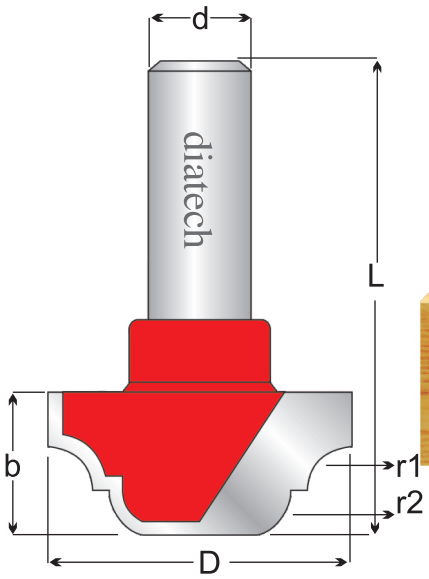



Kod / Art Number — Ölçüler / Dimensions

Kod No:	D	b	r1	r2	r3	L	d	Z
0660-01	40	18	5	6	-	63	14	2
0660-01	28	14	3	3	5	58	14	2

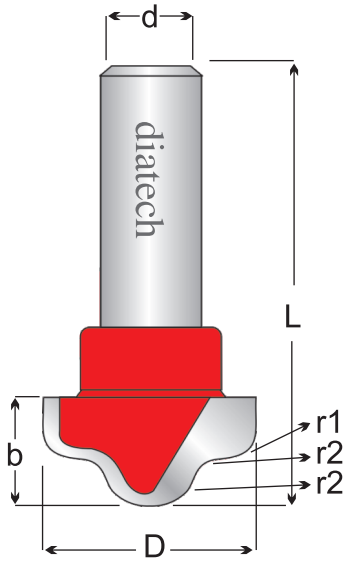



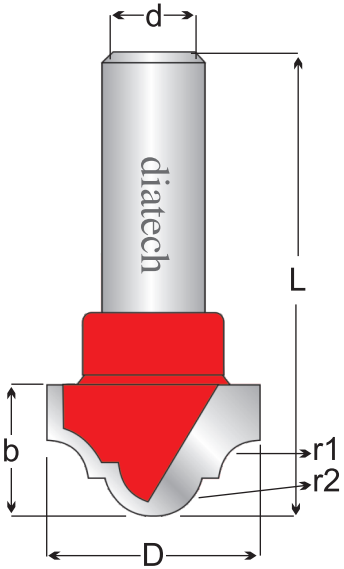



Kod / Art Number — Ölçüler / Dimensions

Kod No:	D	b	r1	r2	L	d	Z
0665-01	28	17	5	6,5	61	14	2
0665-02	32	17	4.5	7	60	14	2

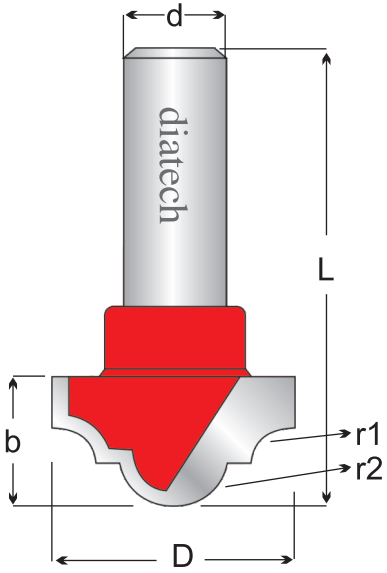



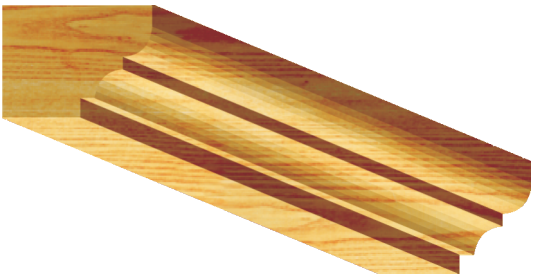

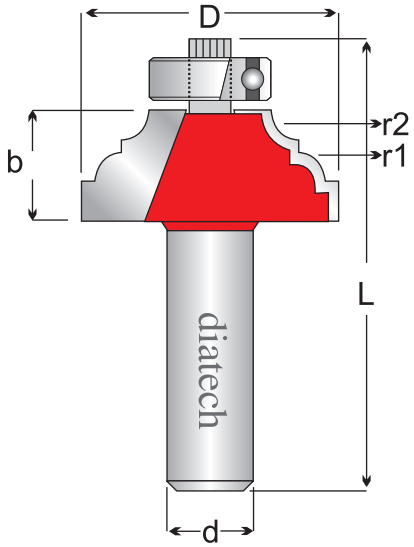

Kod / Art Number — Ölçüler / Dimensions

Kod No:	D	b	r1	r2	L	d	Z
0670-01	34	15	4	4	60	12	2
0670-02	36	16	4	4	61	12	2

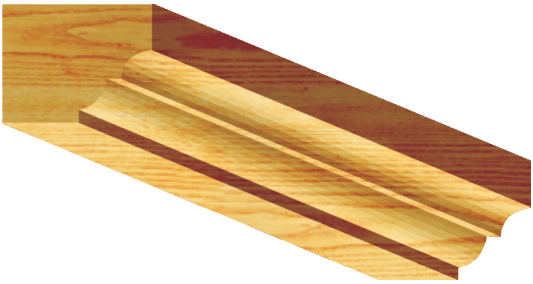

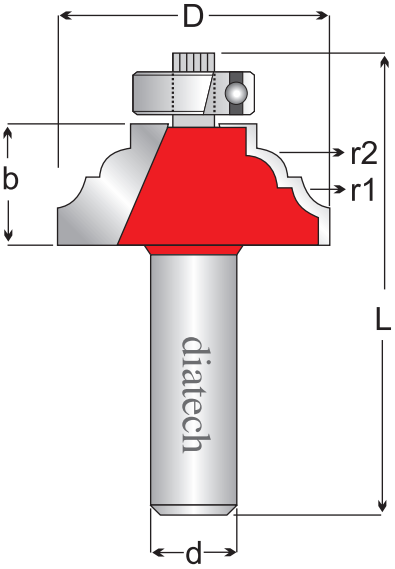

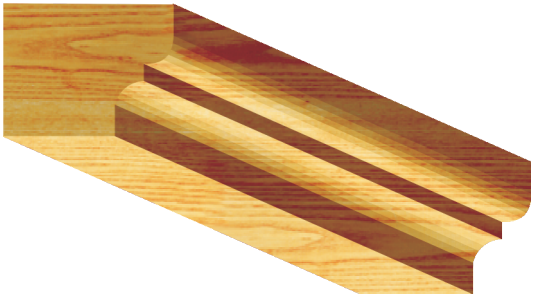

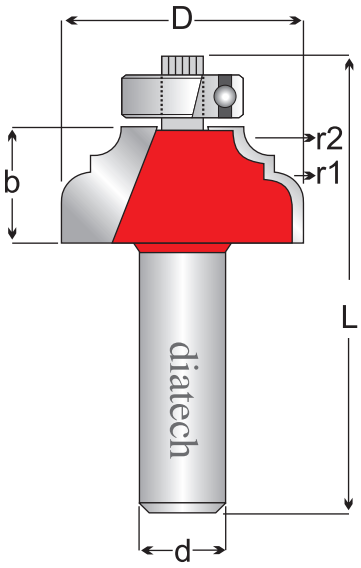

Kod / Art Number — Ölçüler / Dimensions

Kod No:	D	b	r1	r2	L	d	Z
0675-01	32	15	4	3,5	60	12	2
0675-02	40	16	5	4	62	12	2

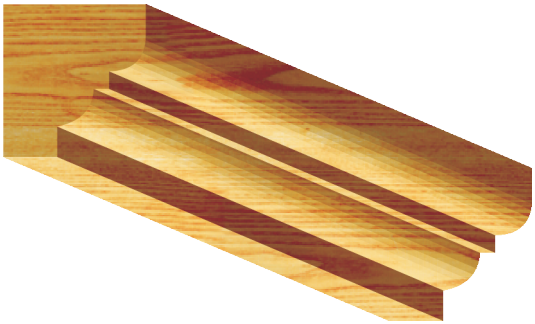

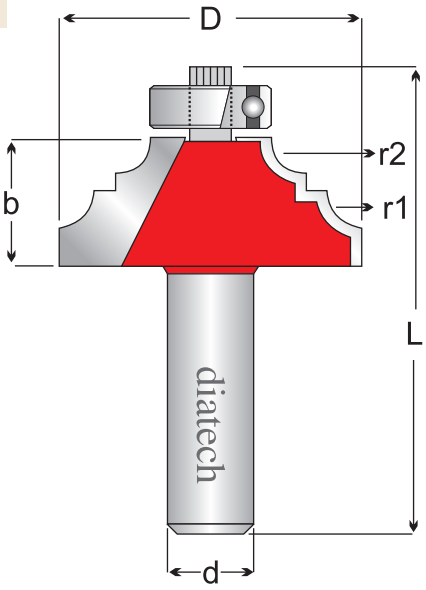

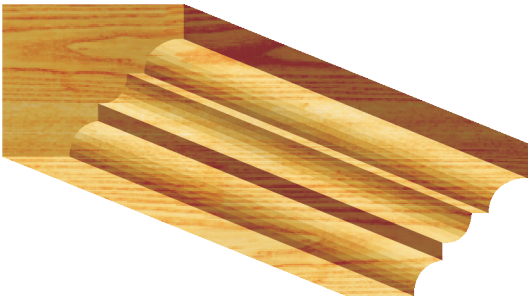

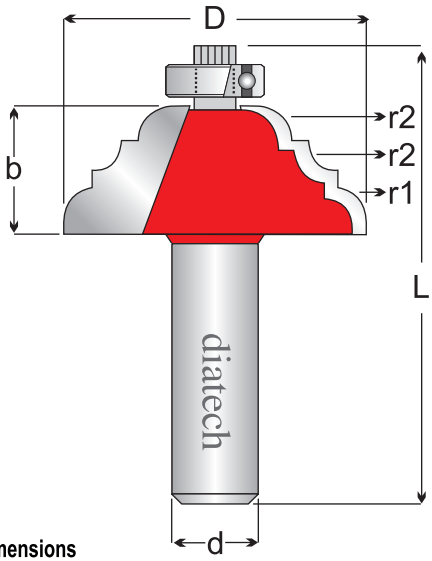

Kod / Art Number — Ölçüler / Dimensions

Kod No:	D	b	r1	r2	r3	L	d	Z
0680-01	40	17	4	3	4,5	60	12	2
0680-02	63	19	4	4	4	62	12	2

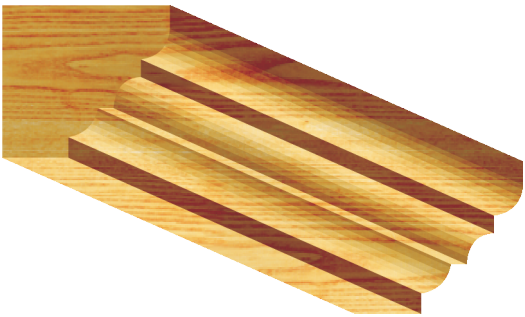

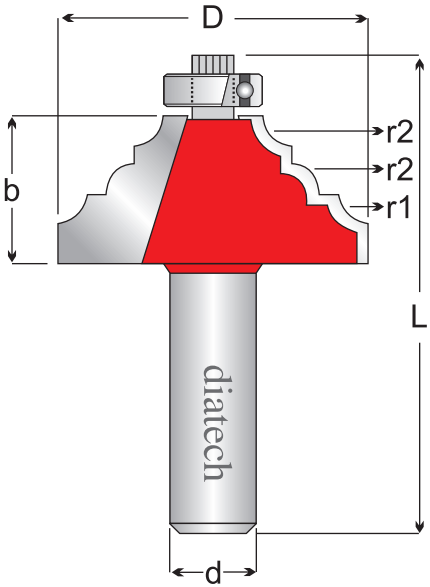

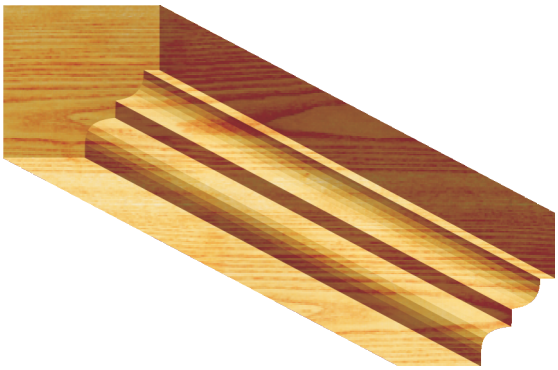

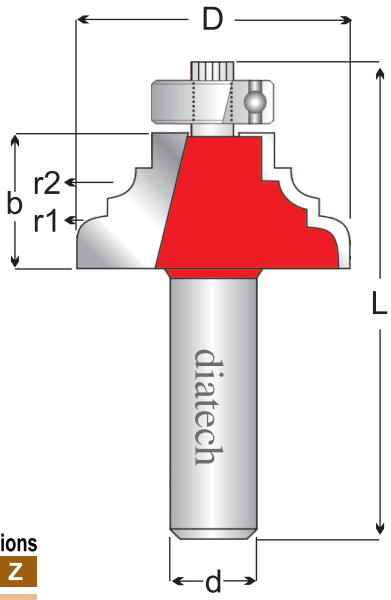

Kod / Art Number — Ölçüler / Dimensions

Kod No:	D	b	r1	r2	r3	L	d	Z
0685-01	36	18	3,5	3,5	-	63	12	2
0685-02	36	19	5	5	4	64	12	2

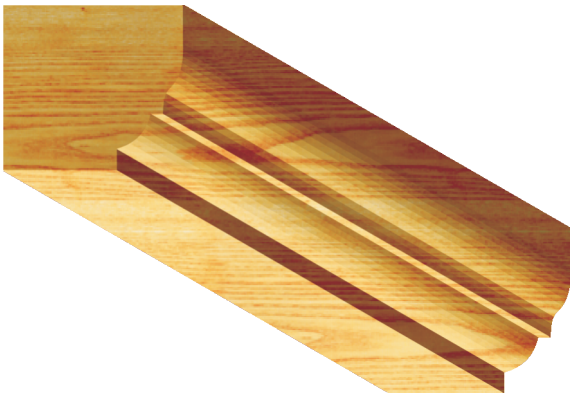

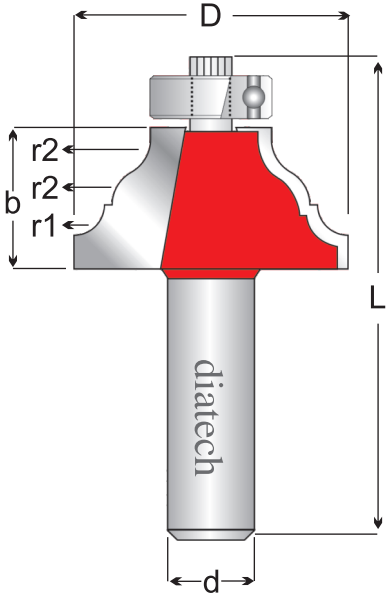

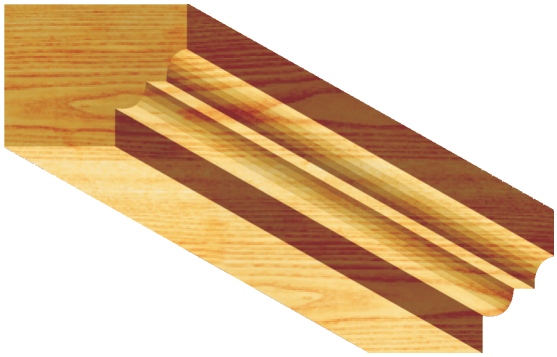

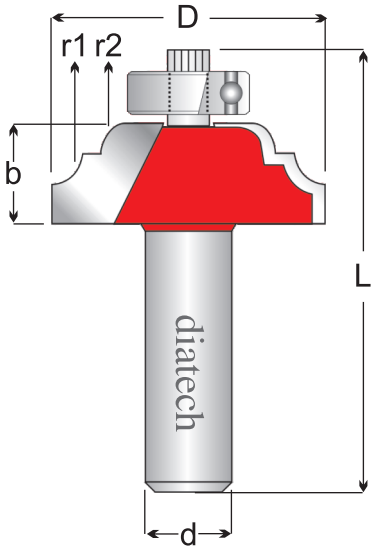

Kod / Art Number — Ölçüler / Dimensions

Kod No:	D	b	r1	r2	L	d	Z
0690-01	36	13	5	4	59	12	2
0690-02	44	17	6	7	61	12	2

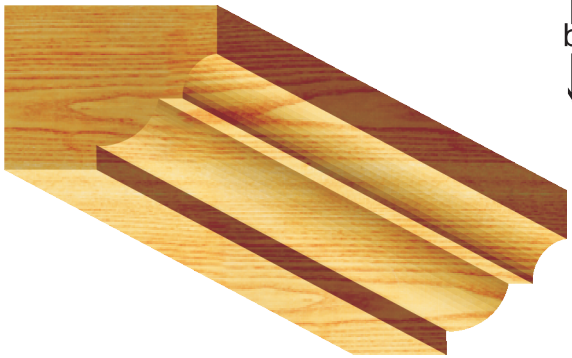

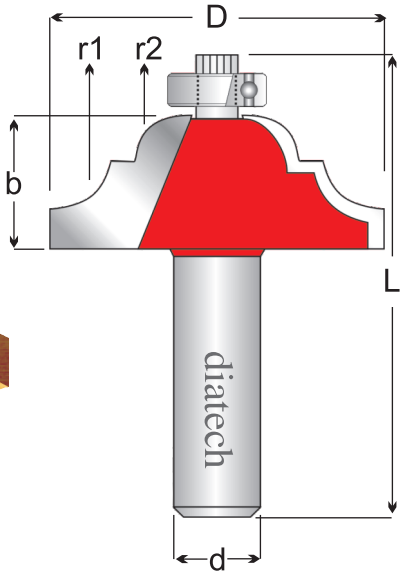

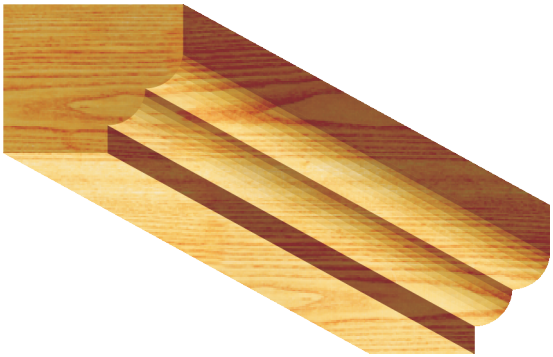

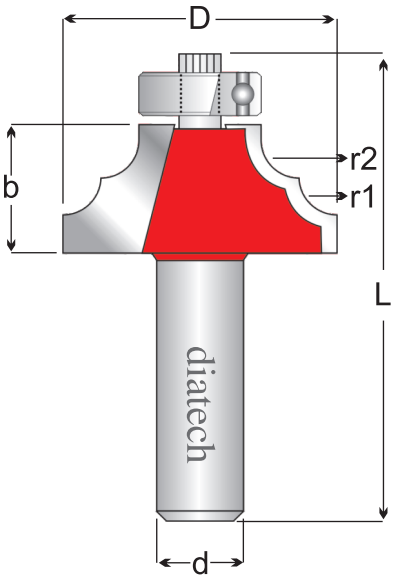

Kod / Art Number — Ölçüler / Dimensions

Kod No:	D	b	r1	r2	L	d	Z
0695-01	35	17	5	5	62	12	2
0695-02	42	22	4	4	66	12	2

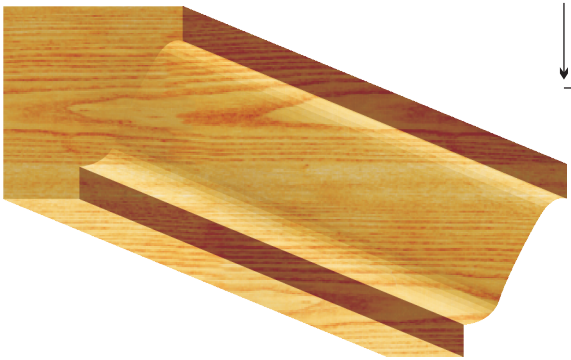

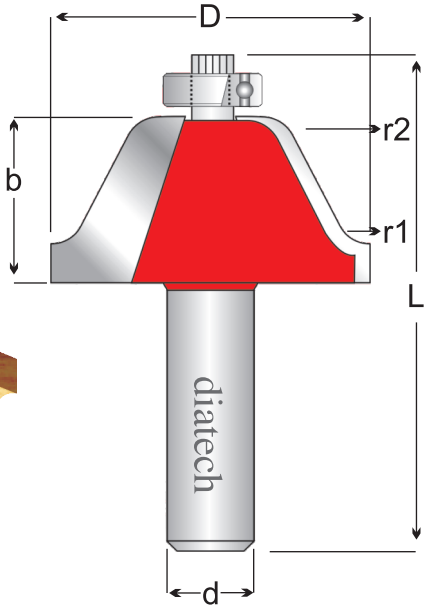

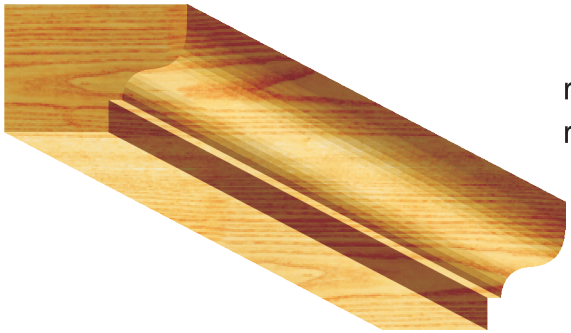

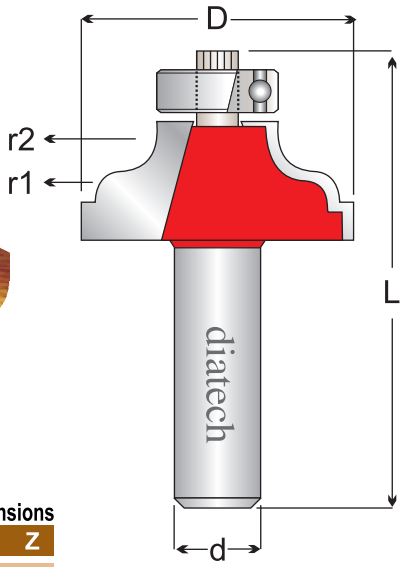

Kod / Art Number — Ölçüler / Dimensions

Kod No:	D	b	r1	r2	r3	L	d	Z
0700-01	36	16	4,5	3,5	-	60	12	2
0700-02	40	16	5	5	-	61	12	2

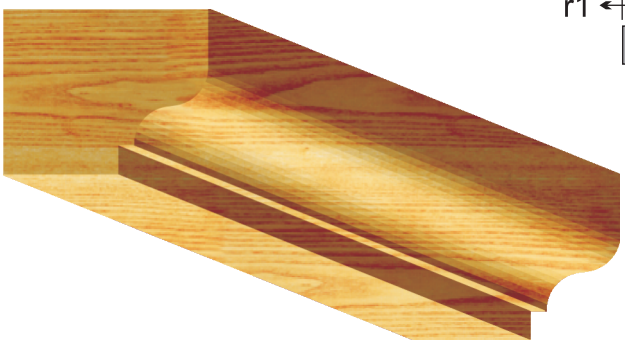

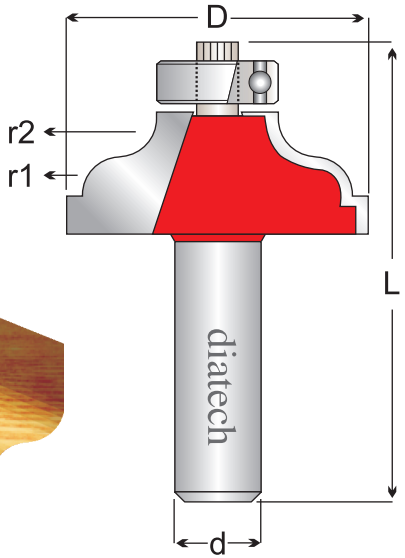

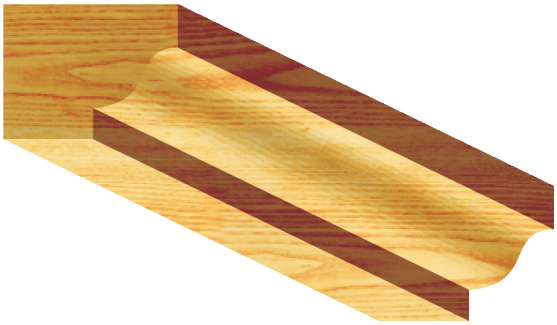

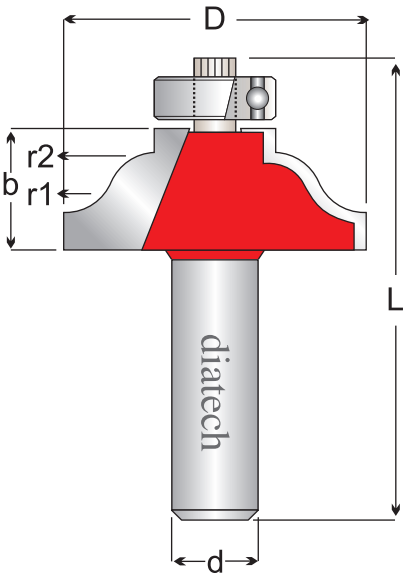

Kod / Art Number — Ölçüler / Dimensions

Kod No:	D	b	r1	r2	L	d	Z
0705-01	40	16	6	6	61	12	2
0705-02	35	15	5	4,5	60	12	2

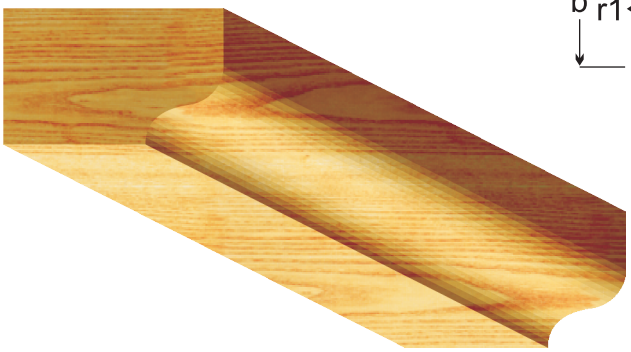

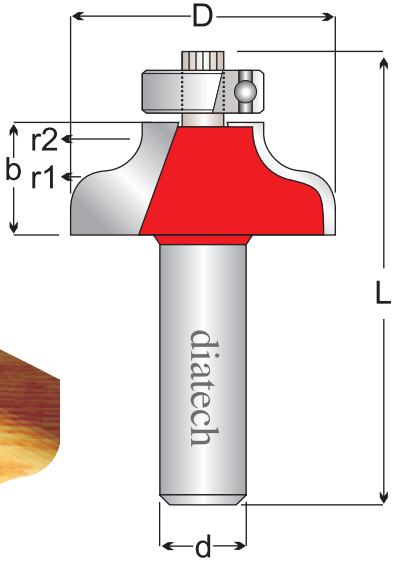

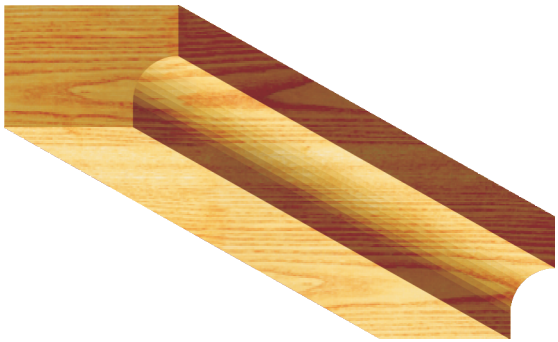

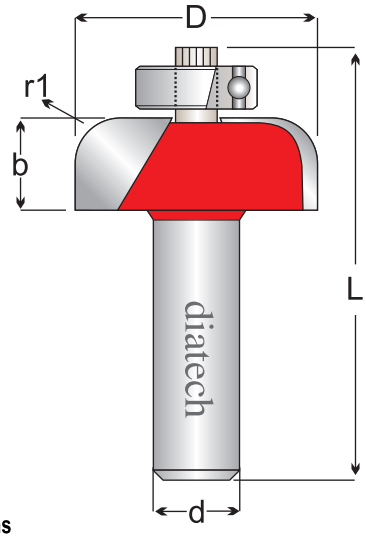

Kod / Art Number — Ölçüler / Dimensions

Kod No:	D	b	r1	r2	r3	L	d	Z
0710-01	32	12	6	-	-	57	12	2
0710-02	35	16	8	-	-	60	12	2

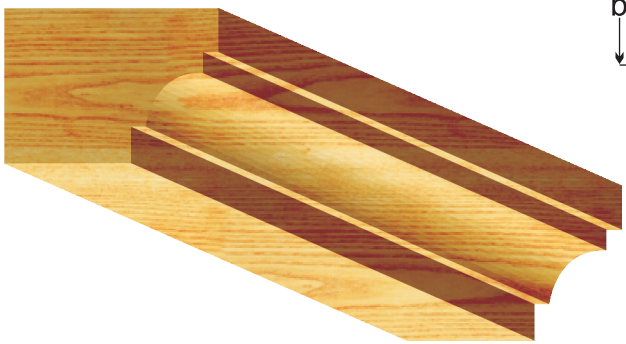

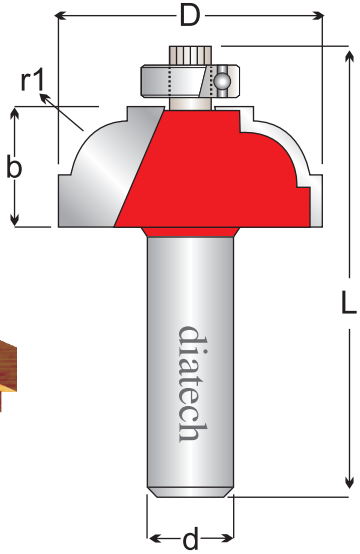

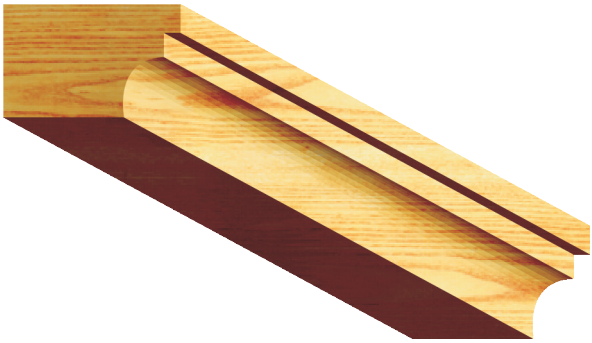

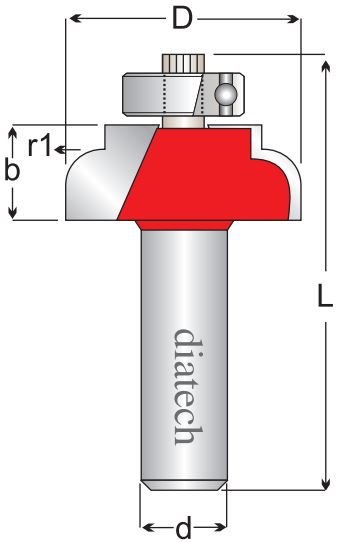

Kod / Art Number — Ölçüler / Dimensions

Kod No:	D	b	r1	L	d	Z
0715-01	32	13	4	58	12	2
0715-02	13	30	-	77	12	2



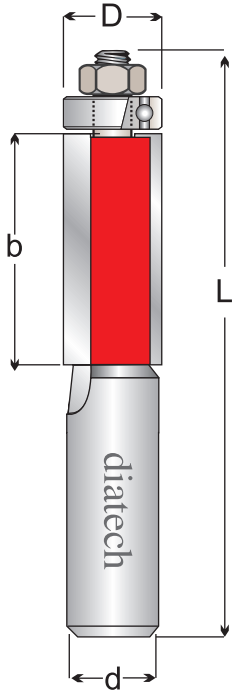



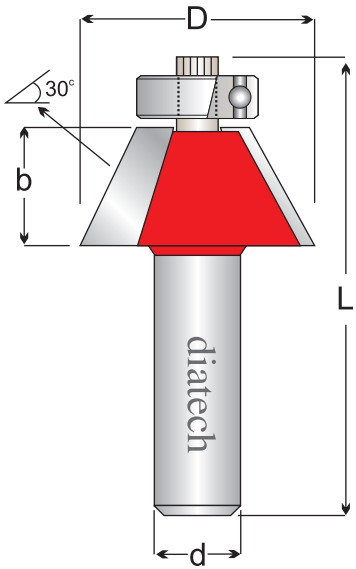

Kod / Art Number — Ölçüler / Dimensions

Kod No:	D	b	r1	r2	a°	L	d	Z
0720-01	31	17	-	-	30	61	12	2
07200-02	31	19	-	-	45	59	12	2

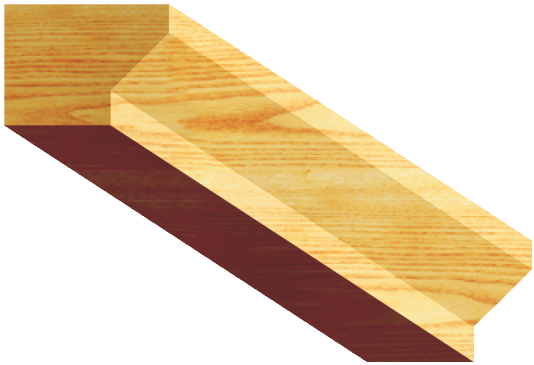

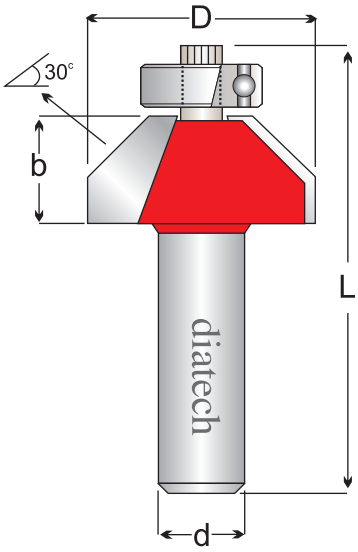



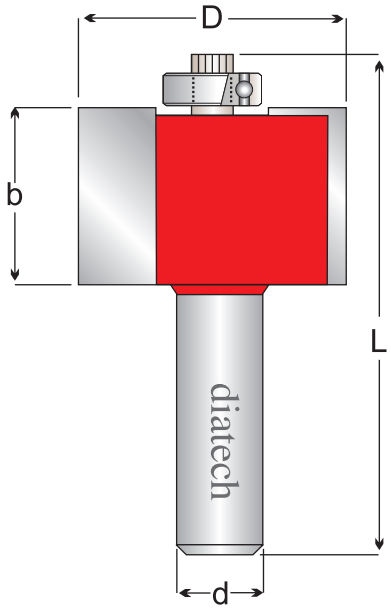

Kod / Art Number	Ölçüler / Dimensions				
Kod No:	D	b	L	d	Z
0725-01	35	23	66	12	2
0725-02	35	30	72	12	2



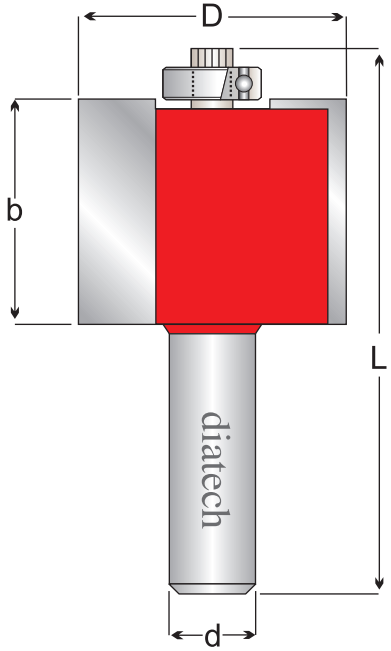

Kod / Art Number — Ölçüler / Dimensions

Kod No:	D	b	r1	L	d	Z
0730-01	21	9	2-3	54	6	2
0730-02	21	9	2-3	54	8	2
0730-03	21	9	2-3	54	10	2

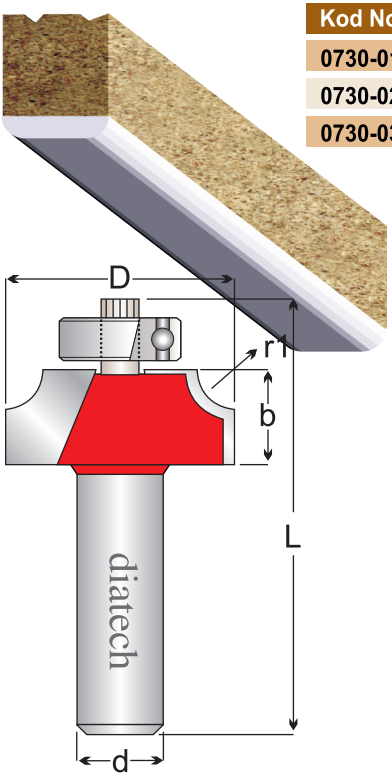

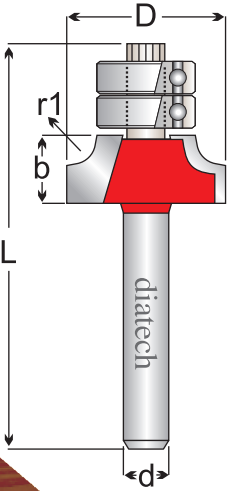

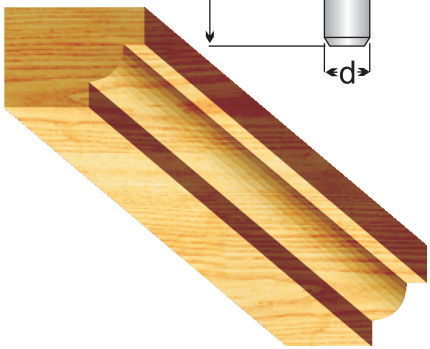

Kod / Art Number — Ölçüler / Dimensions

Kod No:	D	b	r1	L	d	Z
0735-01	32	13	6	58	12	2
0735-02	32	14	8	59	12	2

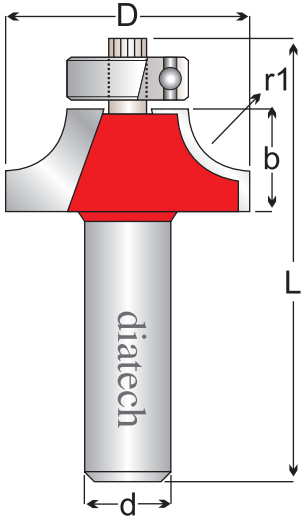

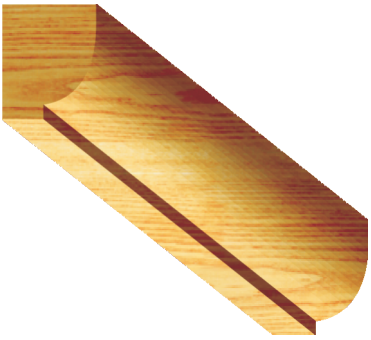

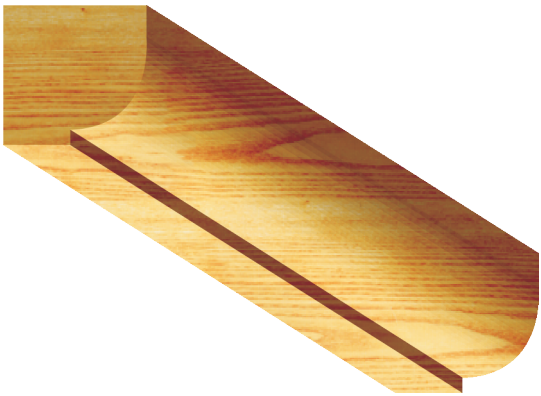

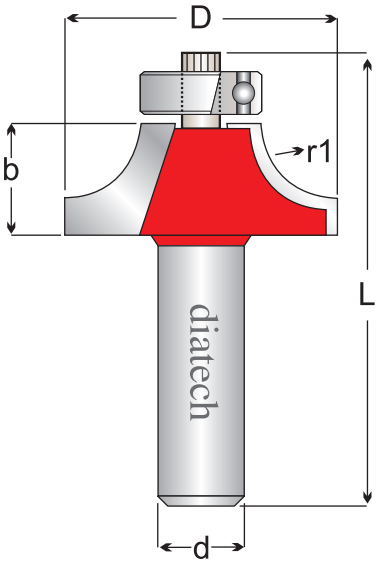

Kod / Art Number — Ölçüler / Dimensions

Kod No:	D	b	r1	L	d	Z
0740-01	36	15	10	60	12	2
0740-02	41	17	12,5	62	12	2



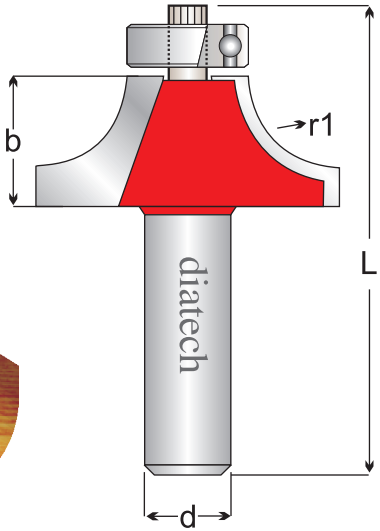



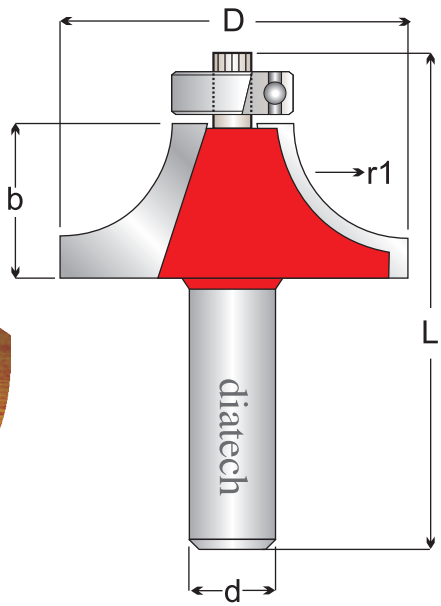

Kod / Art Number — Ölçüler / Dimensions

Kod No:	D	b	r1	L	d	Z
0745-01	46	20	15	66	12	2
0745-02	53	26	20	70	12	2

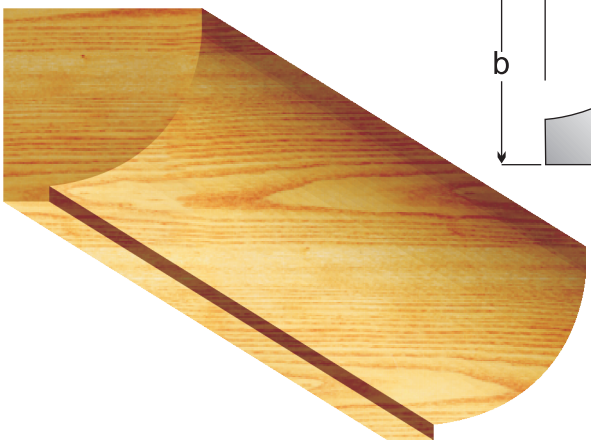

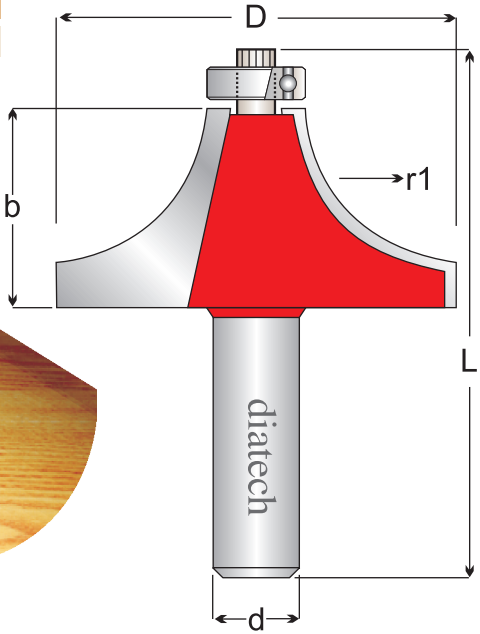



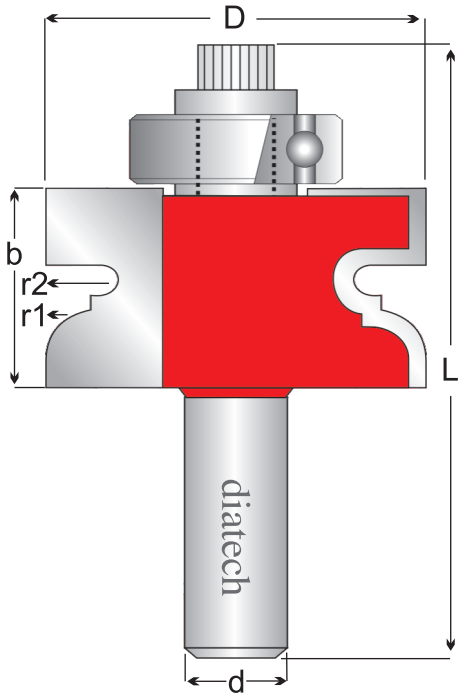

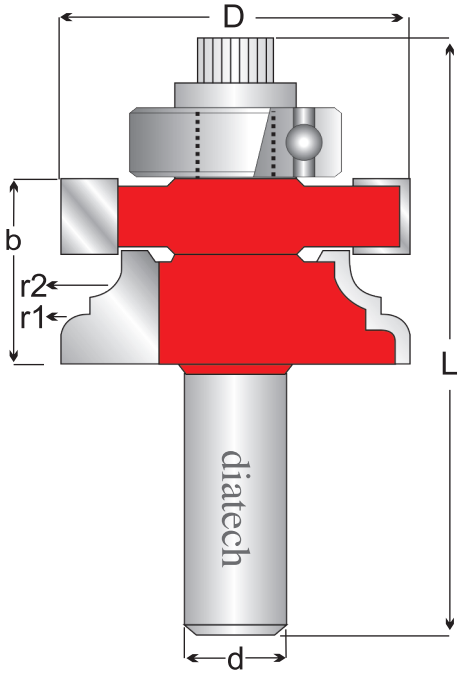

Kod / Art Number — Ölçüler / Dimensions

Kod No:	D	b	r1	r2	L	d	Z
0750-01	50	26	2	6,5	81	14	3
0750-02	46	25	3	4	79	14	3





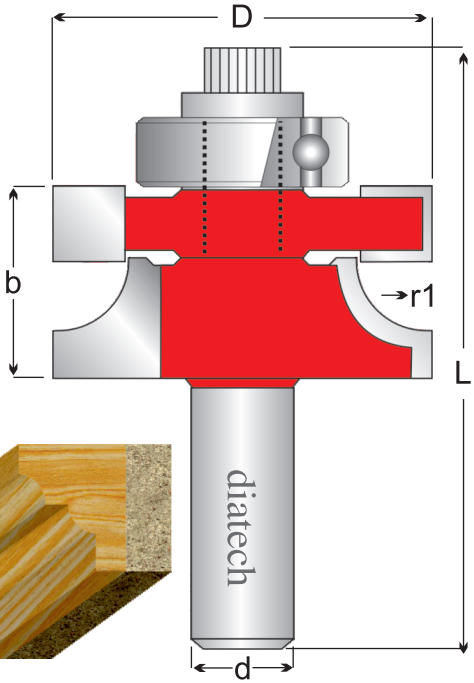

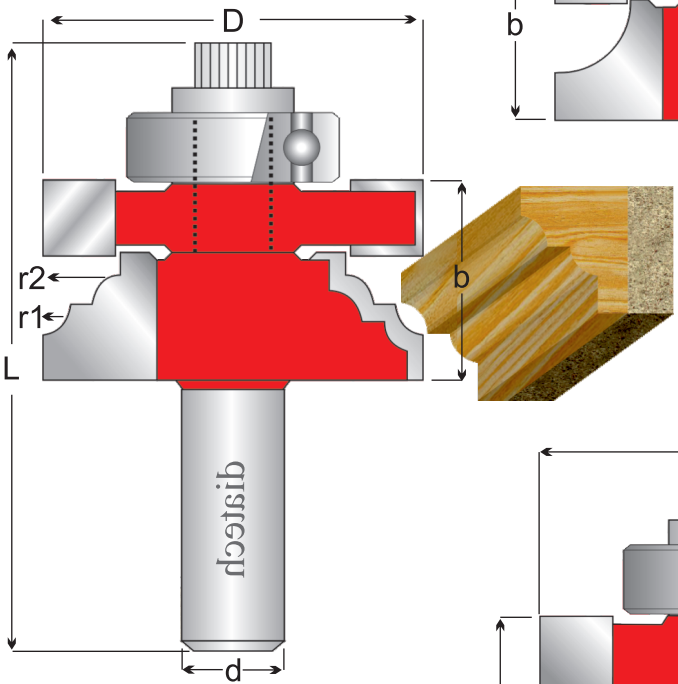

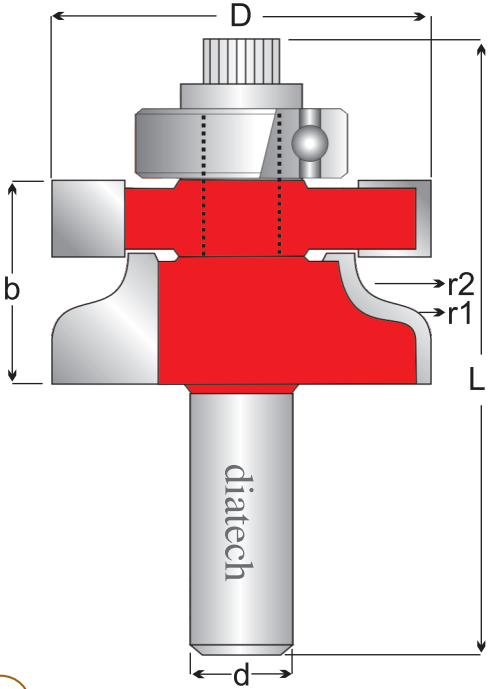

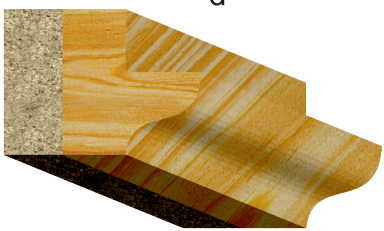

Kod / Art Number Ölçüler / Dimensions

Kod No:	D	b	r1	r2	L	d	Z
0755-01	50	25	10	-	82	14	3
0755-02	50	26	4	4	84	14	3
0755-03	50	27	5	5	82	14	3

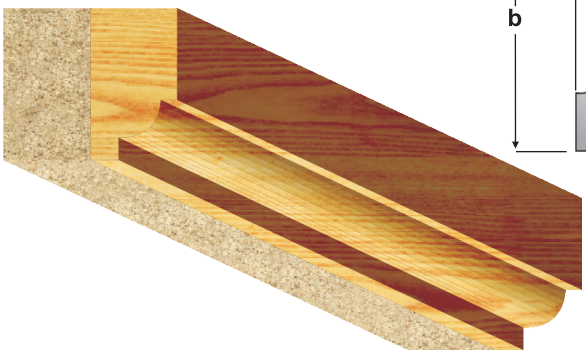

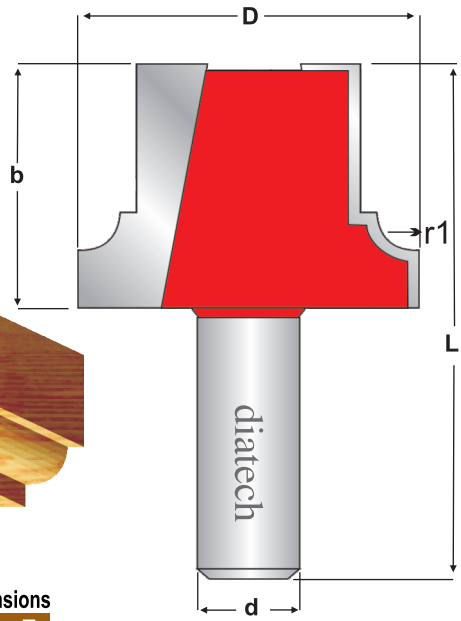

Kod / Art Number — Ölçüler / Dimensions

Kod No:	D	b	r1	r2	L	d	Z
0760-01	45	14	10	-	68	14	3
0760-02	45	14	4	3,5	66	14	3

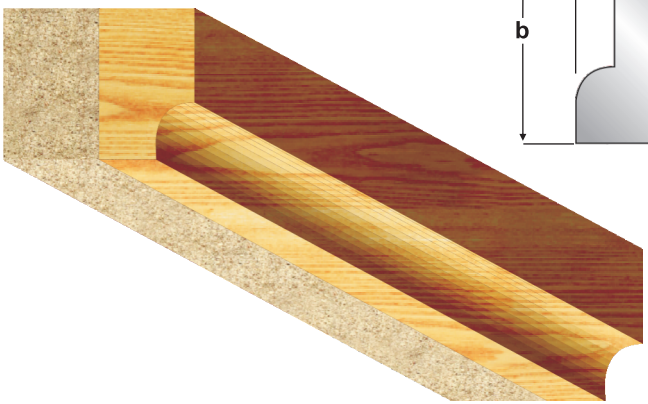

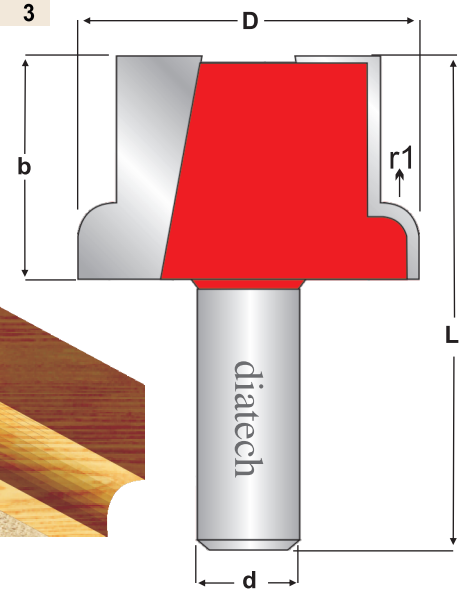



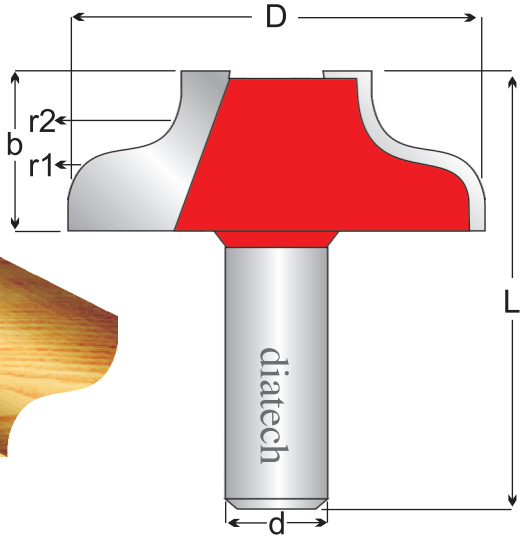

Kod / Art Number — Ölçüler / Dimensions

Kod No:	D	b	r1	r2	L	d	Z
0765-01	55	21	7	7	58	14	3
0765-02	50	23	5	6	59	14	3

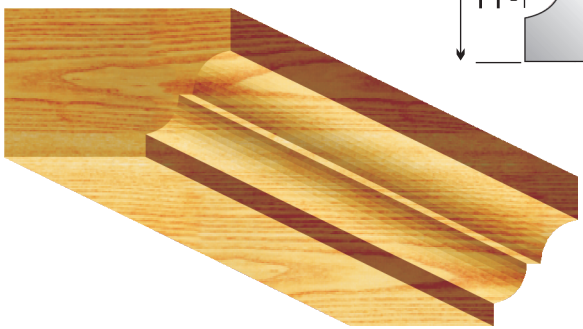

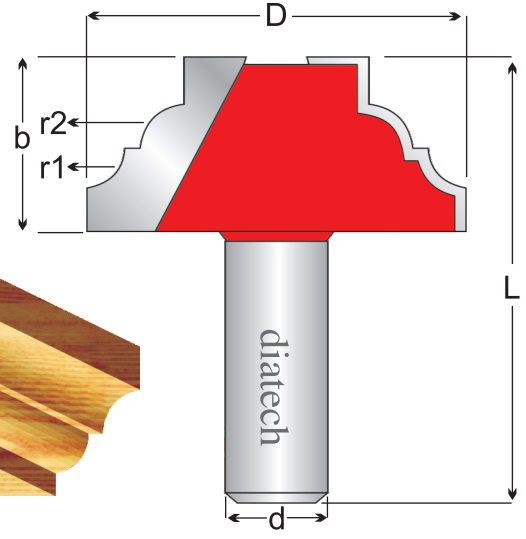



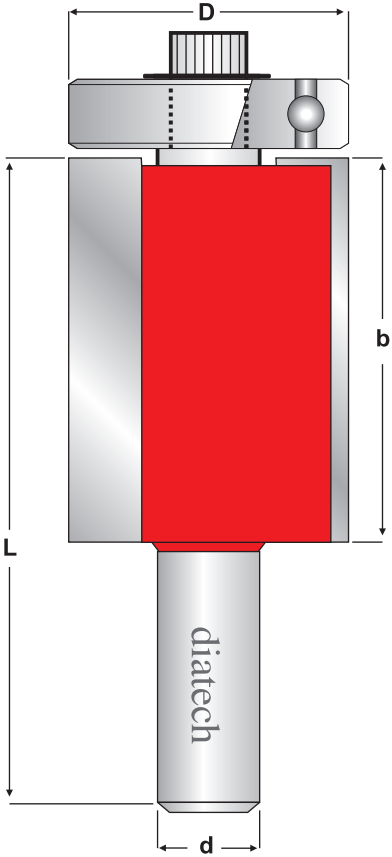

Kod / Art Number	Ölçüler / Dimensions				
Kod No:	D	b	L	d	Z
0770-01	37	50	95	14	4
0770-02	40	30	65	14	4
0770-03	40	40	75	14	4

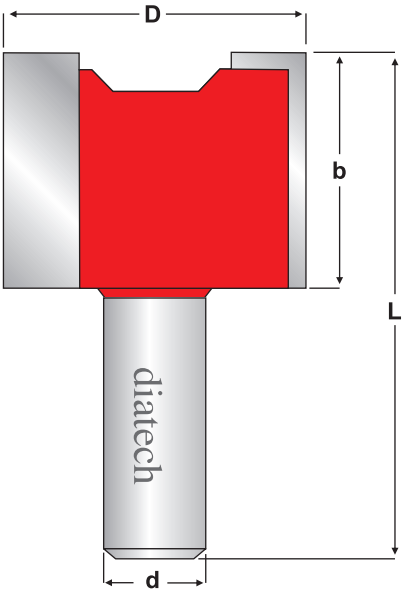

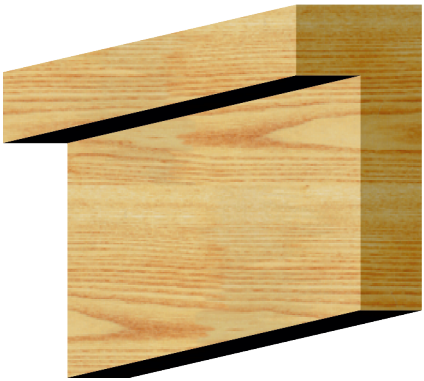



















Kod / Art Number — Ölçüler / Dimensions

Kod No:	D	b	r1	L	d	Z
0775-01	30	12	5	47	14	3
0775-02	36	15	8	50	14	3
0775-03	40	17	10	52	14	3
0775-04	45	20	12,5	55	14	3
0775-05	50	22	15	57	14	3
0775-06	55	25	17.5	60	14	3
0775-07	60	27	20	62	14	3
0775-08	70	32	25	67	14	3
0775-09	80	37	30	77	14	3

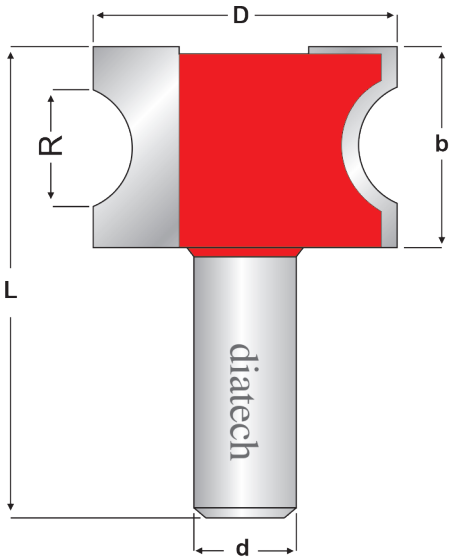

Kod / Art Number — Ölçüler / Dimensions

Kod No:	D	b	R	L	d	Z
0780-01	40	22	10	57	14	3
0780-02	40	25	15	60	14	3
0780-03	42	32	20	67	14	3
0780-04	44	37	22	72	14	3
0780-05	46	42	25	77	14	3
0780-06	48	47	30	82	14	3













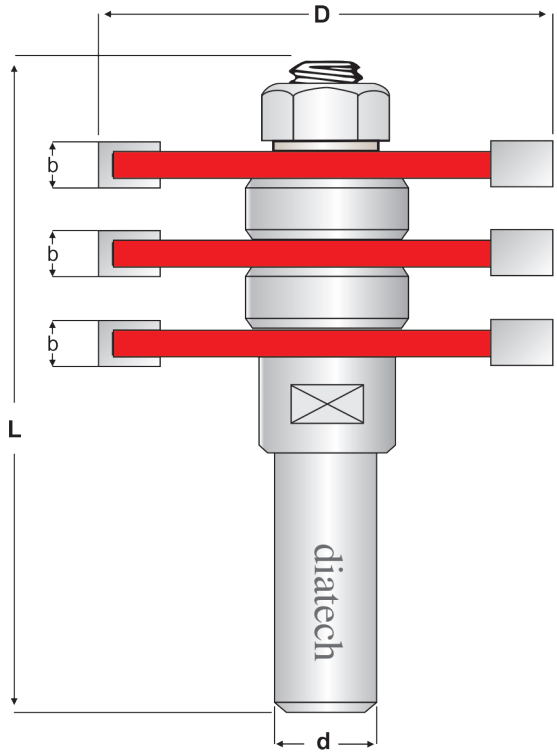

Kod / Art Number — Ölçüler / Dimensions

Kod No:	D	b	L	d	Z
0785-01	60	5	80	14	4
0785-02	60	6	83	14	4
0785-03	60	7	86	14	4

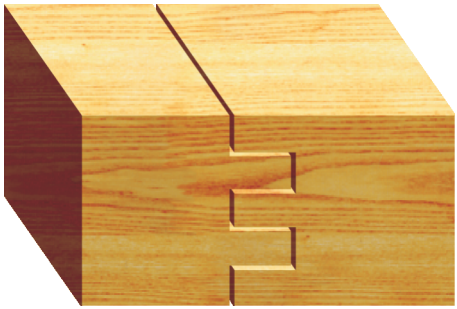

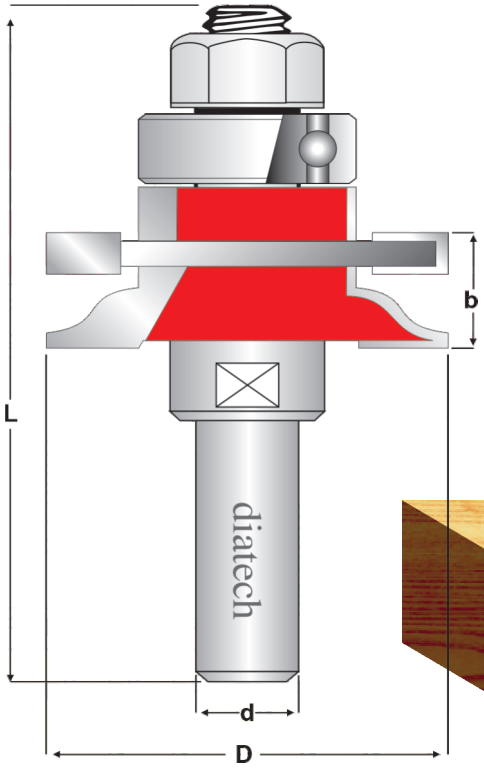

Kod / Art Number — Ölçüler / Dimensions

Kod No:	D	b	L	d	Z
0790-01	54	25	87	14	2

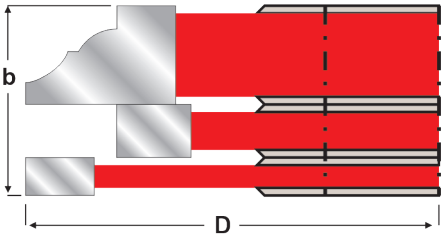

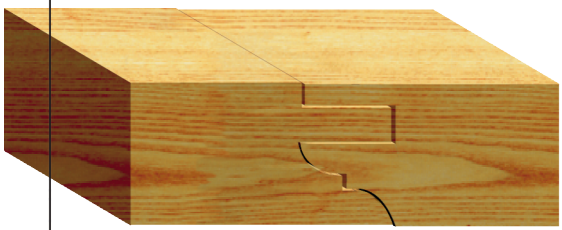

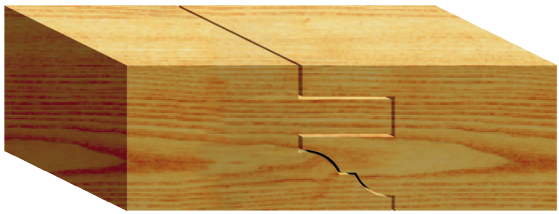

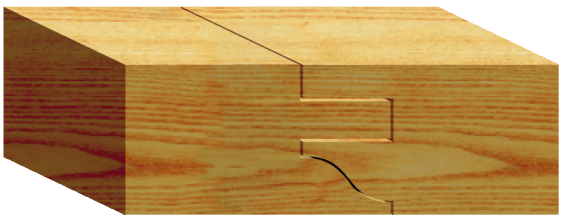

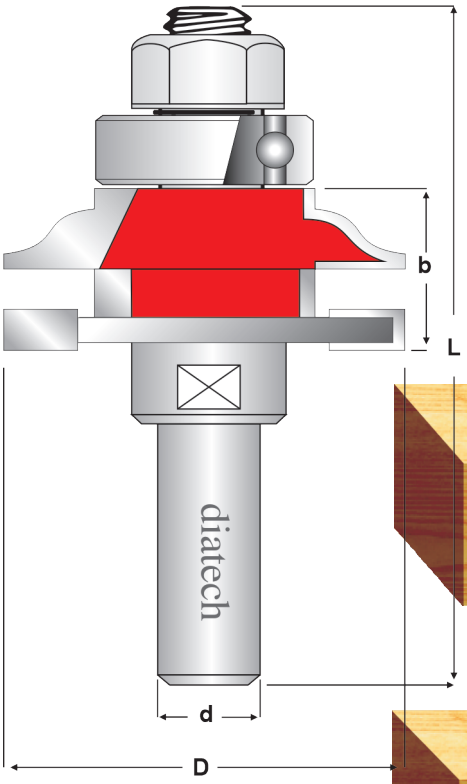

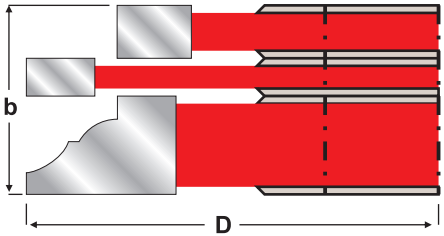







Kod / Art Number	Ölçüler / Dimensions						
Kod No:	D	b	r1	r2	L	d	Z
0795-1	109	13	7	7	47	90	2
0795-2	85	7	--	--	50	90	4
0795-3	109	5	--	--	52	90	4

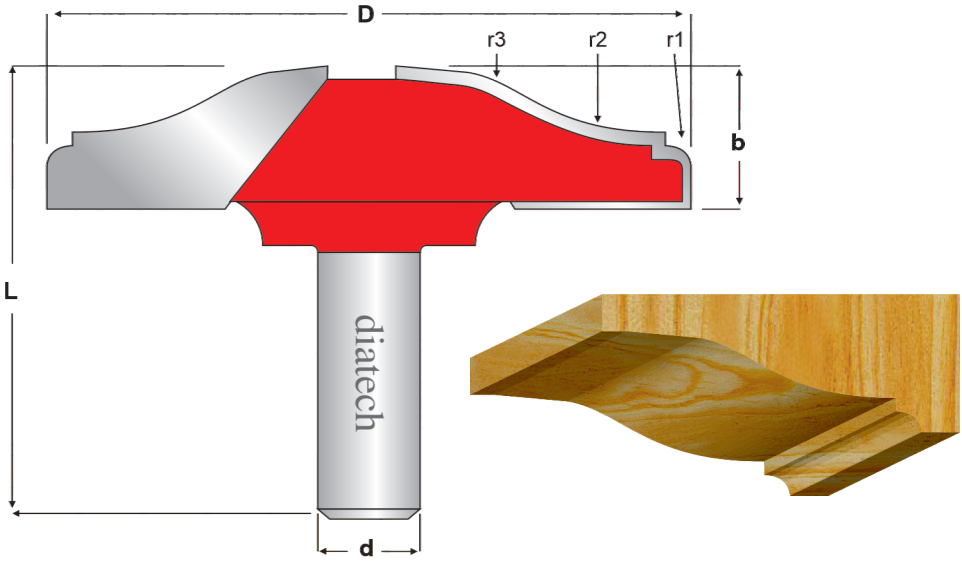

Kod / Art Number — Ölçüler / Dimensions

Kod No:	D	b	r1	r2	r3	r4	L	d	Z
0800-01	86	20	5	37	26	-	61	14	3
0800-02	86	16	15	15	25	25	56	14	3

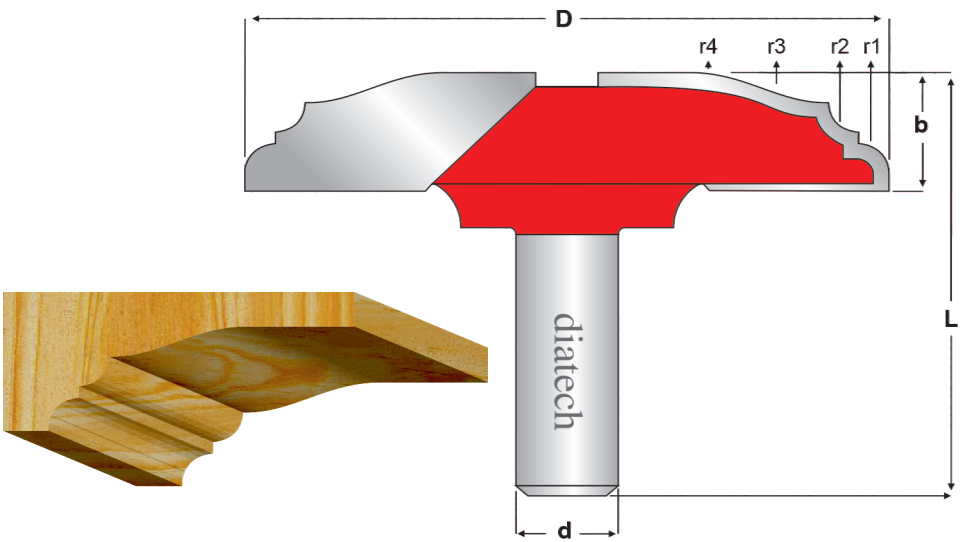

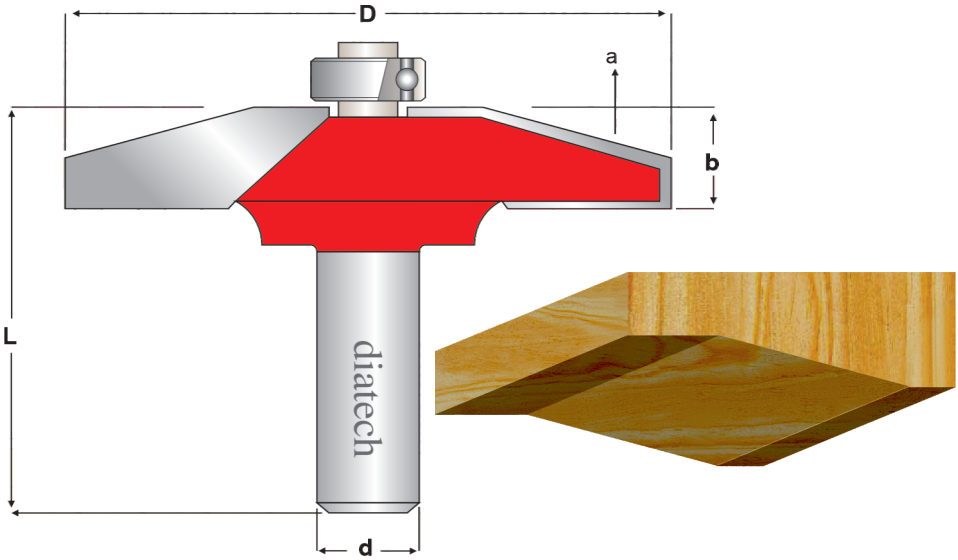

Kod / Art Number — Ölçüler / Dimensions

Kod No:	D	b	r1	r2	a⁰	L	d	Z
0805-01	86	13	15	-	-	59	14	3
0805-01	86	17	15	45	45	55	14	3

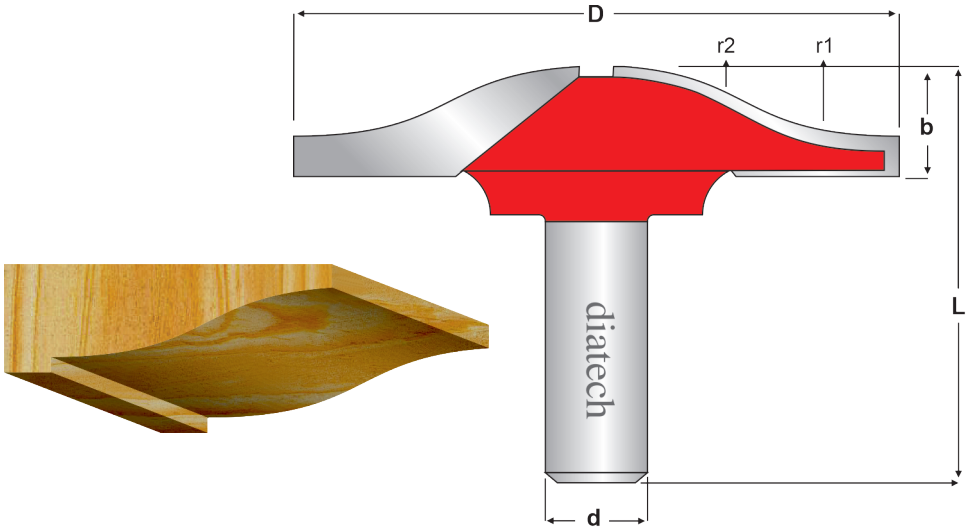


SPARQ

S.M. 45° PROFİL FREZE BIÇAKLARI / T.C.T. PROFILE ROUTER CUTTERS	133
S.M. PROFİL FREZE BIÇAKLARI (DIŞ KAVİS)/ T.C.T. PROFILE CUTTERS	134
S.M. PROFİL FREZE BIÇAKLARI (DIŞ KAVİS)/ T.C.T. PROFILE CUTTERS	135-136
S.M. PROFİL FREZE BIÇAKLARI / PROFİLE CUTTERS BLOCK T.C.T.	137-147
S.M. PLAKETLİ PROFİL FREZE BIÇAKLARI / PROFİLE CUTTERS BLOCK T.C.T.	148-149
S. M. PLAKETLİ AHŞAP DOĞRAMA DAİRE VE PLANYA BIÇAKLARI / REBATING CUTTER BLOCK T.C.T	150
S.M. YARIM DAİRE KENAR YUVARLAMA BIÇAKLARI / HALF ROUND PROFİLE CUTTERS BLOCK T.C.T.	151
S.M. 1/4 KENAR YUVARLAMA FREZE BIÇAKLARI / 1/4 RADIUS PROFİLE CUTTERS BLOCK T.C.T.	152
S.M. PLAKETLİ EĞRİ VE DÜZ ÇITA BIÇAKLARI / PROFİLE ROUTER CUTTERS T.C.T.	153-156
SERT METAL PLAKETLİ PROFİL TAKOZ BIÇAĞI / MULTI GROOVING BITS T.C.T.	157
S.M. PLAKETLİ POSTFORMING BIÇAKLARI / PROFİLE CUTTERS BLOCK T.C.T.	158
S.M. PLAKETLİ MASA KENAR YUVARLAMA BIÇAKLARI / PROFİLE CUTTERS BLOCK T.C.T.	159-161
S. M. PLAKETLİ SIRA KALEMLİK ve KENAR TEMİZLEME FREZE BIÇAKLARI / REBATING CUTTERS BLOCK T.C.T.	162-163
S.M. PLAKETLİ KAPI GÖBEK TABLA FREZE BIÇAKLARI / PANEL RAISING CUTTER T.C.T.	164-165
S.M. PLAKETLİ KAPAK TABLA FREZE BIÇAKLARI / PANEL RAISING CUTTER T.C.T.	166-167
S.M. PLAKETLİ RUSTİK KAPI PROFİL BIÇAK GRUPLARI / TONGUE AND GROOVE CUTTER SET FOR THE DOORS T.C.T.	168-170
S.M. PLAKETLİ BOY EKLEME BIÇAĞI / FINGER JOINTER CUTTER T.C.T.	171-175
S.M. RUSTİK ÇERÇEVE BİRLEŞTİRME FREZE BIÇAK GRUBU / TONGUE AND GROOVE CUTTERS SET T.C.T.	176
S.M. PLAKETLİ 45 EKLEME BIÇAKLARI / PANEL RAISING CUTTER T.C.T.	177-178
S.M. PLAKETLİ PERVAZ BIÇAK GRUPLARIKLARI / PROFILE CUTTER COMBINATION T.C.T.	179
S.M. PLAKETLİ SÜPÜRGELİK GRUP BIÇAKLARI / PROFILE CUTTER COMBINATION T.C.T.	180

S.M. KAPI LAMBA FREZE BIÇAKLARI / CUTTERS BLOCK FOR THE DOOR SIDE T.C.T.	181
S.M. PLAKETLİ KAPI KASASI PROFİL FREZE BIÇAK GRUBU / PROFILE REUTER CUTTERS T.C.T.	182-183
S.M. PLAKETLİ PARKE GRUP BIÇAKLARI / ADJUSTABLE TONGUE AND GROOVE CUTTER SET T.C.T.	184
S.M. PLAKETLİ ÇİFT YÜZLÜ LAMBİRİ GRUP BIÇAKLARI / ADJUSTABLE TONGUE AND GROOVE CUTTER SET T.C.T.	185
S.M. PLAKETLİ TEK YÜZLÜ LAMBİRİ GRUP BIÇAKLARI / ADJUSTABLE TONGUE AND GROOVE CUTTER SET T.C.T.	186
S.M. KAPAK YÜZÜ, FİTİL, DAİRE VE PLANYA BIÇAKLARI / PROFILE CUTTERS BLOCK T.C.T.	187-189
S.M. PLAKETLİ MERDİVEN KÜPEŞTE BIÇAKLARI / PROFILE CUTTERS BLOCAK T.C.T.	190-192
S.M. PLAKETLİ SOFTFORMING BIÇAKLARI / PROFILE CUTTERS BLOCK T.C.T.	193
HSS HELİS KIRICILI VE DÜZ AĞIZLI TEMİZLEME BIÇAKLARI / HSS COPYING JOINING CUTTERS.	194
S. M. HELİS DÜZ KIRICILI TEMİZLEME BIÇAKLARI / T.C.T. OR SS COPYING - JOINING CUTTERS.	195
S. M. KANAL FREZE BIÇAKLARI / GROOVING CUTTERS T.C.T .	196
S.M. PLAKETLİ PENCERE DOĞRAMA BIÇAKLARI / T.C.T CUTTERS BLOCKS WINDOV (56X75) mm.	197-199
S. M. JİLETLİ TAKMA UÇLU FREZE TOPLARI / REBATING CUTTER BLOCK Z2+V2 WITH REVERSIBLE CARBIDE KNIVES.	200



Kod / Art Number	Ölçüler / Dimensions					
Kod No:	D	b1	b2	a	d	Z
0850-01	125	25	20	45	30	3
0850-02	149	37	32	45	30	3
0850-03	108	25	20	30	30	3

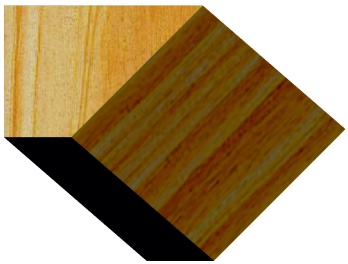

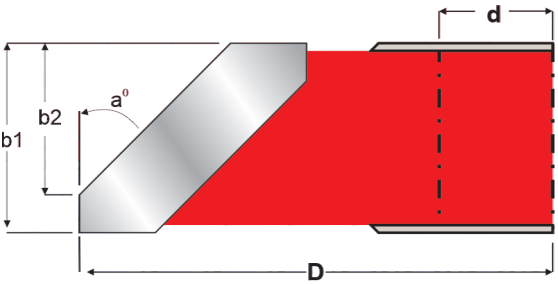

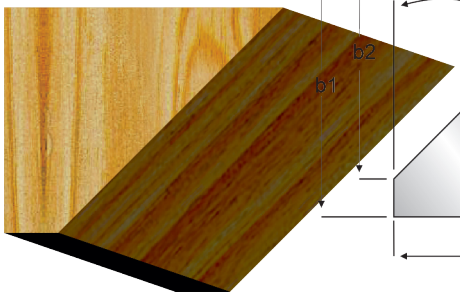

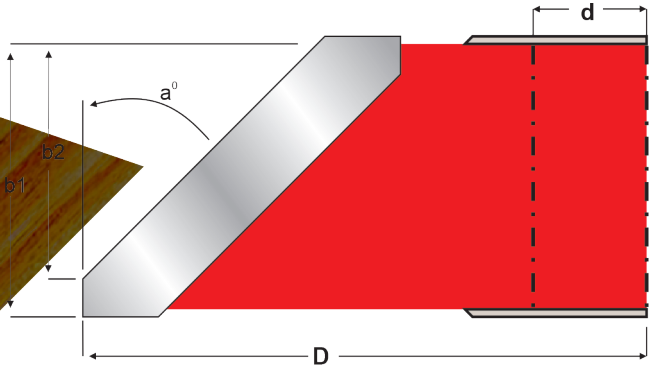

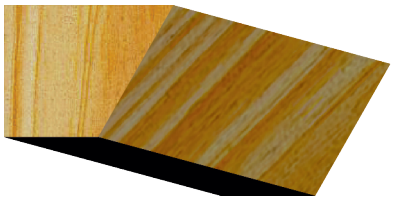

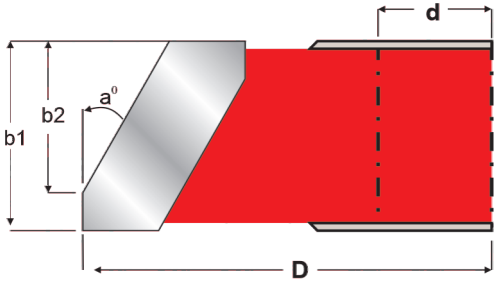

Kod / Art Number	Ölçüler / Dimensions				
Kod No:	D	b	r	d	Z
0855-01	130	18	15	30	3
0855-02	130	23	20	30	3
0855-03	130	28	25	30	3
0855-04	130	33	30	30	3

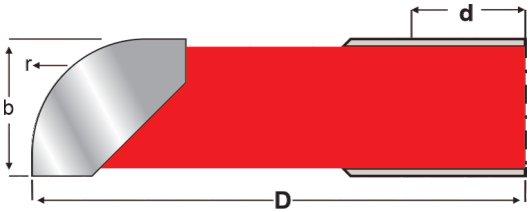



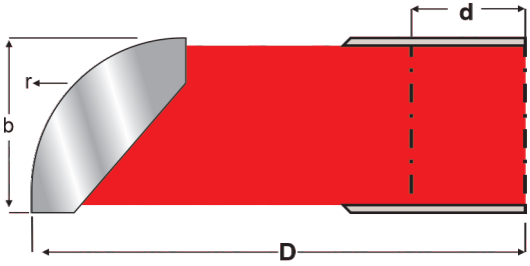

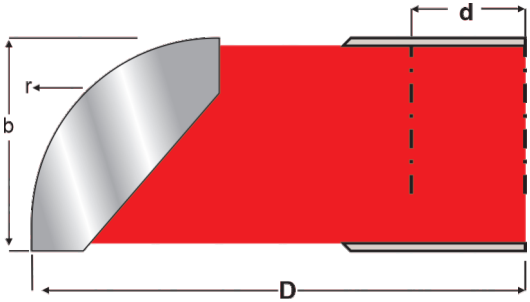



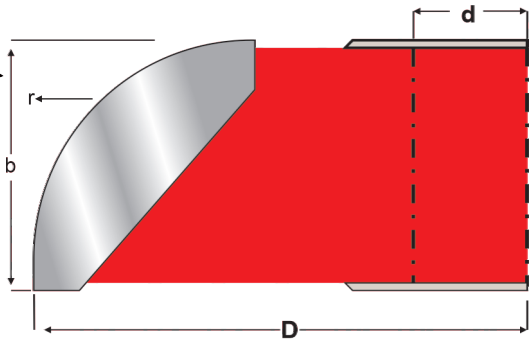

Kod / Art Number — Ölçüler / Dimensions

Kod No:	D	b	r	d	Z
0860-01	130	10	5	30	3
0860-02	130	20	10	30	3
0860-03	130	25	12.5	30	3
0860-04	130	30	15	30	3

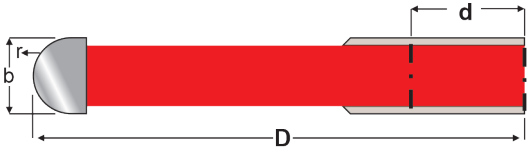



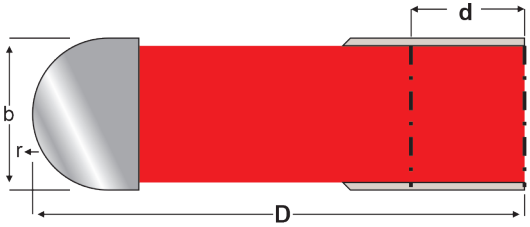

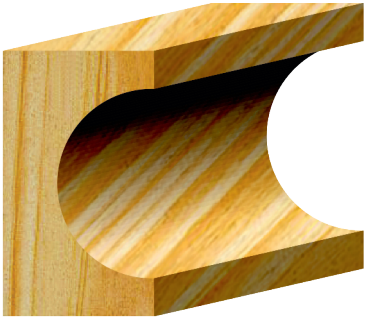

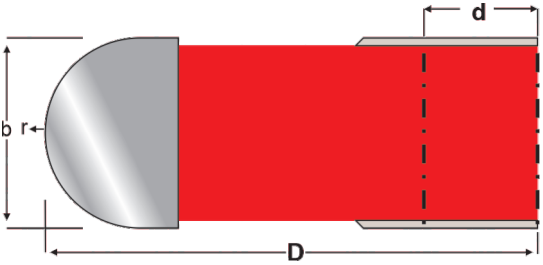

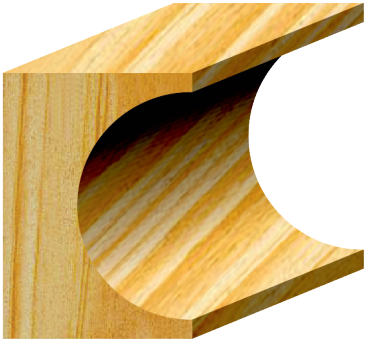

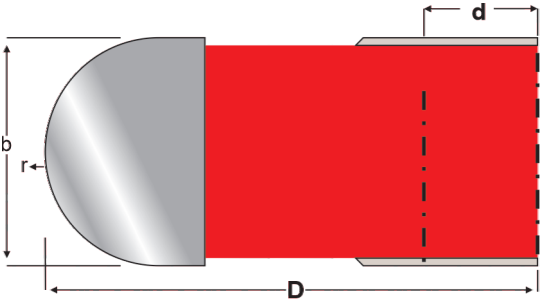

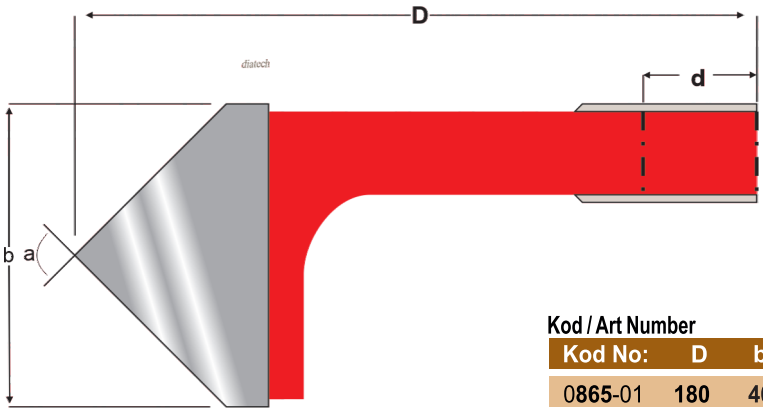

Kod / Art Number	Ölçüler / Dimensions				
Kod No:	D	b	a^0	d	Z
0865-01	180	40	90	30	6

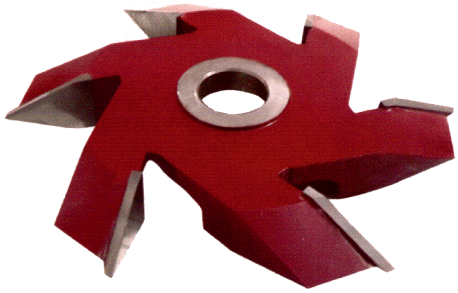





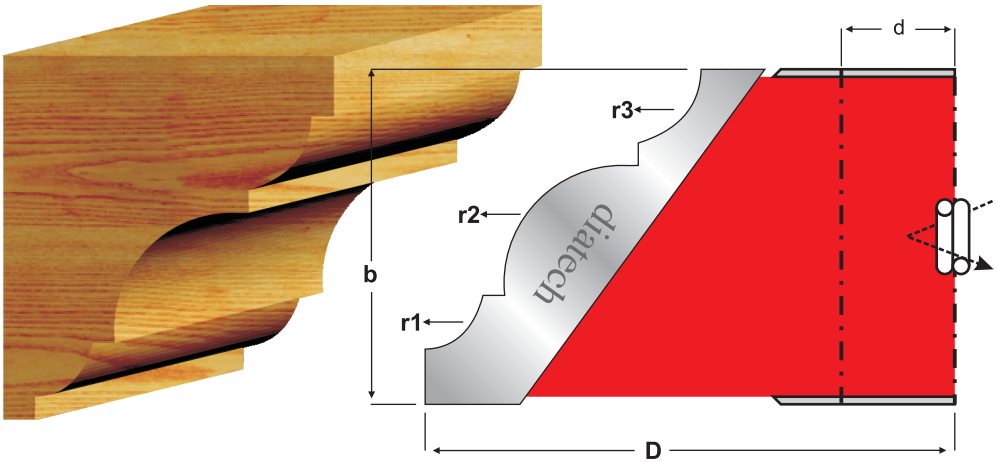

Kod / Art Number — Ölçüler / Dimensions

Kod No:	D	b	r1	r2	r3	d	Z
0870-01	140	45	8	16	10	30	3
0870-02	140	50	6	15	12	30	3

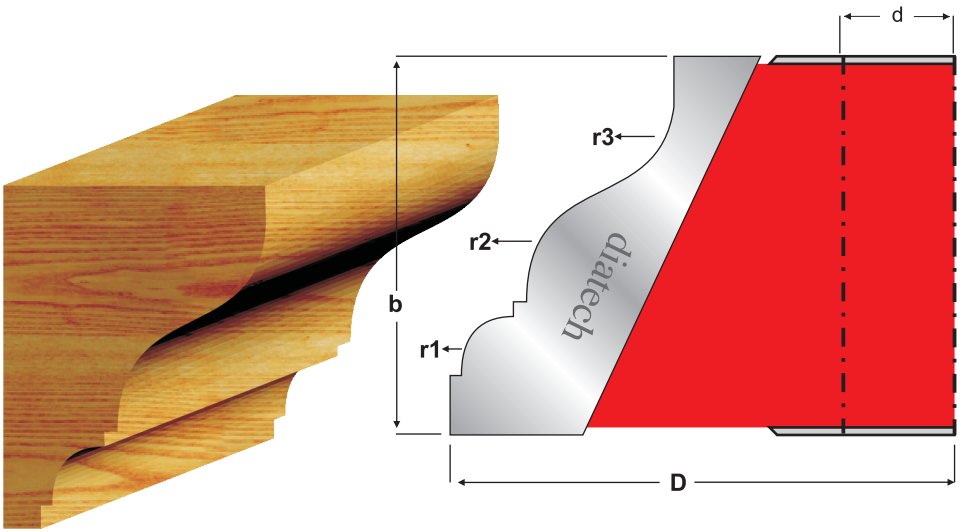

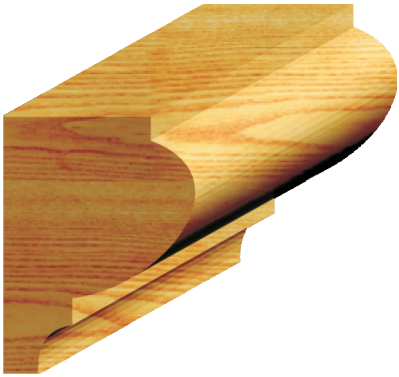

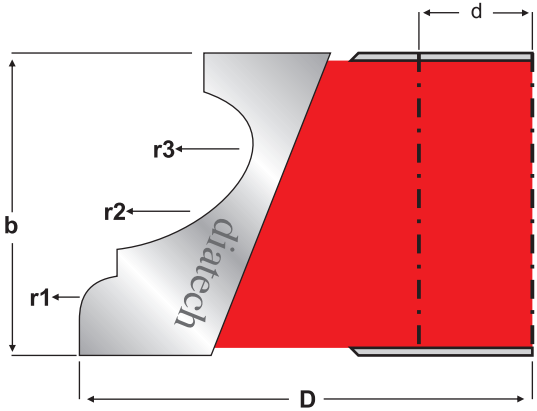

Kod / Art Number — Ölçüler / Dimensions

Kod No:	D	b	r1	r2	r3	r4	d	Z
0875-01	120	40	5	21	6	-	30	3
0875-02	130	45	6	6	12	12	30	3

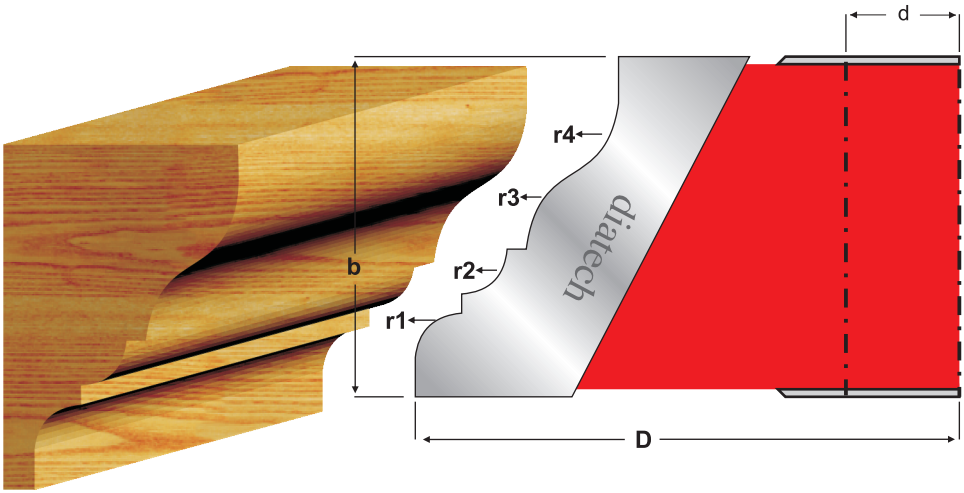

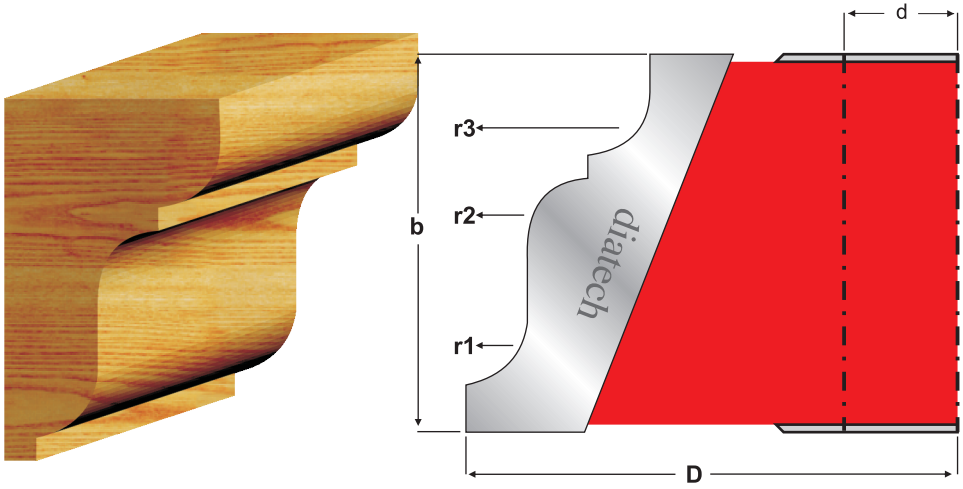

Kod / Art Number — Ölçüler / Dimensions

Kod No:	D	b	r1	r2	r3	d	Z
0880-01	130	50	9	8	8	30	3
0880-02	120	45	4	10	6	30	3

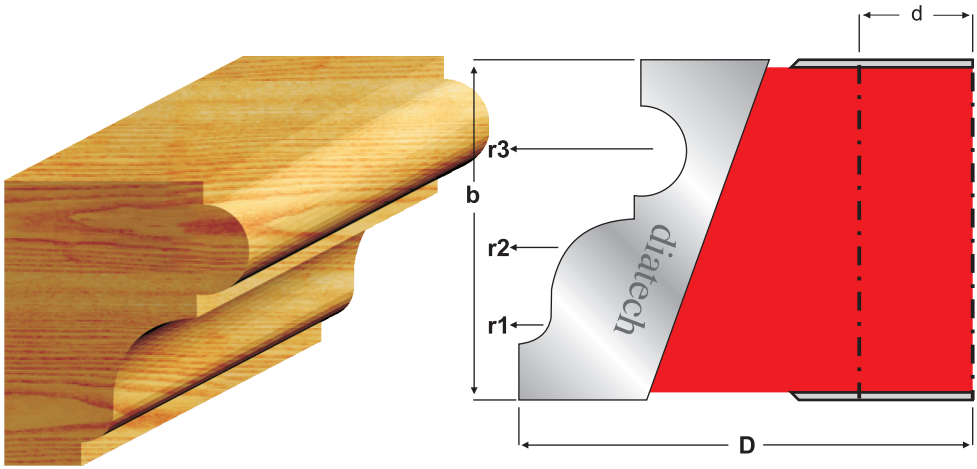

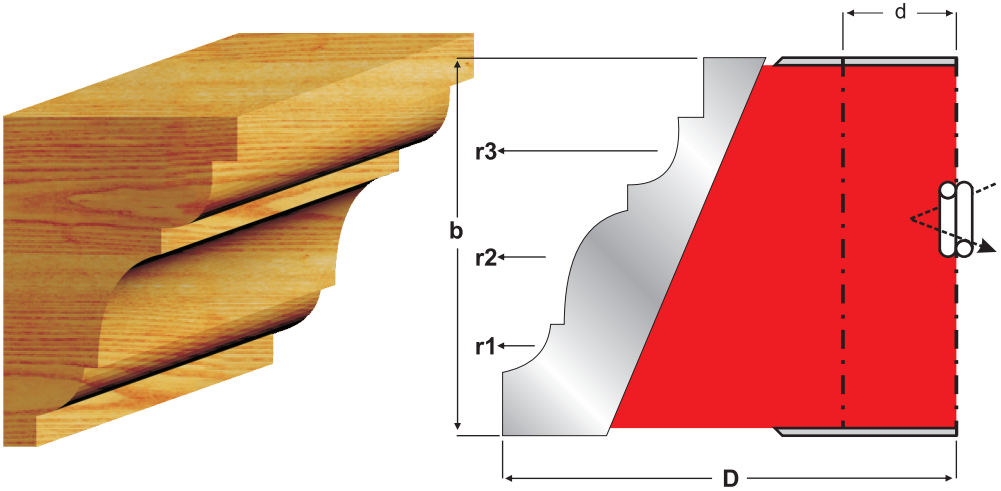

Kod / Art Number — Ölçüler / Dimensions

Kod No:	D	b	r1	r2	r3	d	Z
0885-01	120	50	7	11	6	30	3
0885-02	130	55	5	9	6	30	3

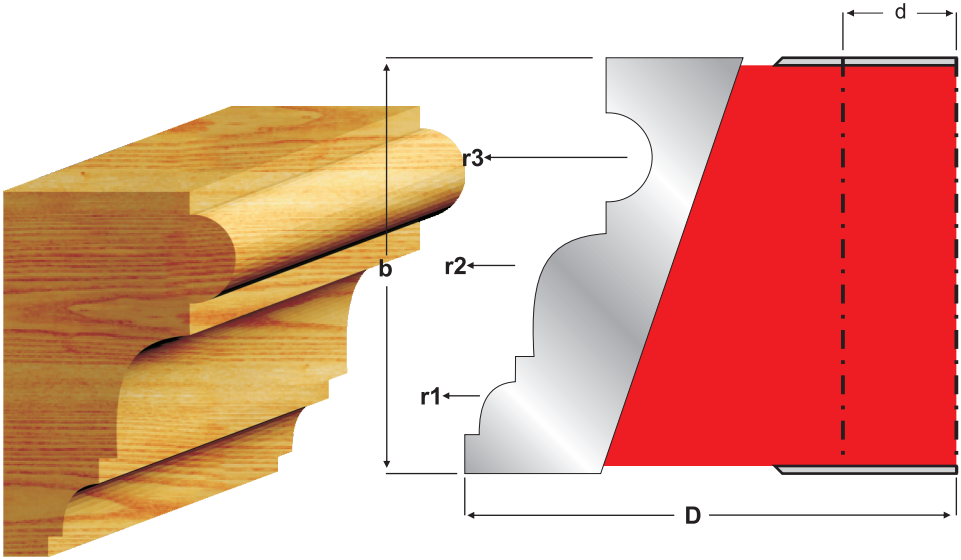

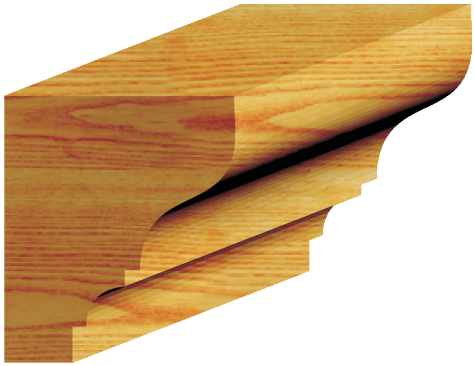

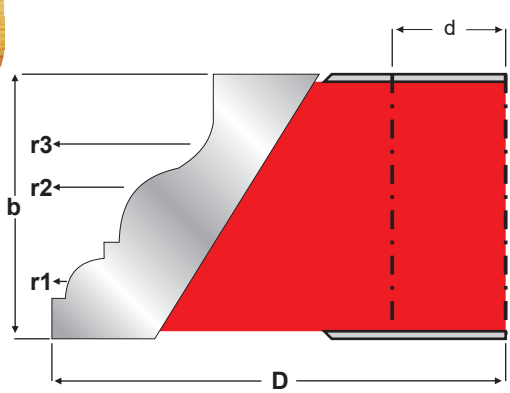

Kod / Art Number — Ölçüler / Dimensions

Kod No:	D	b	r1	r2	r3	d	Z
0890-01	120	35	5	9	8	30	3
0890-02	130	47	5	11	6	30	3

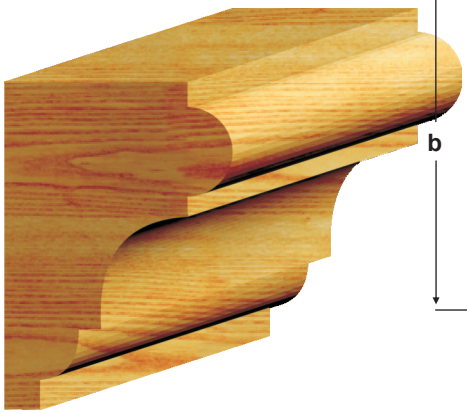

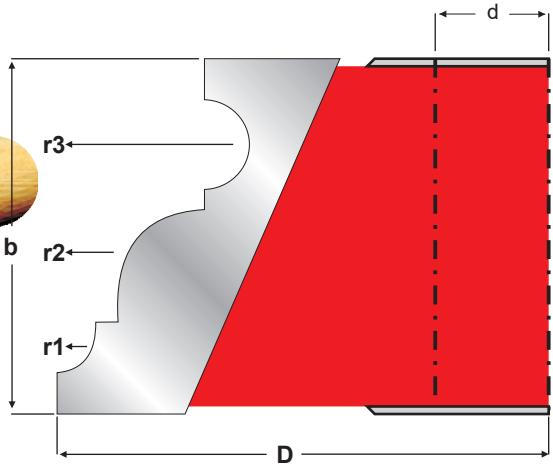

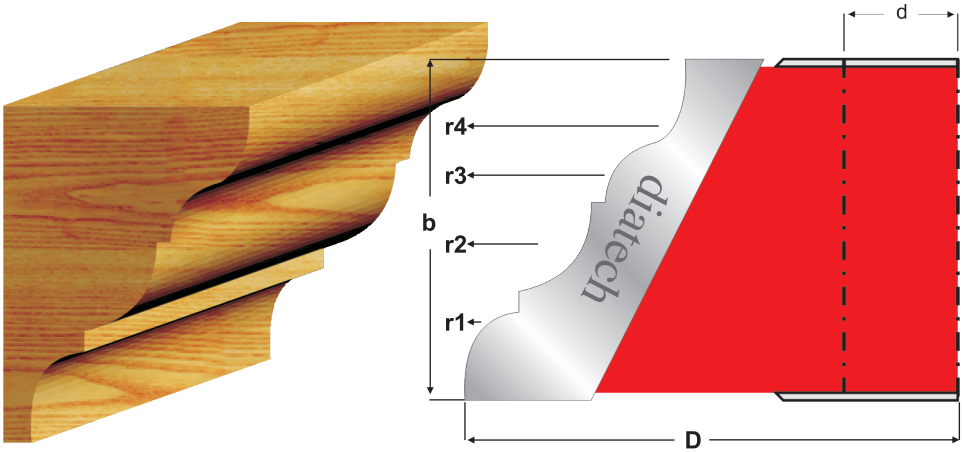

Kod / Art Number — Ölçüler / Dimensions

Kod No:	D	b	r1	r2	r3	r4	d	Z
0895-01	130	45	8	11	8	7	30	3
0895-02	130	45	5	15	5	-	30	3

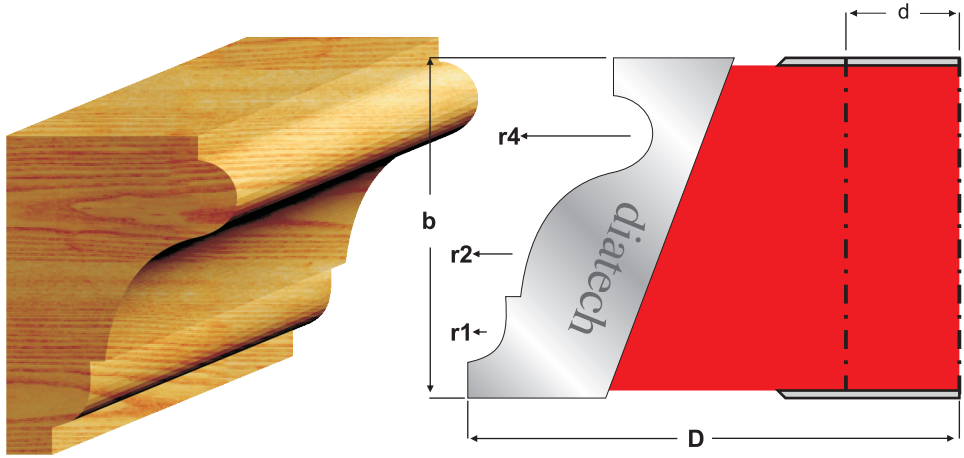

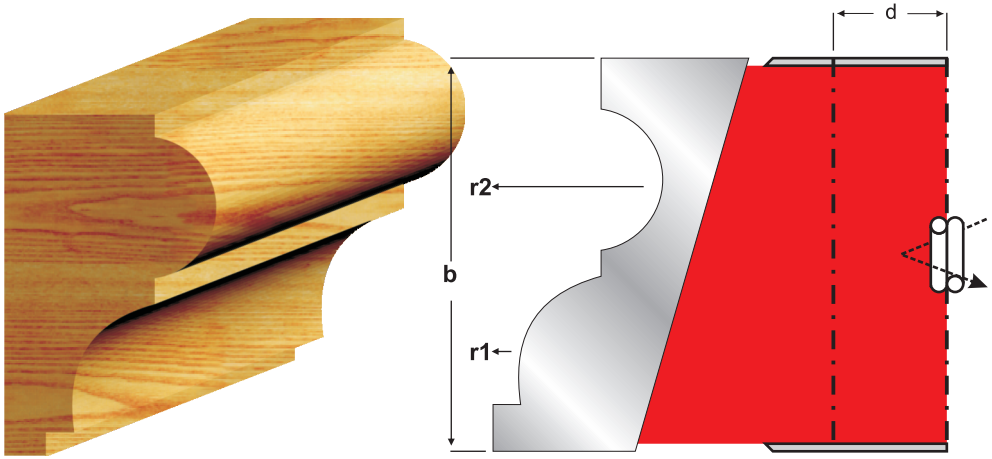

Kod / Art Number — Ölçüler / Dimensions

Kod No:	D	b	r1	r2	r3	d	Z
0900-01	120	52	13	9,5	-	30	3
0900-02	110	45	2.5	4	2.4	30	3

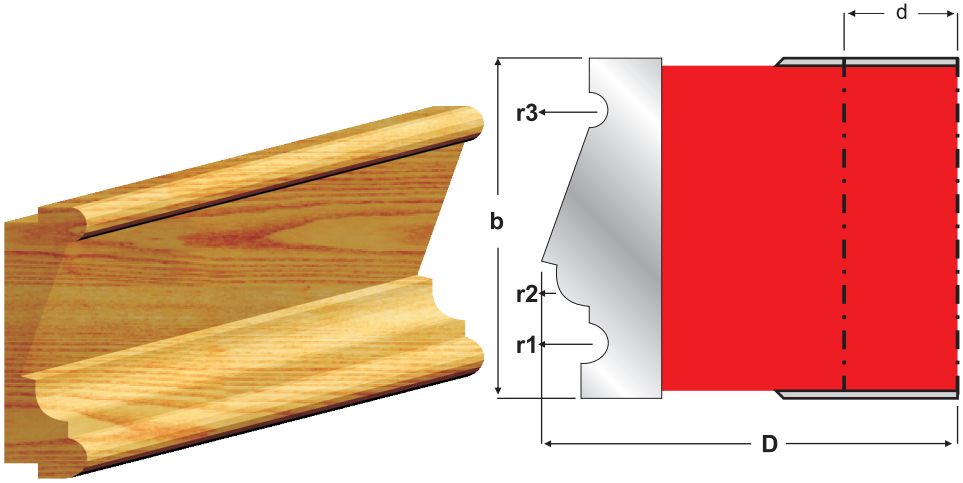

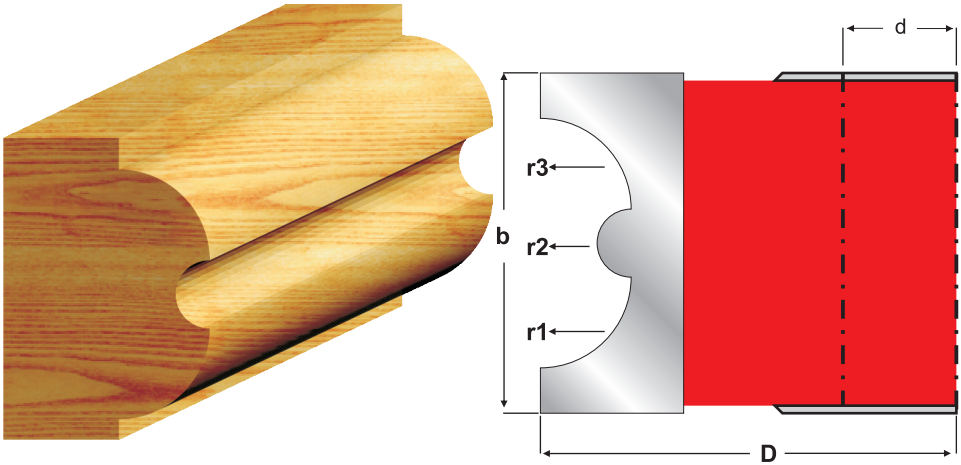

Kod / Art Number — Ölçüler / Dimensions

Kod No:	D	b	r1	r2	r3	r4	d	Z
0905-01	110	45	12	4.5	12	-	30	3
0905-02	130	45	5	6	5	5.5	30	3

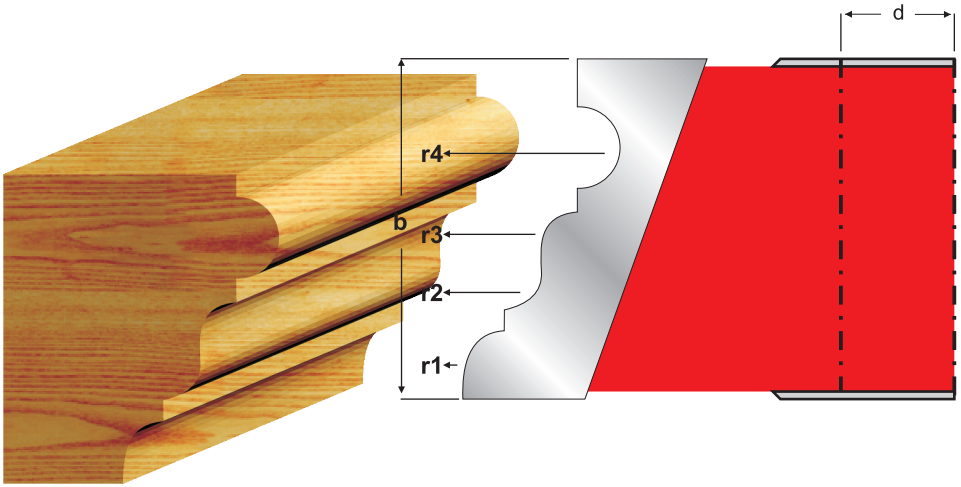



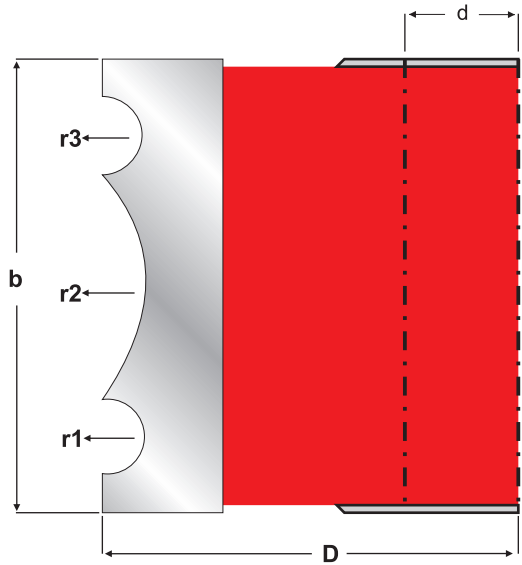

Kod / Art Number — Ölçüler / Dimensions

Kod No:	D	b	r1	r2	r3	d	Z
0910-01	90	57	5	22	5	30	3
0910-02	140	60	3.5	22,5	6.5	30	3

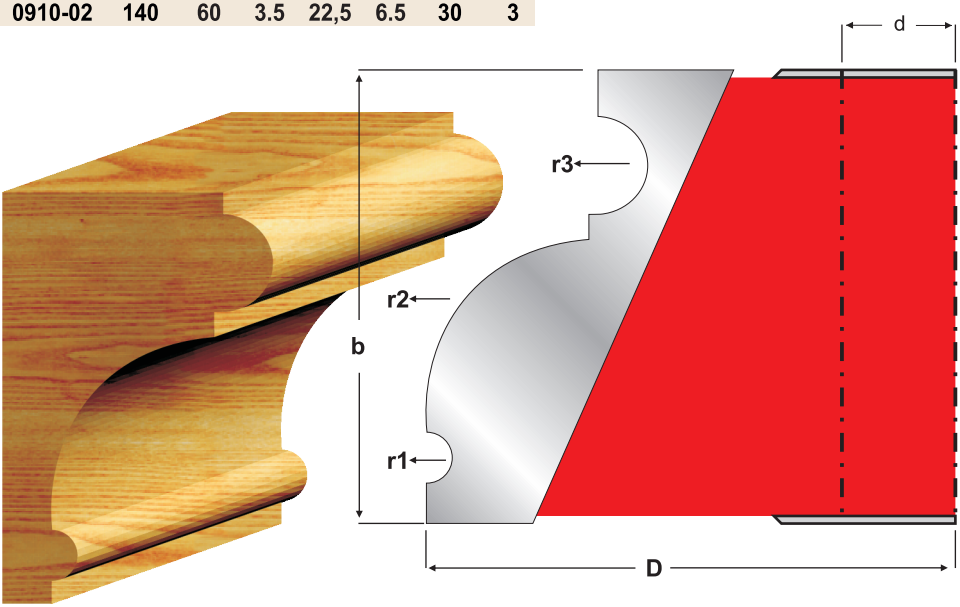

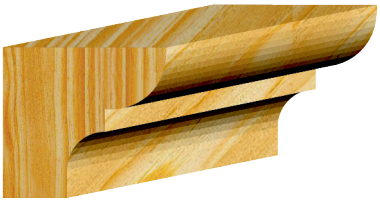

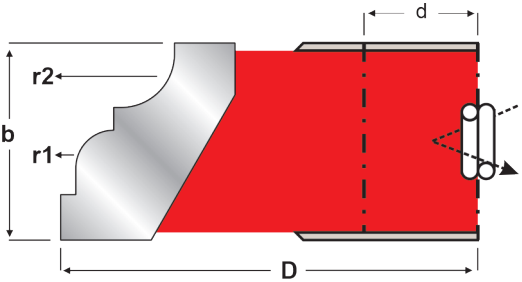

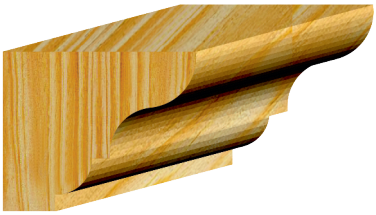

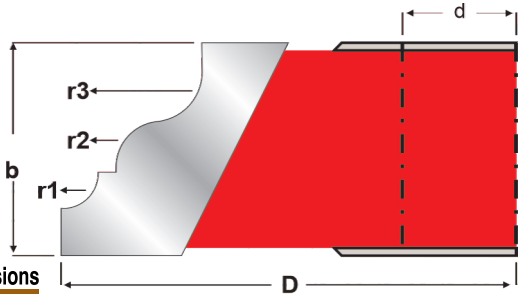

Kod / Art Number — Ölçüler / Dimensions

Kod No:	D	b	r1	r2	r3	d	Z
0915-01	110	26	5	7	-	30	4
0915-02	120	28	4.5	6	7	30	4
0915-03	110	25	8	8	-	30	4
0915-04	110	25	8	8,5	-	30	4

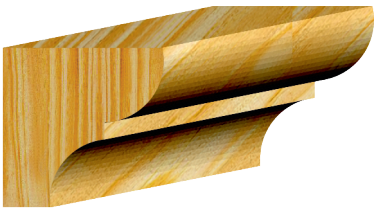

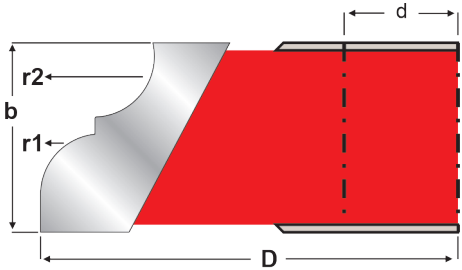

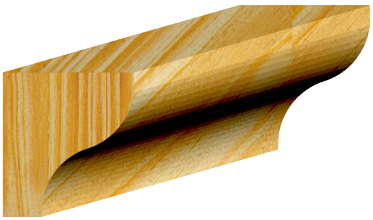

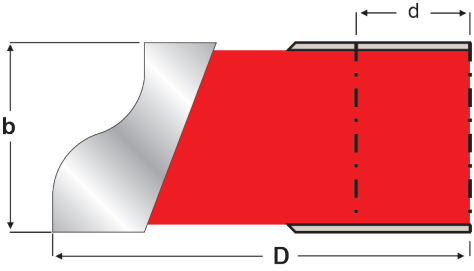

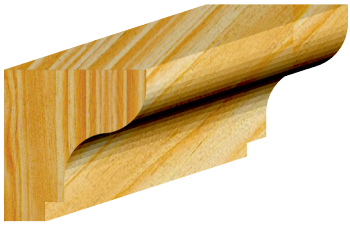



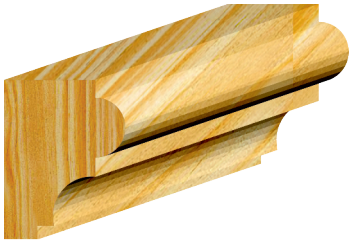

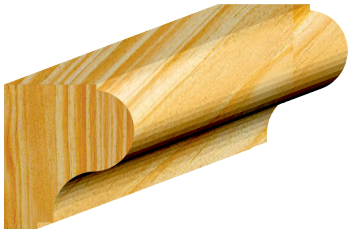

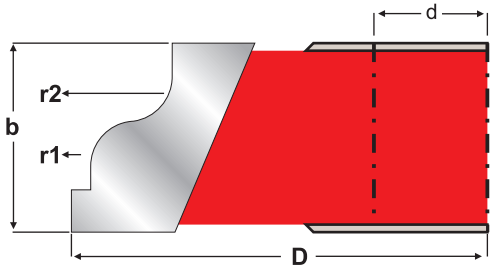

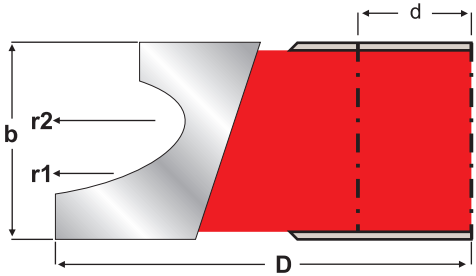

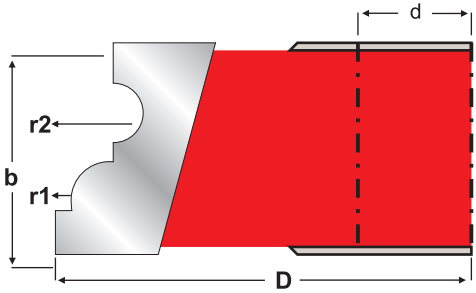

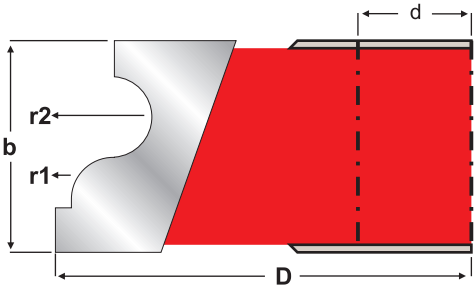

Kod / Art Number — Ölçüler / Dimensions

Kod No:	D	b	r1	r2	d	Z
0920-01	110	25	6	6	30	4
0920-02	110	25	30	4	30	4
0920-03	110	28	5	4	30	4
0920-04	110	28	5	5,5	30	4



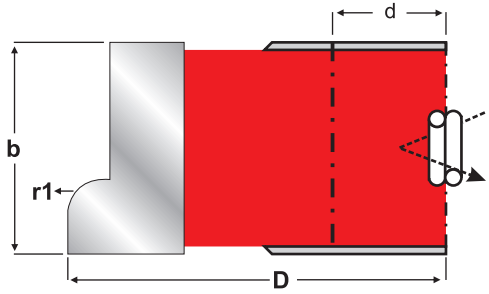



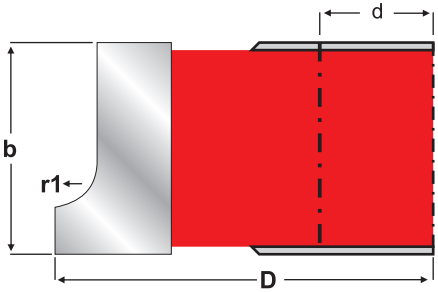

Kod / Art Number — Ölçüler / Dimensions

Kod No:	D	b	r1	r2	r3	d	Z
0925-01	100	28	5	-	-	30	4
0925-02	100	28	5	-	-	30	4
0925-03	100	28	5	-	-	30	4
0925-04	100	26	5	4	5	30	4



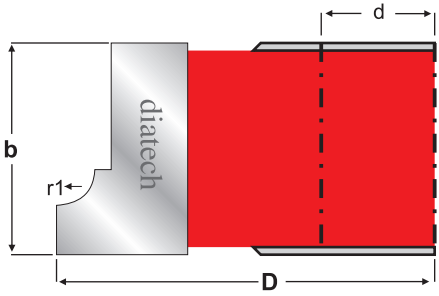

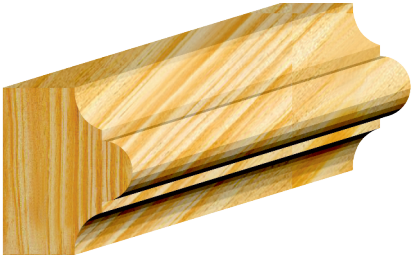

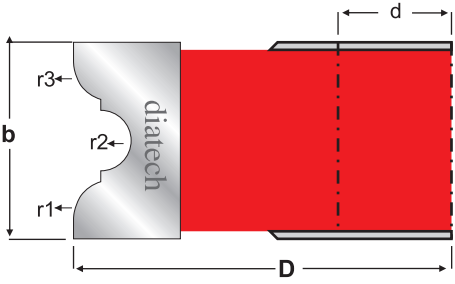

Kod / Art Number — Ölçüler / Dimensions

Kod No:	D	b	r1	r2	d	Z
0930-01	100	30	5	-	30	4
0930-02	100	20	2.5	5	30	4
0930-03	110	19.5	-	-	30	4

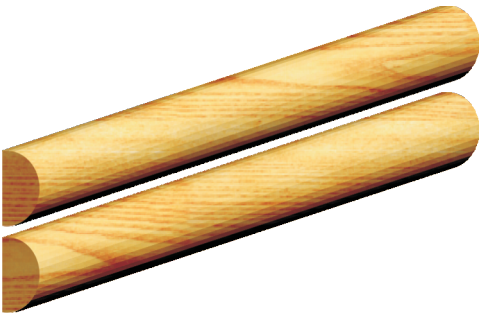

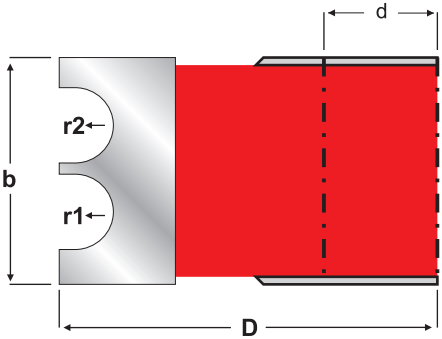

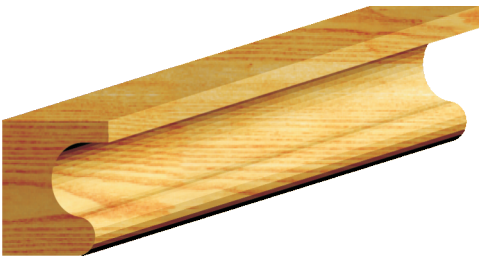

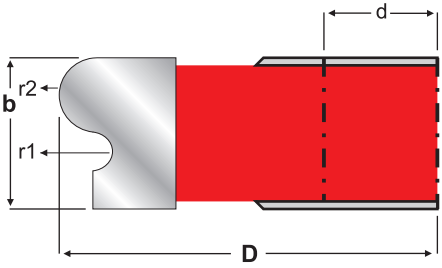



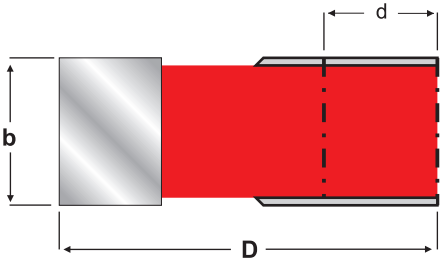





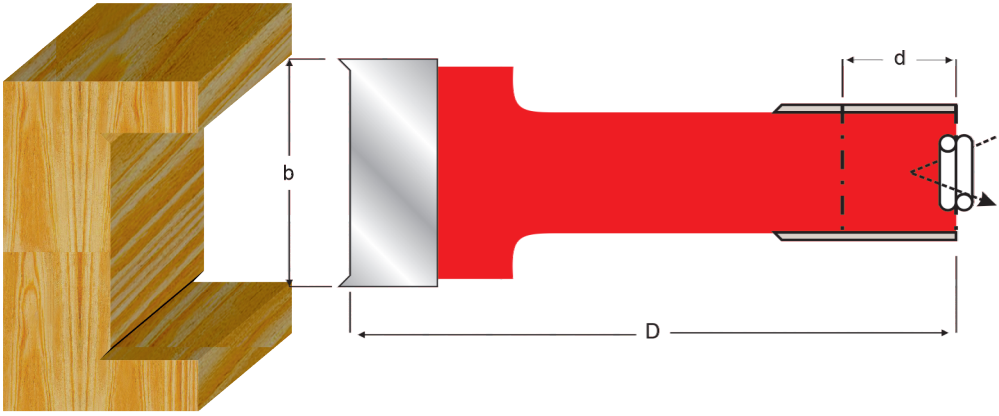

Kod / Art Number	Ölçüler / Dimensions				
Kod No:	D	b	V	d	Z
0935-01	160	30	4	30	4-6
0935-02	160	35	4	30	4-6
0935-03	160	40	4	30	4-6
0935-04	160	45	4	30	4-6
0935-05	160	50	4	30	4-6

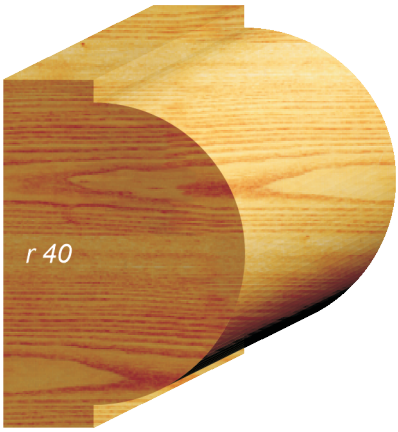

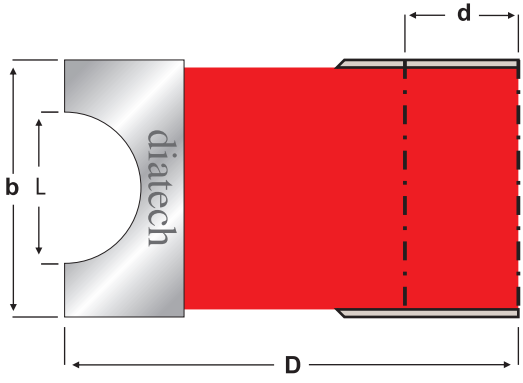

Kod / Art Number — Ölçüler / Dimensions

Kod No:	D	b	r	L	d	Z
0940-01	100	31	7.5	15	30	3-4
0940-02	110	36	10	20	30	3-4
0940-03	120	41	12.5	25	30	3-4
0940-04	120	46	15	30	30	3-4
0940-05	120	51	17.5	35	30	3-4
0940-06	120	56	20	40	30	3-4
0940-07	130	59	22.5	45	30	3-4
0940-08	140	64	25	50	30	3-4





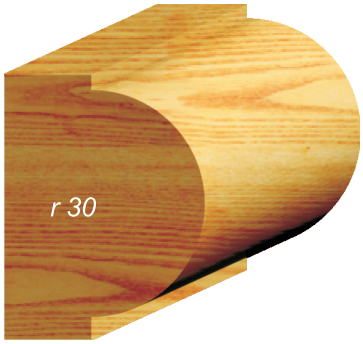

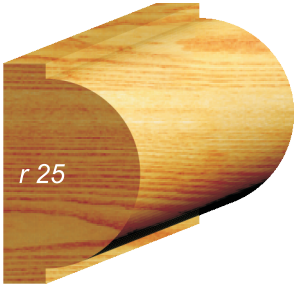

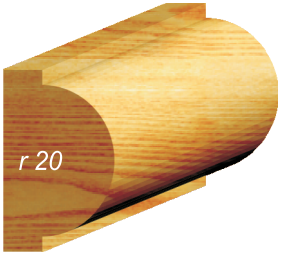

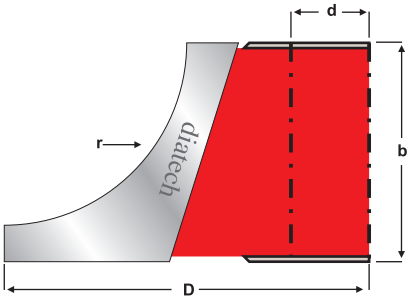



Kod / Art Number — Ölçüler / Dimensions

Kod No:	D	b	r	d	Z
0945-01	90	13	5	30	3-4
0945-02	92	14	8	30	3-4
0945-03	100	16	10	30	3-4
0945-04	120	20	12.5	30	3-4
0945-05	120	23	15	30	3-4
0945-06	130	28	20	30	3-4
0945-07	130	33	25	30	3-4
0945-08	130	38	30	30	3-4
0945-09	140	42	35	30	3-4
0945-10	150	48	40	30	3-4
0945-11	170	58	50	30	3-4























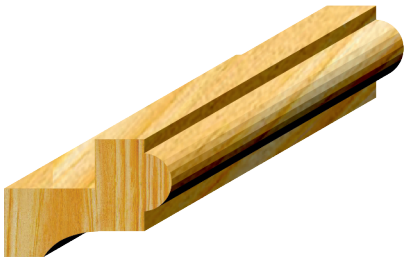

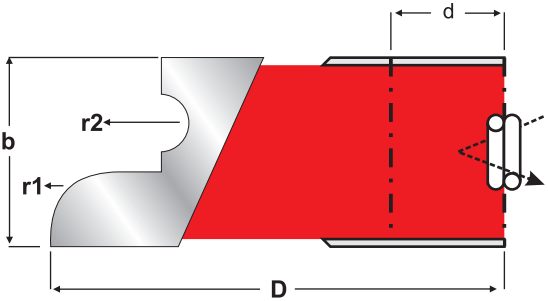

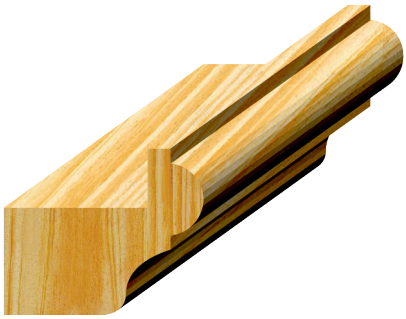

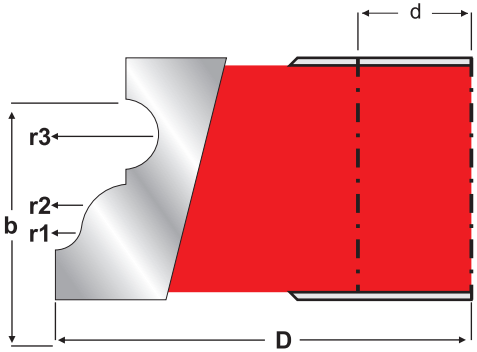

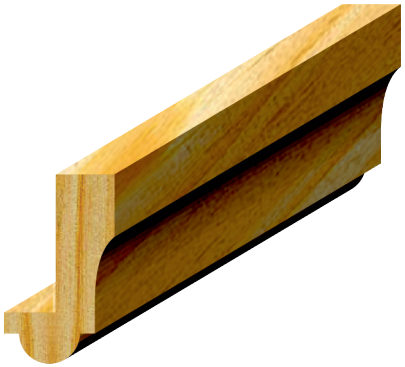

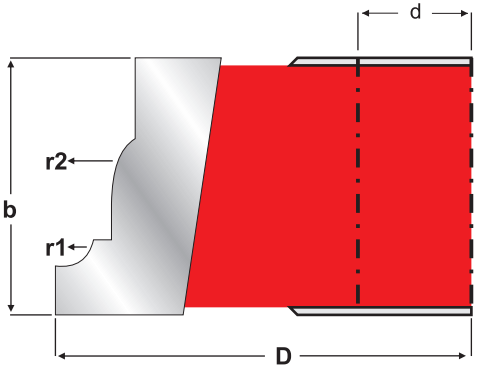

Kod / Art Number — Ölçüler / Dimensions

Kod No:	D	b	r1	r2	r3	d	Z
0950-01	120	25	8	3.8	-	30	4
0950-02	110	32	3.5	7	4.5	30	4
0950-03	110	34	4	6	-	30	4

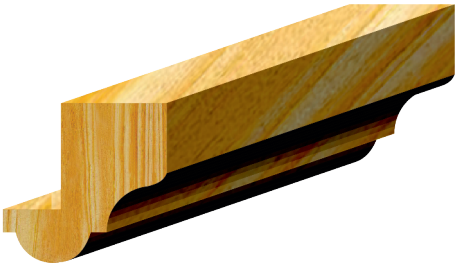

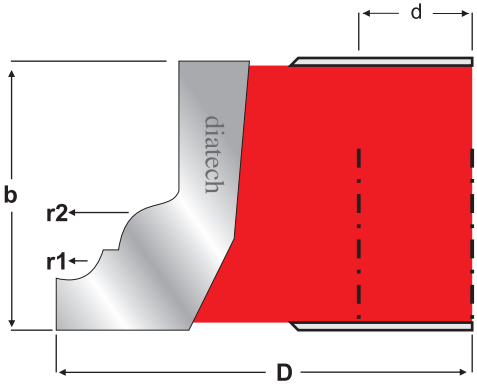

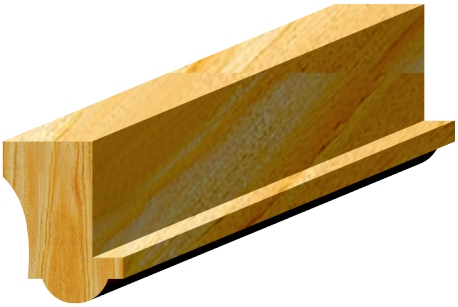

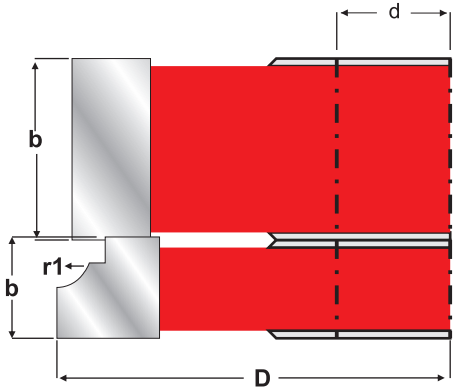

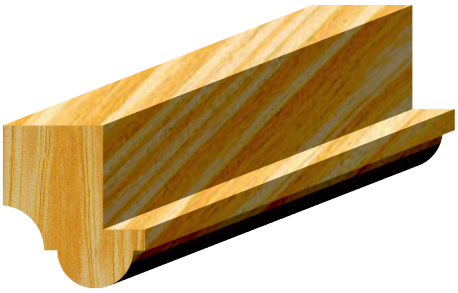

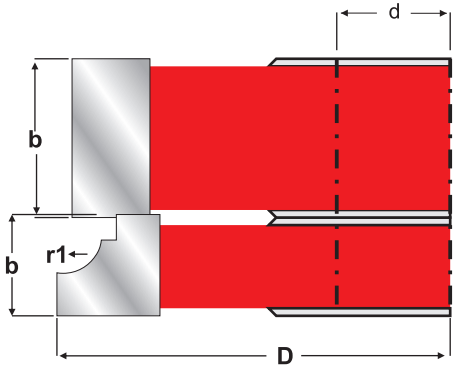

Kod / Art Number	Ölçüler / Dimensions					
Kod No:	D	b	r1	r2	d	Z
0955-01	110	24	5	6	30	4
0955-02	100	24	-	-	30	4
0955-03	104	13	4.5	-	30	4
0955-04	110	15	-	-	30	4
0955-05	104	13	5	-	30	4

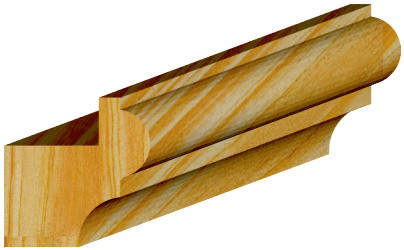

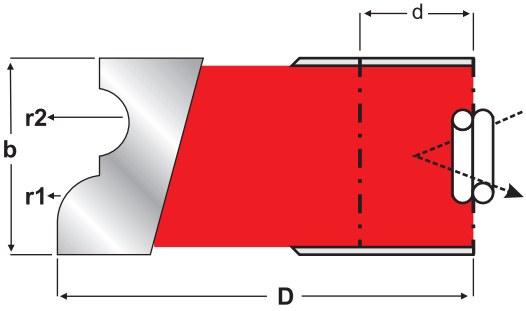

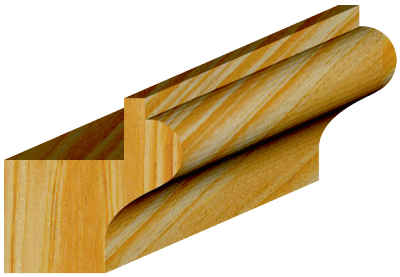

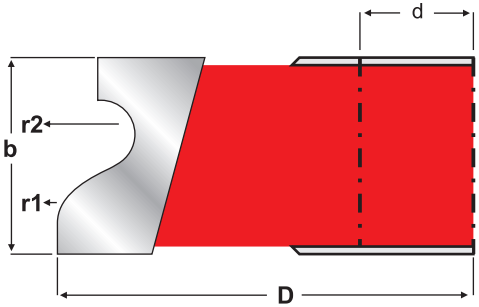

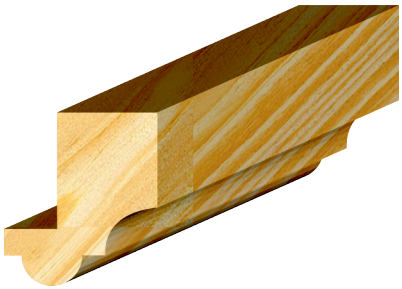

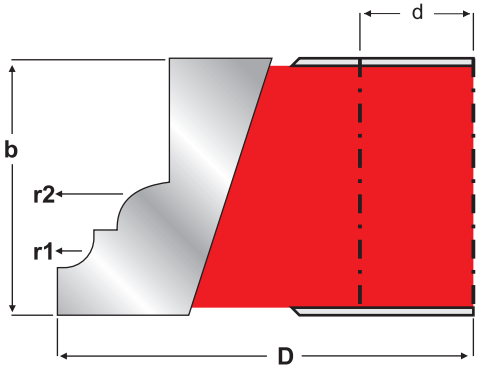

Kod / Art Number — Ölçüler / Dimensions

Kod No:	D	b	r1	r2	d	Z
0960-01	110	26	6	4.5	30	4
0960-02	110	26	6	4.5	30	4
0960-03	110	34	4	5.5	30	4

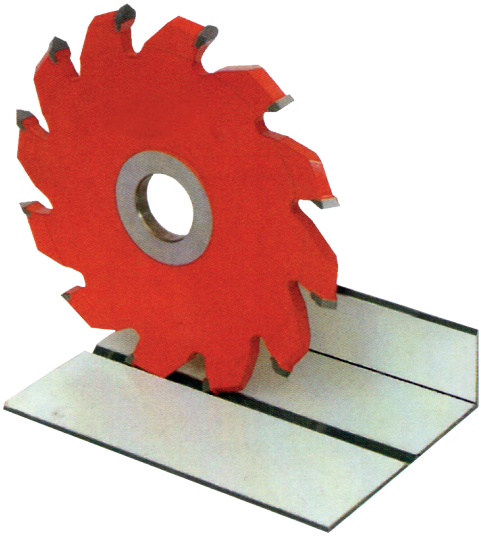

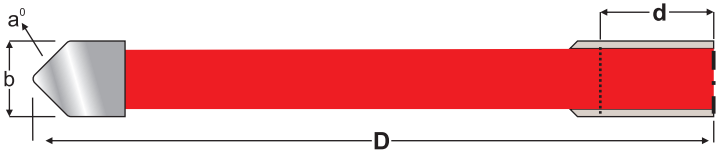



Kod / Art Number	Ölçüler / Dimensions				
Kod No:	D	b	a⁰	d	Z
0970-01	200	10	45	30	20
0970-02	180	10	45	30	12

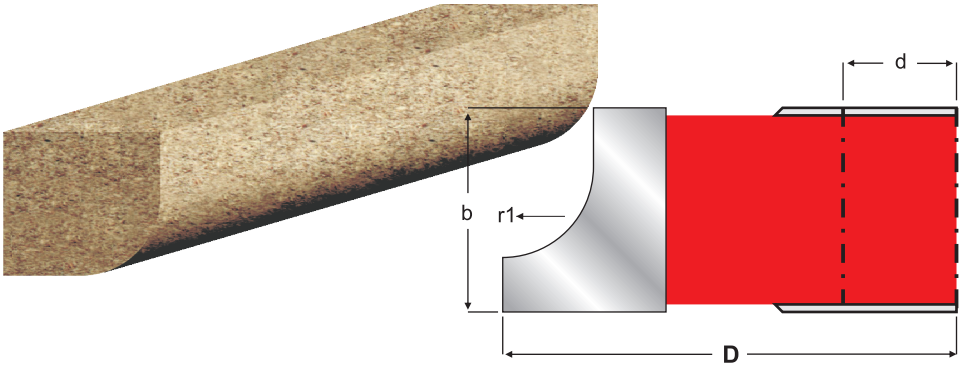

Kod / Art Number	Ölçüler / Dimensions				
Kod No:	D	b	r1	d	Z
0975-01	120	27	12	30	4
0975-02	120	40	8	30	4
0975-03	120	40	10	30	4
0975-04	120	40	12	30	4

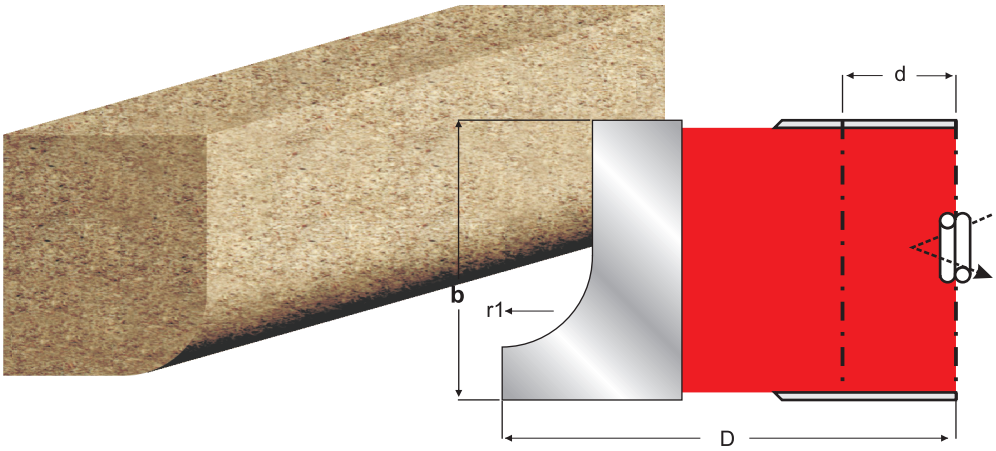

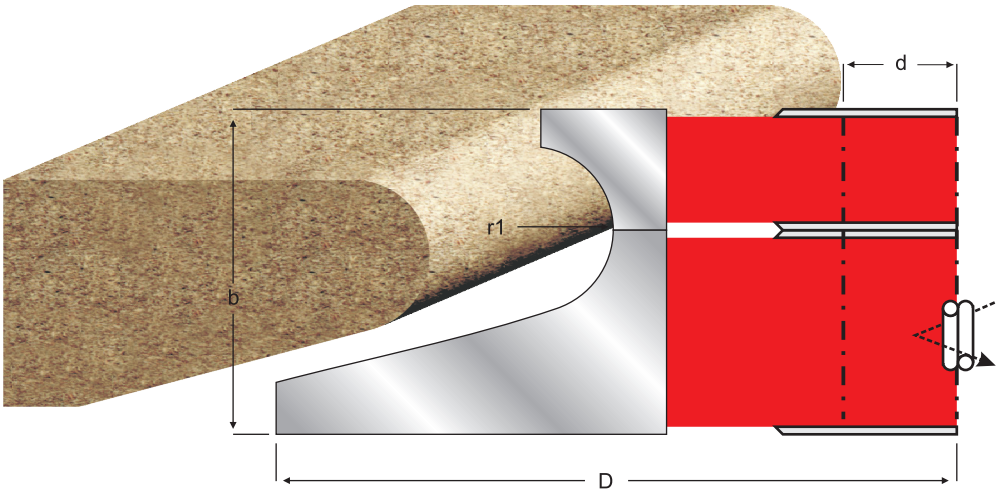

Kod / Art Number — Ölçüler / Dimensions

Kod No:	D	b	r1	r2	r3	d	Z
0980-01	110	16	11	-	-	30	4
0980-02	180	27	11	-	-	30	4
0980-02	180	44	75	82.3	9	30	4

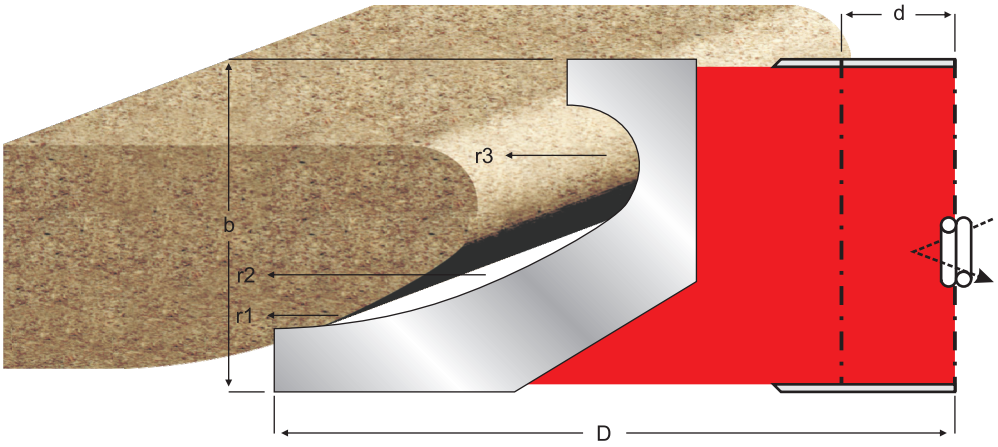

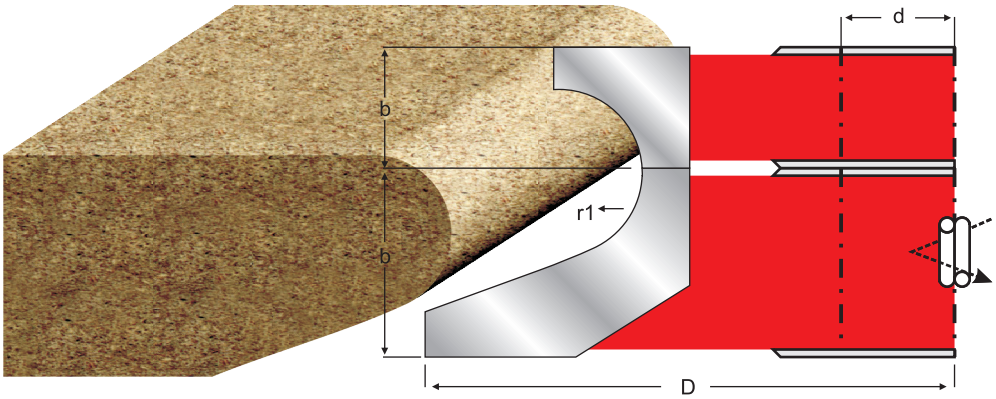

Kod / Art Number — Ölçüler / Dimensions

Kod No:	D	b	r1	r2	r3	d	Z
0985-01	110	18	11	-	-	30	4
0985-02	180	25	11	-	-	30	4
0985-03	180	40	53	8.5	-	30	4

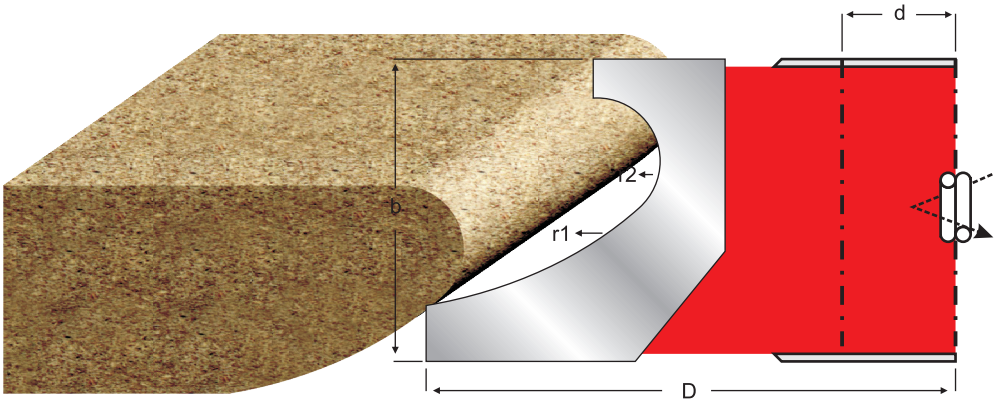

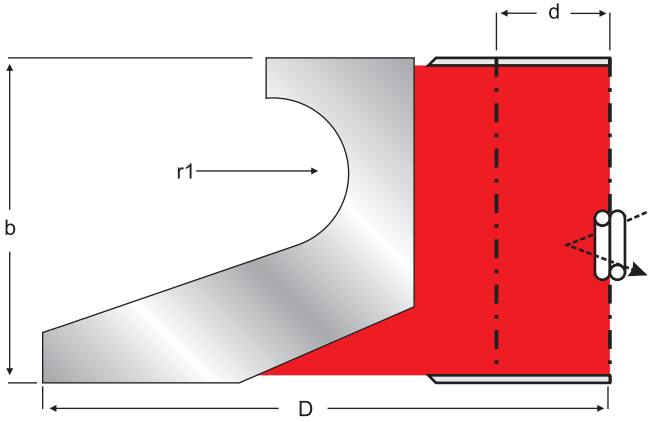



Kod / Art Number — Ölçüler / Dimensions

Kod No:	D	b	r1	r2	r3	d	Z
0990-01	110	16	11	-	-	30	4
0990-02	140	25	11	-	-	30	4
0990-03	150	40	8	64	-	30	4
0990-04	160	43	10	-		30	4





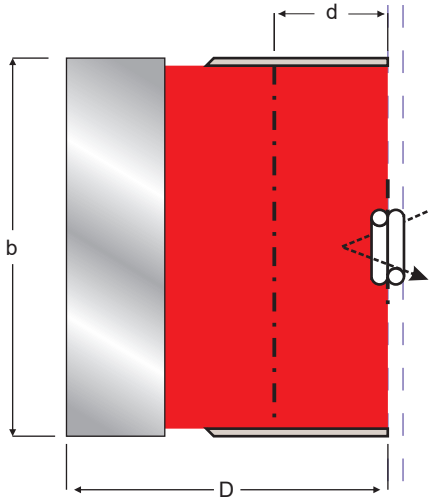

Kod / Art Number	Ölçüler / Dimensions			
Kod No:	D	b	d	Z
0995-01	85	50	30	4
0995-02	85	65	30	4

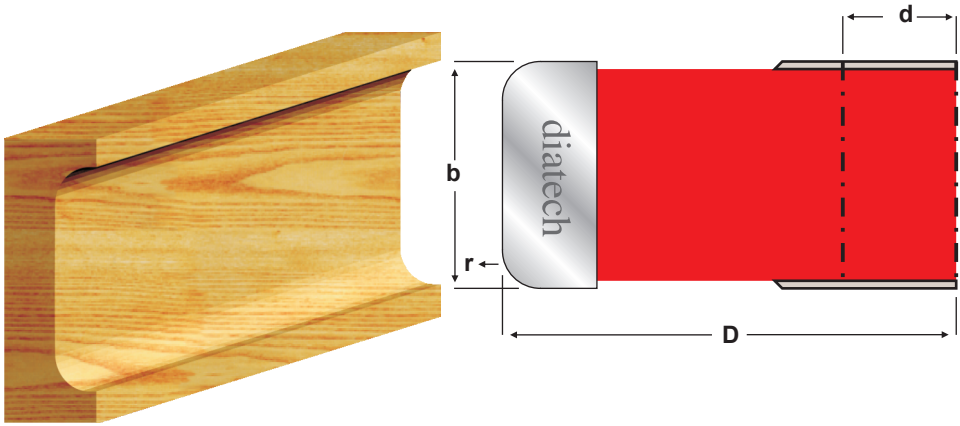

Kod / Art Number — Ölçüler / Dimensions

Kod No:	D	b	r	d	Z
1000-01	120	30	5	14	3
1000-02	120	34	5	14	3

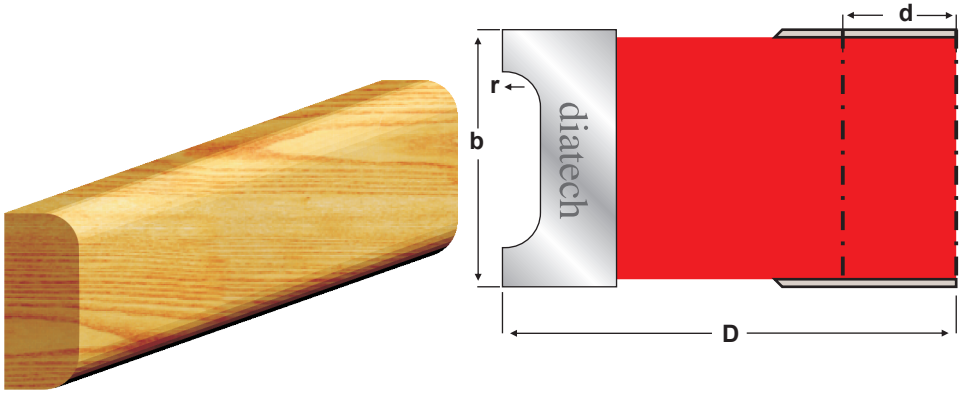



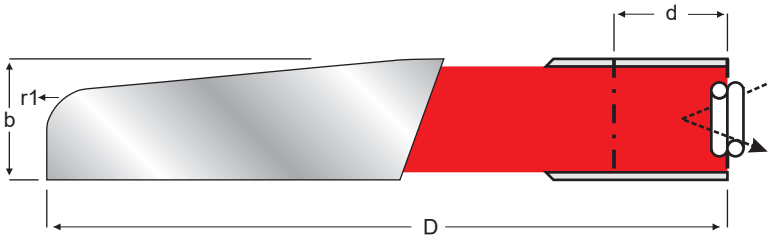

Kod / Art Number	Ölçüler / Dimensions					
Kod No:	D	b	r1	a	d	Z
1005-01	180	16	6	5	30	4
1005-02	180	16	6	5	30	4

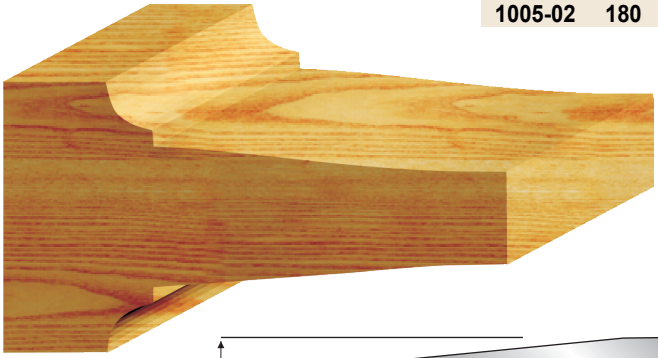

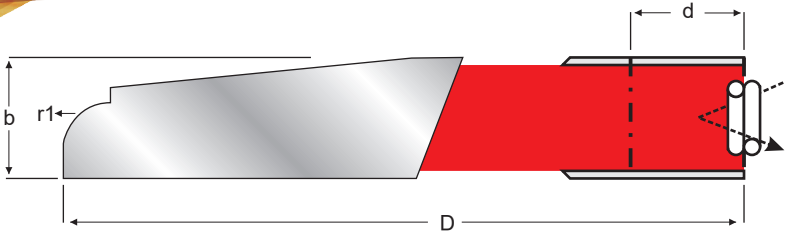

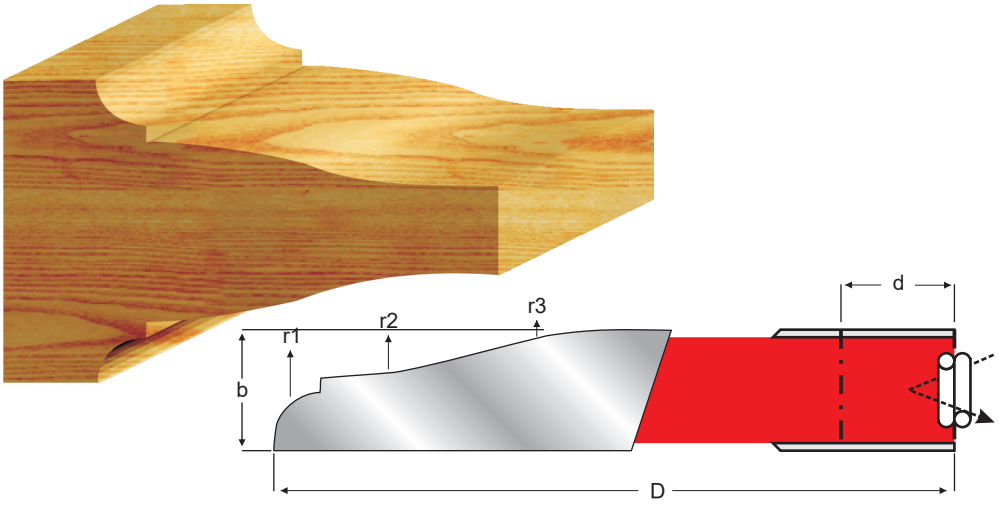

Kod / Art Number — Ölçüler / Dimensions

Kod No:	D	b	r1	r2	r3	r4	a	d	Z
1010-01	180	16	6	71	71	-	-	30	4
1010-02	180	20	5	5	52	47	-	30	4

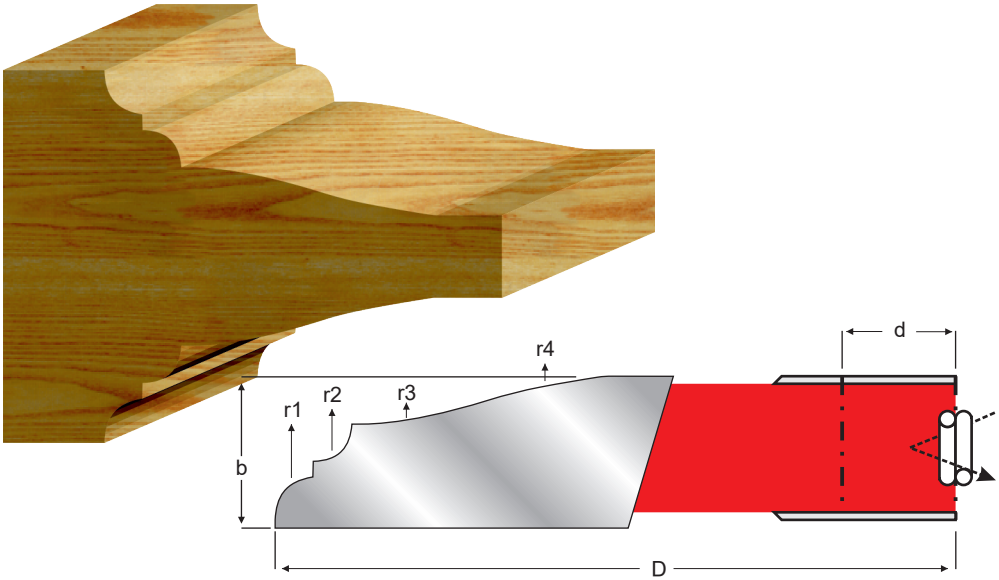

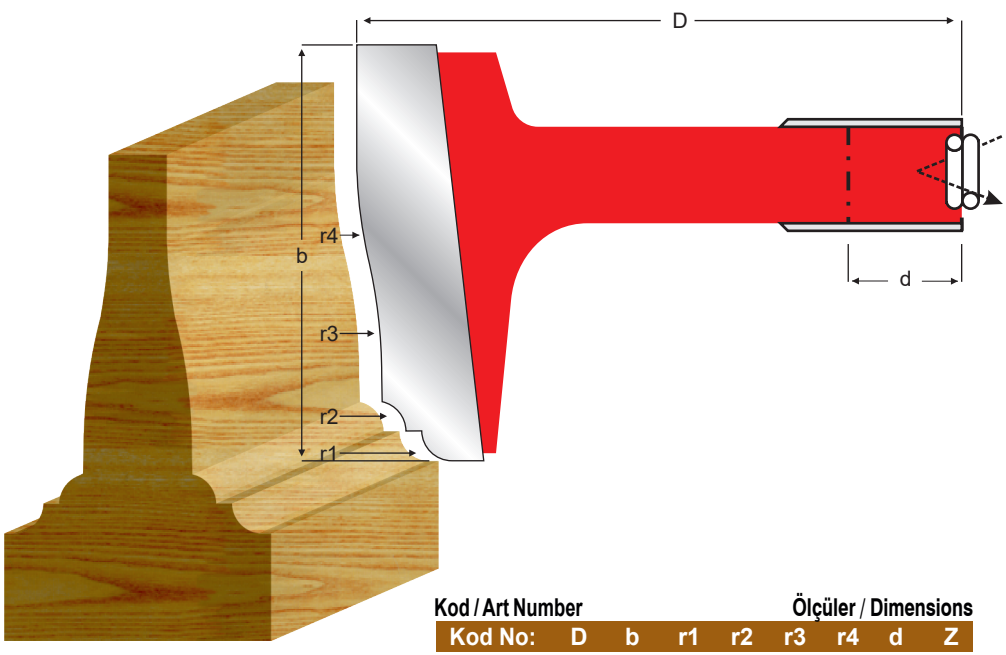

Kod / Art Number — Ölçüler / Dimensions

Kod No:	D	b	r1	r2	r3	r4	d	Z
1015-01	160	55	4	4	68	54	30	4-6
1015-02	160	55	5	68	54	-	30	4-6

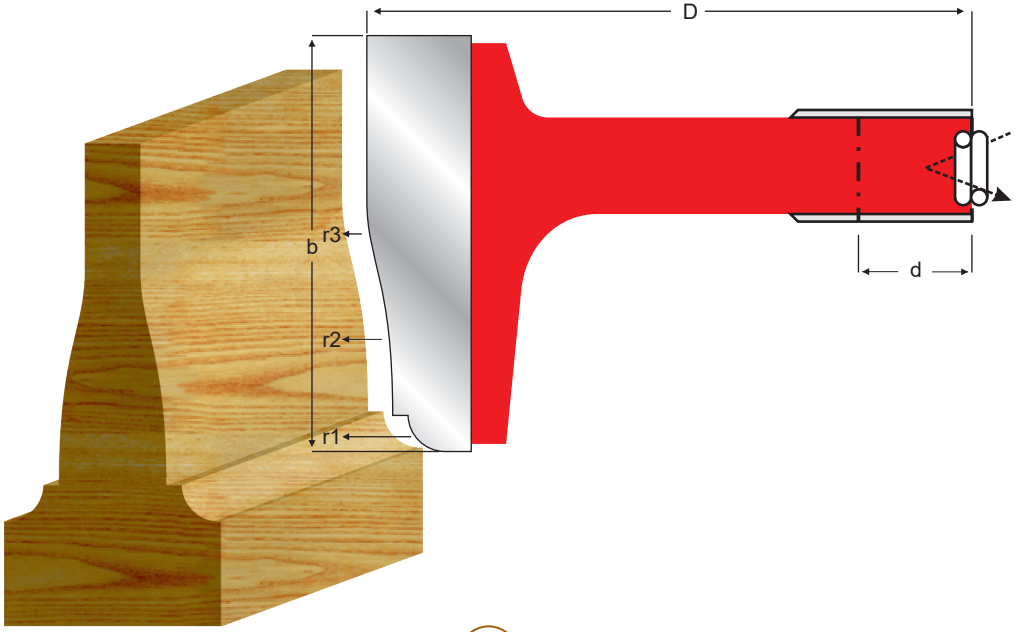

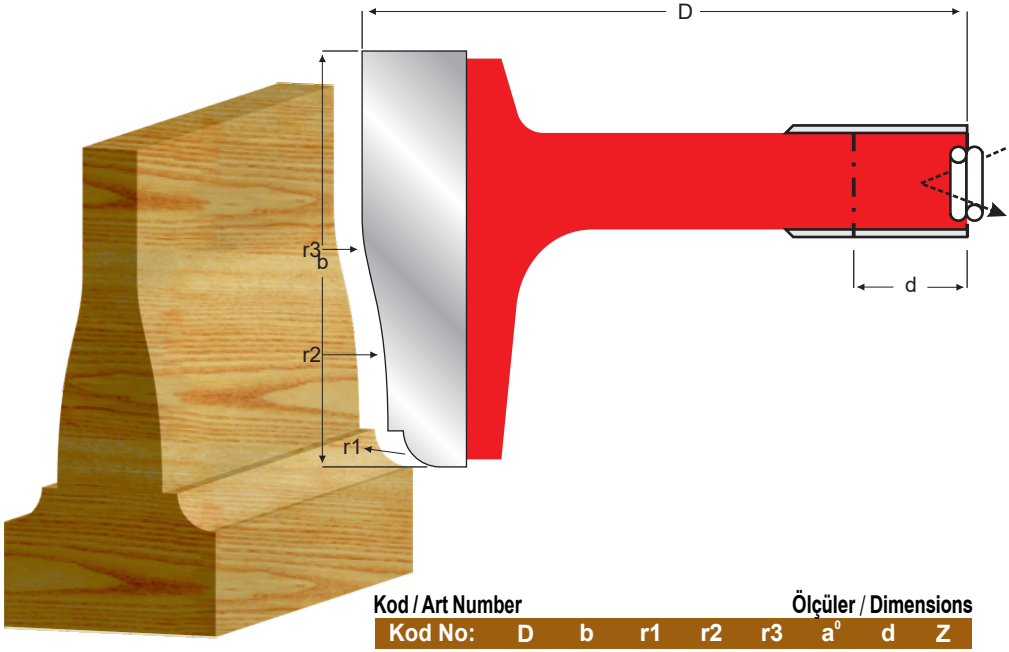

Kod / Art Number — Ölçüler / Dimensions

Kod No:	D	b	r1	r2	r3	a°	d	Z
1020-01	160	55	5	68	54	-	30	4-6
1020-02	160	55	6	-	-	4	30	4-6

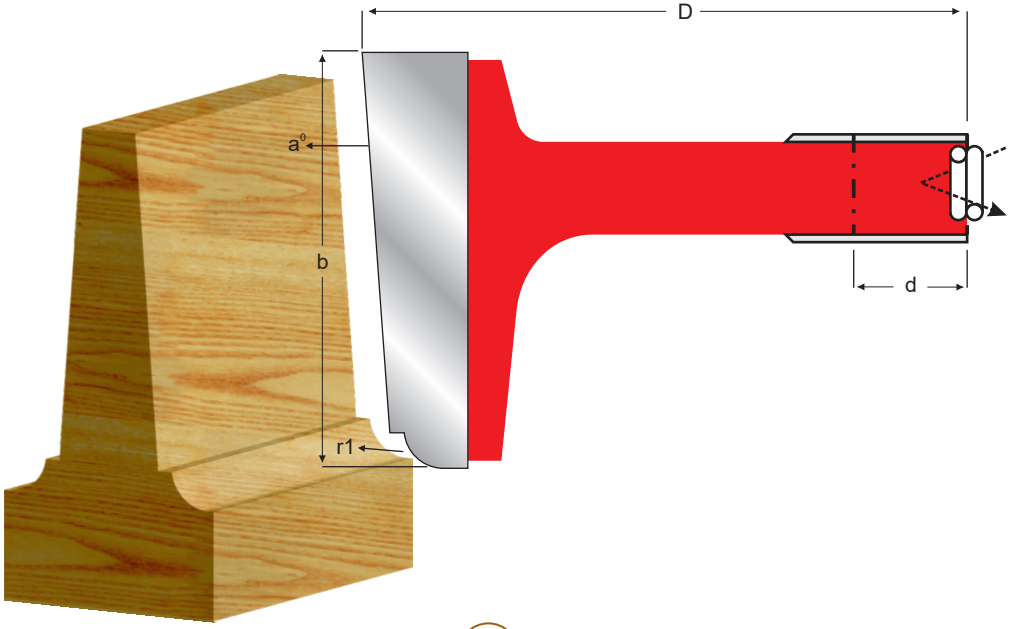

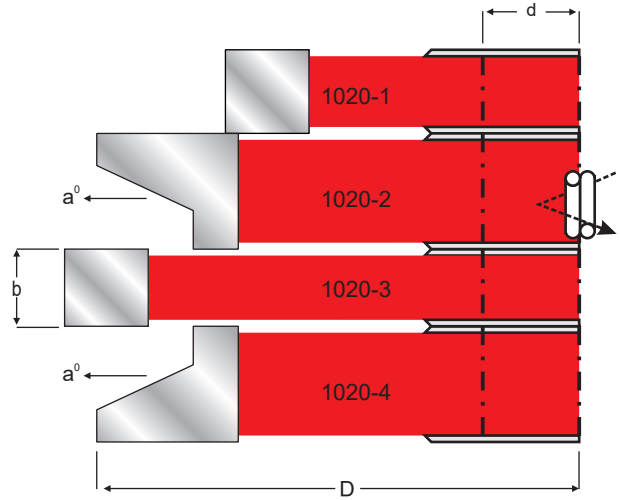

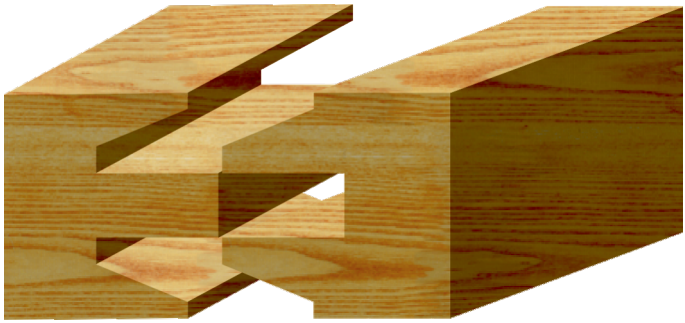

Kod / Art Number	Ölçüler / Dimensions				
Kod No:	D	b	a⁰	d	Z
1025-01	110	13	-	30	4
1025-02	150	18	25	30	4
1025-03	160	12	-	30	4
1025-04	150	18	25	30	4

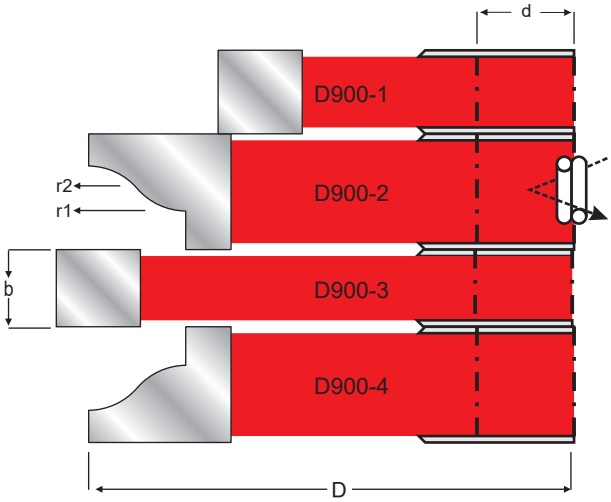



Kod / Art Number	Ölçüler / Dimensions						
Kod No:	D	b	r1	r2	a^0	d	Z
1030-01	110	13	-	-	-	30	4
1030-02	150	18	10	10	-	30	4
1030-03	160	12	-	-	-	30	4
1030-04	150	18	10	10	-	30	4

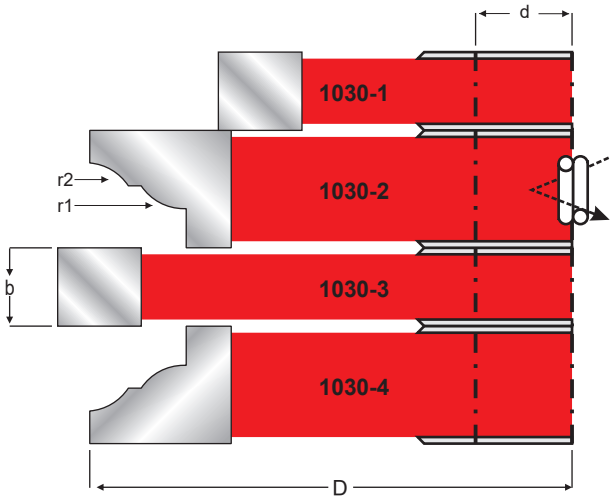



Kod / Art Number	Ölçüler / Dimensions						
Kod No:	D	b	r1	r2	a^0	d	Z
1035-01	110	13	-	-	-	30	4
1035-02	150	18	8	8	-	30	4
1035-03	160	12	-	-	-	30	4
1035-04	150	18	8	8	-	30	4

Kod / Art Number	Ölçüler / Dimensions				
Kod No:	D	b	r1	d	Z
1040-01	160	4	-	30	4
1040-02	160	4	-	30	4
1040-03	160	4	8	30	4
1040-04	160	4	-	30	4







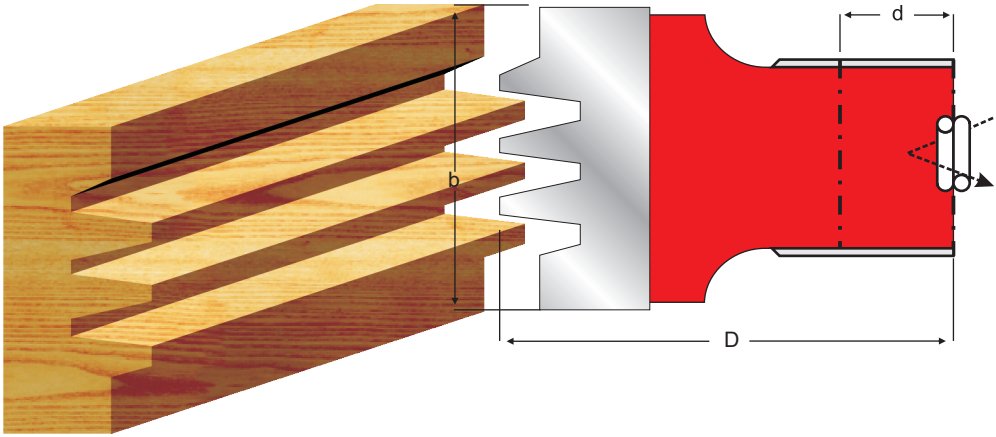

Kod / Art Number Ölçüler / Dimensions

Kod No:	D	b	d	Z
1045-01	120	40	30	3
1045-02	120	48	30	3

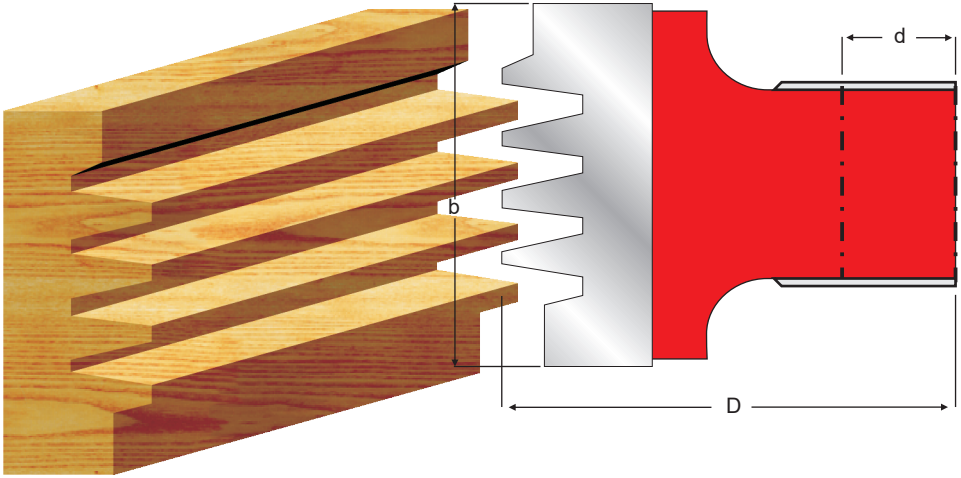

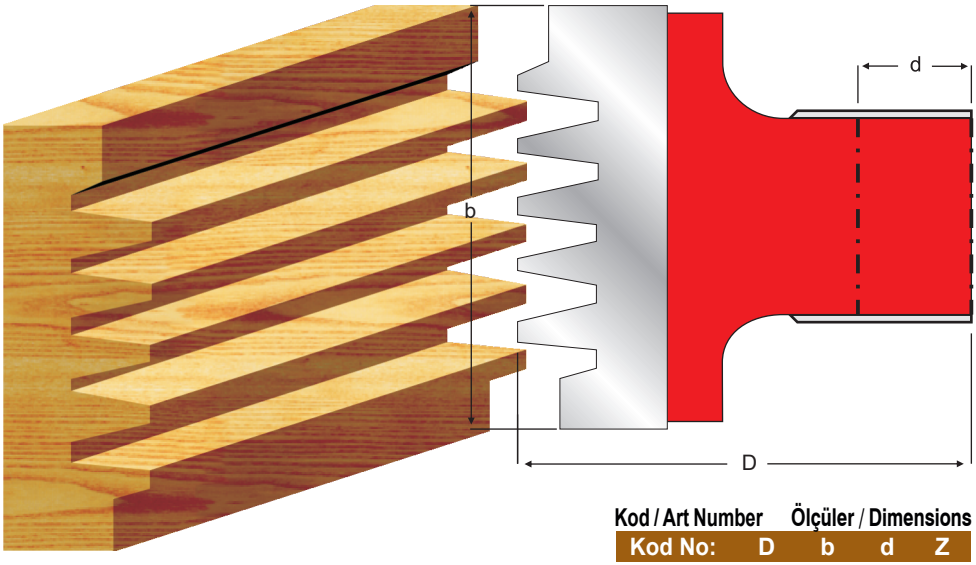

Kod / Art Number	Ölçüler / Dimensions			
Kod No:	D	b	d	Z
1050-01	120	56	30	3
1050-02	120	64	30	3

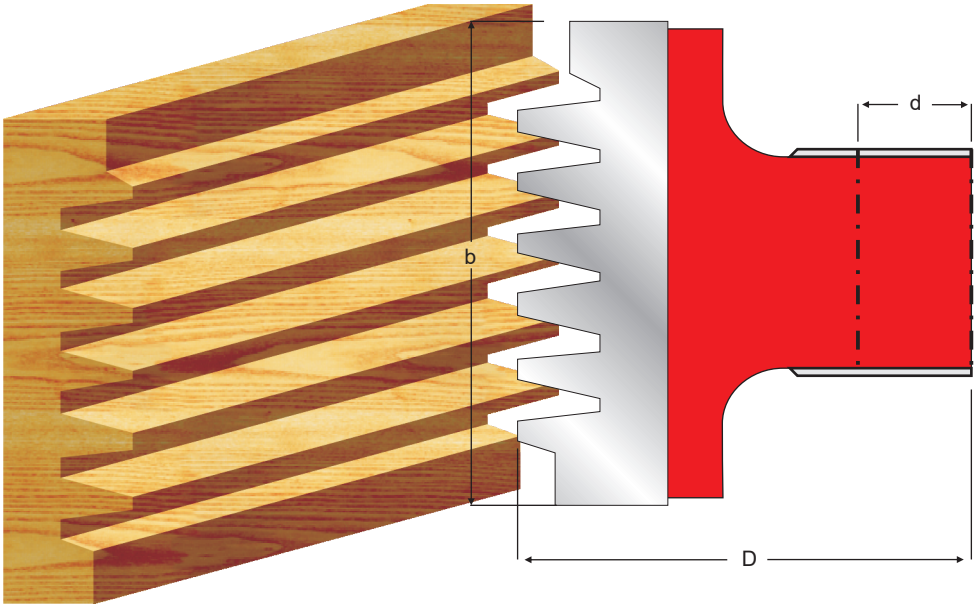

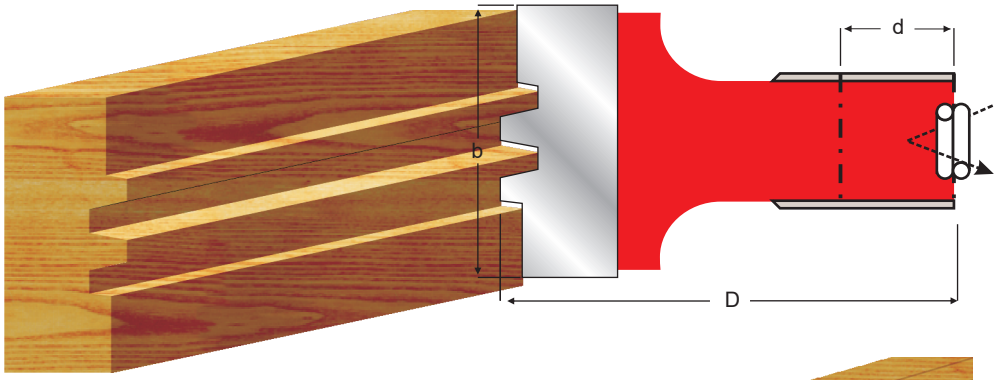

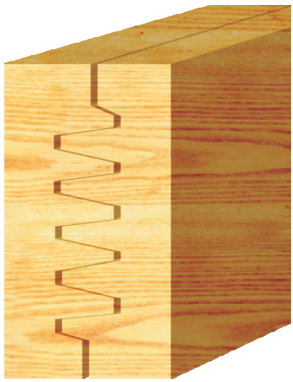

Kod / Art Number Ölçüler / Dimensions

Kod No:	D	b	d	Z
1055-01	120	36	30	3
1055-02	120	44	30	3

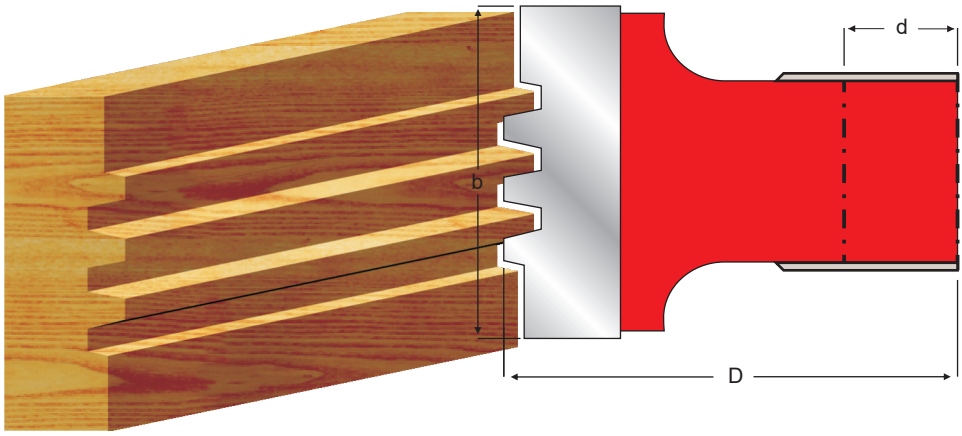

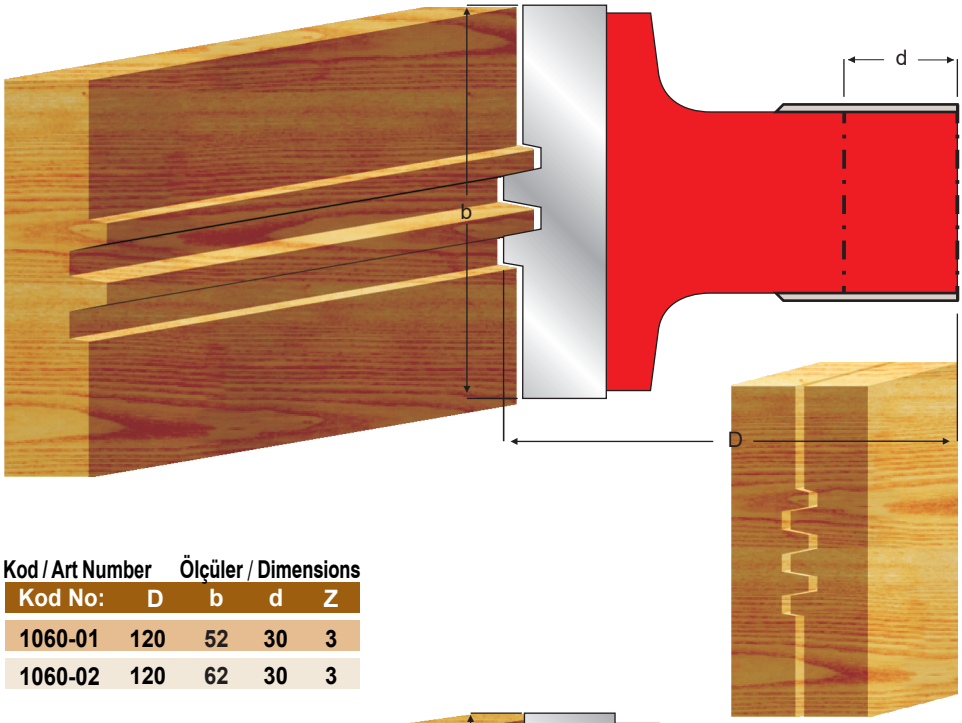

Kod / Art Number Ölçüler / Dimensions

Kod No:	D	b	d	Z
1060-01	120	52	30	3
1060-02	120	62	30	3

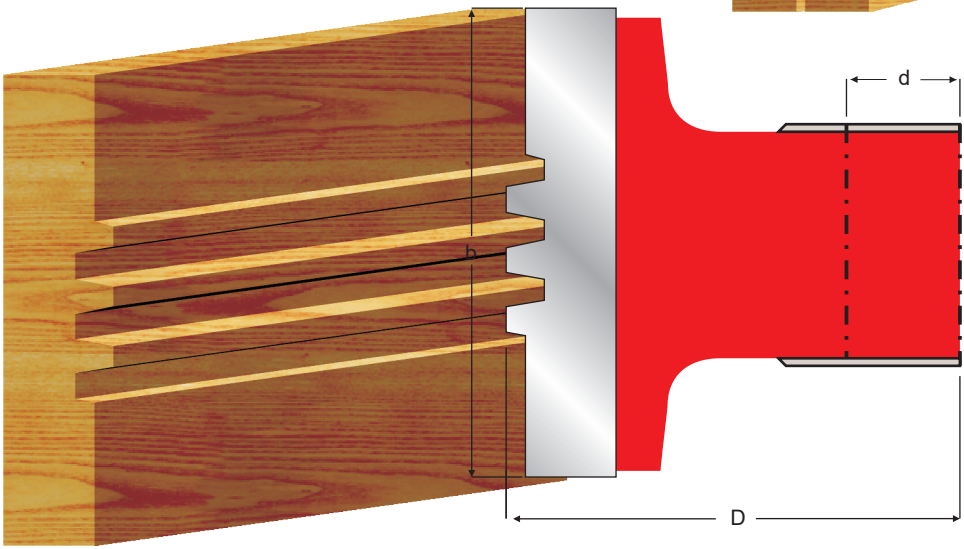

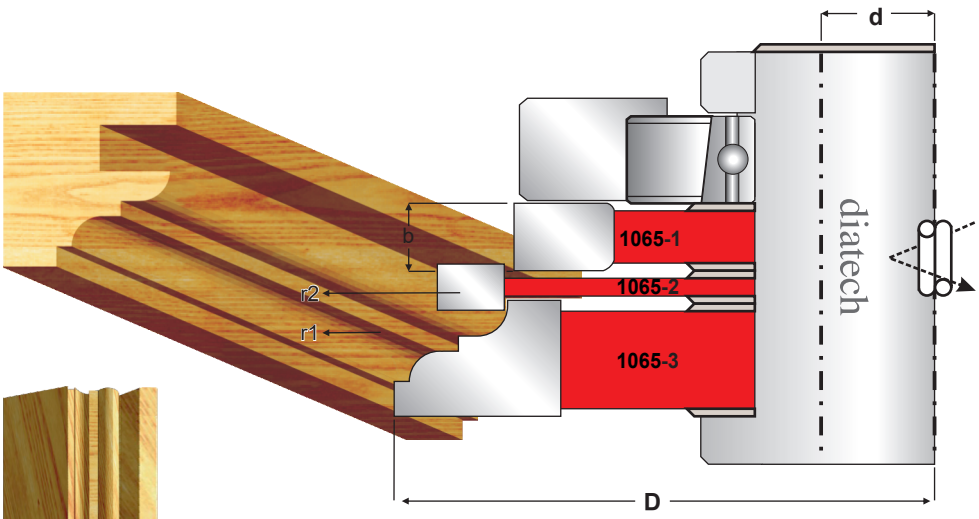



Kod / Art Number — Ölçüler / Dimensions

Kod No:	D	b	r1	r2	d	Z
1065-01	100	8	-	-	30	4
1065-02	120	6	-	-	30	4
1065-03	130	15.5	3	5	30	4
1065-04	130	8	-	-	30	4
1065-05	110	7	-	-	30	4
1065-06	130	15.5	3	5	30	4

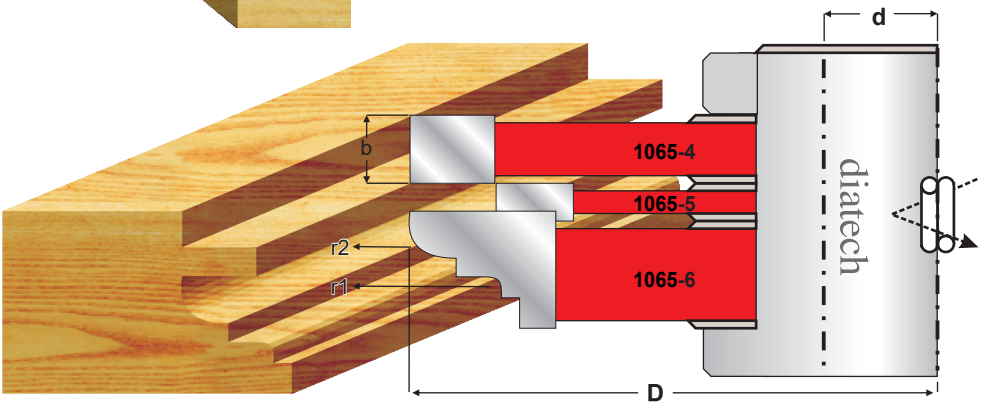

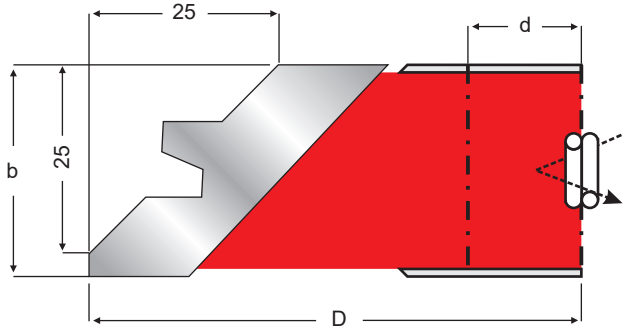



Kod / Art Number — Ölçüler / Dimensions

Kod No:	D1	D1	b1	b2	a°	d	Z
1070-01	130	-	28	-	-	30	3
1070-02	140	-	36	-	-	30	3
1070-03	146	130	22	6	45	30	4

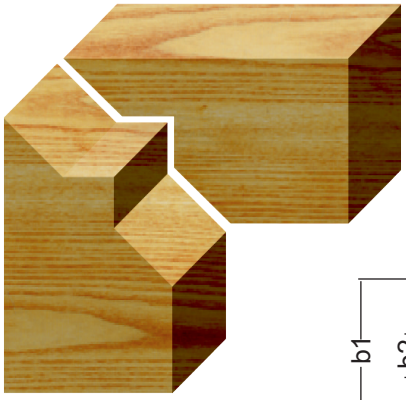

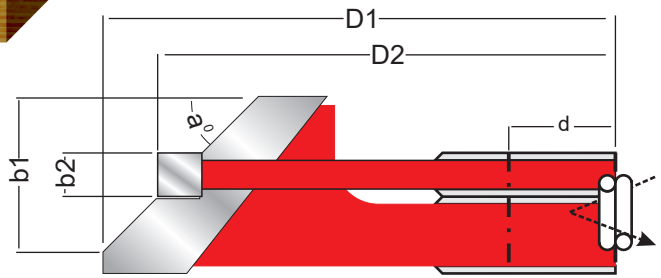

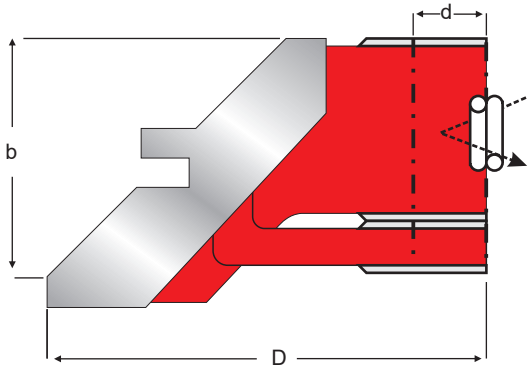



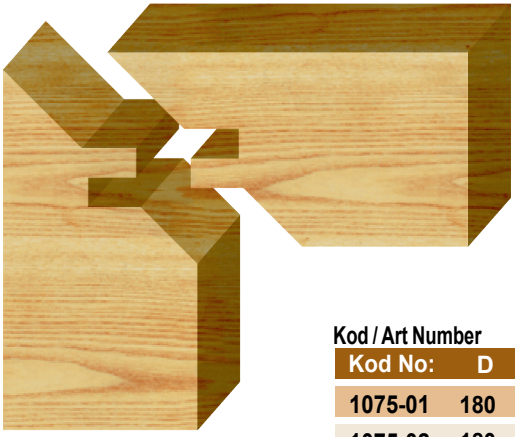

Kod / Art Number	Ölçüler / Dimensions				
Kod No:	D	b	a	d	Z
1075-01	180	50	45	30	4
1075-02	180	30	45	30	4

1080-1 4'lü grup bıçak
1080-2 3'lü grup bıçak
1080-3 3'lü grup bıçak
1080-6 3'lü grup bıçak
1080-8 2'lü grup bıçak
1080-9 3'lü grup bıçak

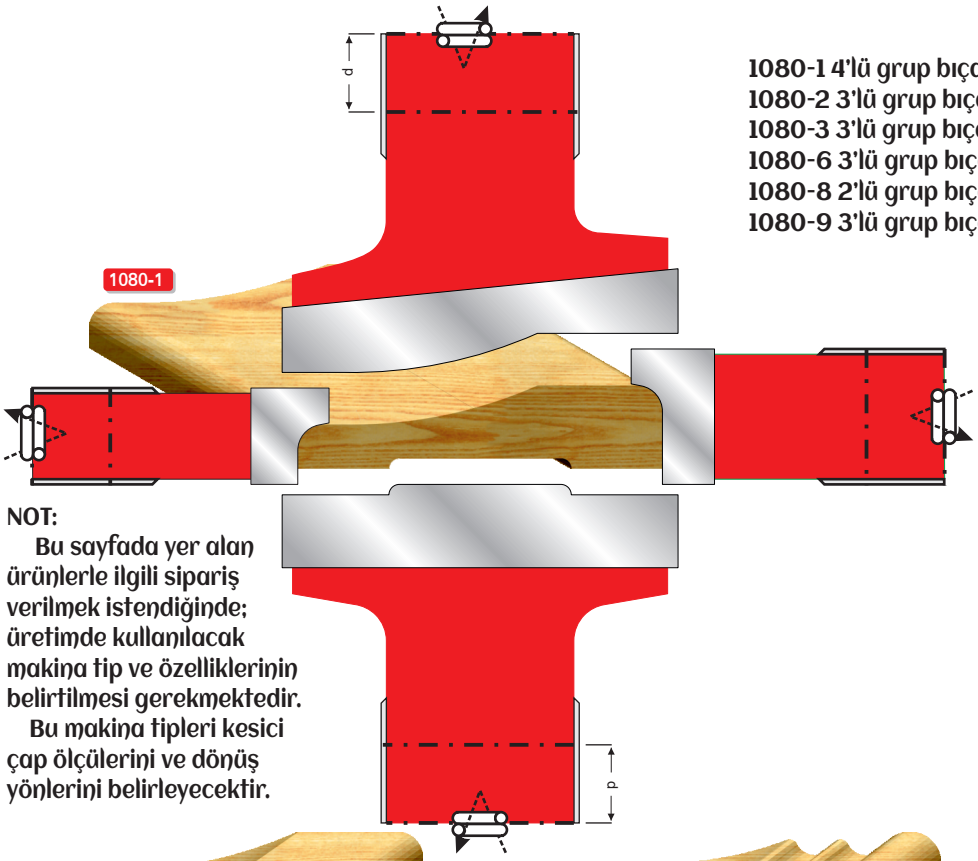

NOT:

Bu sayfada yer alan ürünlerle ilgili sipariş verilmek istendiğinde; üretimde kullanılacak makina tip ve özelliklerinin belirtilmesi gerekmektedir.

Bu makina tipleri kesici çap ölçülerini ve dönüş yönlerini belirleyecektir.


1080-1


1080-2


1080-3


1080-6


1080-8


1080-9

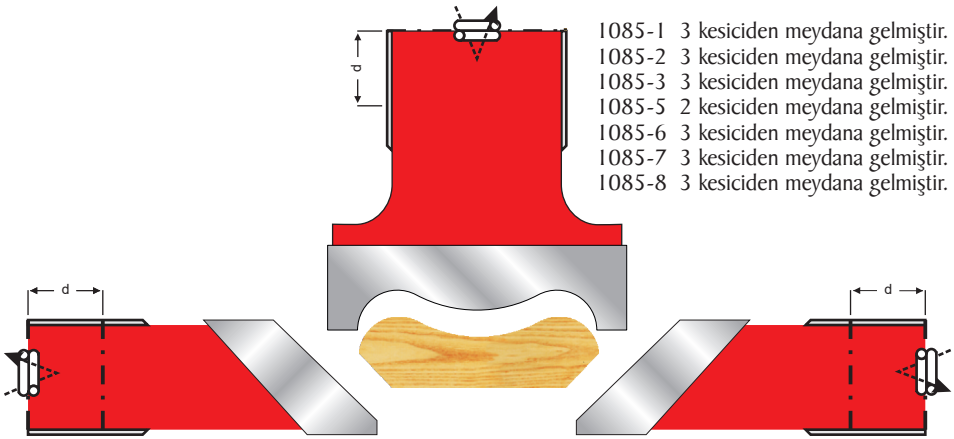

1085-1 3 kesiciden meydana gelmiştir.
1085-2 3 kesiciden meydana gelmiştir.
1085-3 3 kesiciden meydana gelmiştir.
1085-5 2 kesiciden meydana gelmiştir.
1085-6 3 kesiciden meydana gelmiştir.
1085-7 3 kesiciden meydana gelmiştir.
1085-8 3 kesiciden meydana gelmiştir.

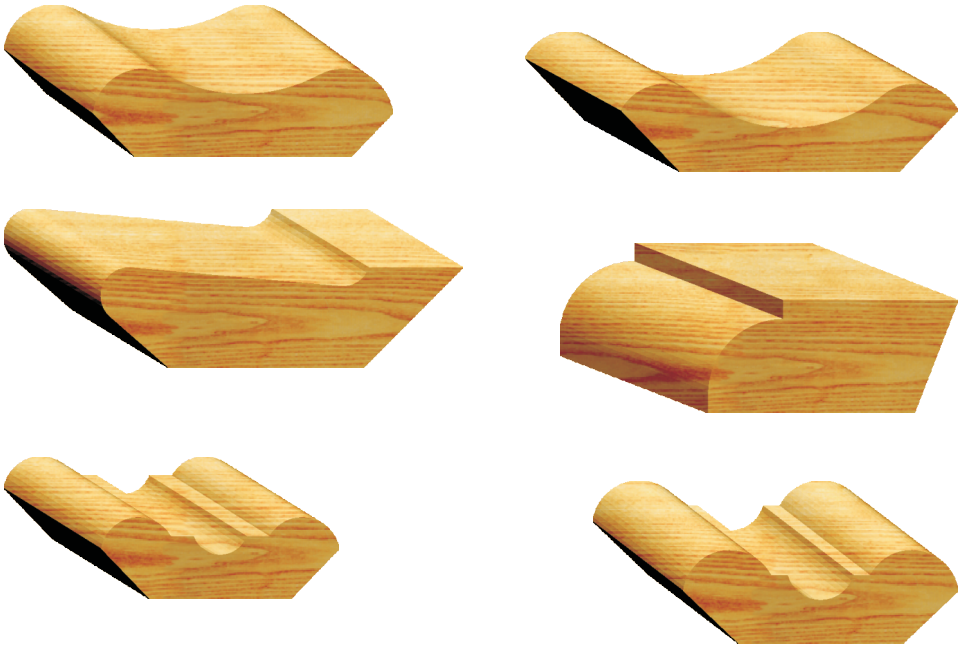

NOT:

Bu sayfada yer alan ürünlerle ilgili sipariþ verilmek istendiðinde; üretimde kullanýlacak makina tip ve özelliklerinin belirtilmesi gerekmektedir.

Bu makina tipleri kesici çap ölçülerini ve dönüþ yönlerini belirleyecektir.

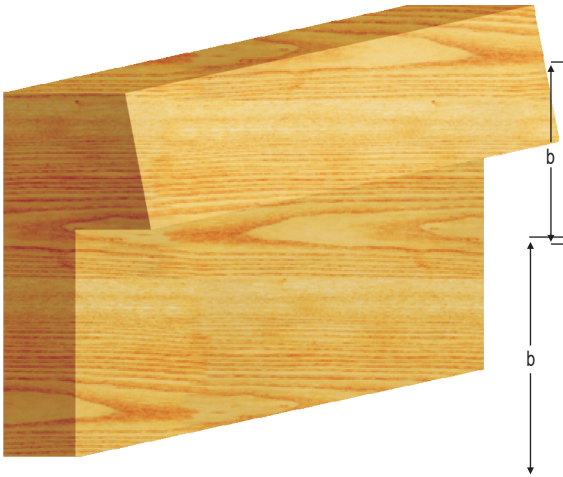

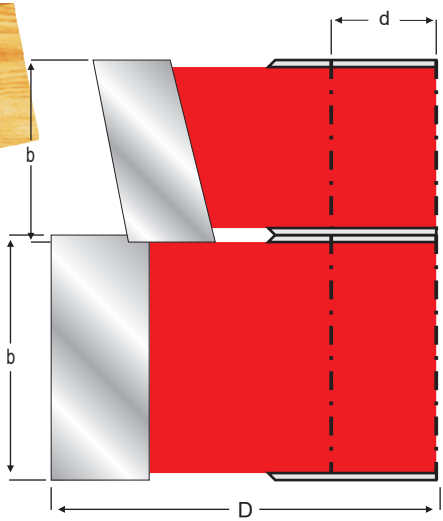

Kod / Art Number — Ölçüler / Dimensions

Kod No:	D	b	r1	a°	d	Z
1090-01	100	25	-	11	30	4
1090-02	110	35	-	-	30	4
1090-03	102	24	8	-	30	4
1090-04	110	35	-	-	30	4



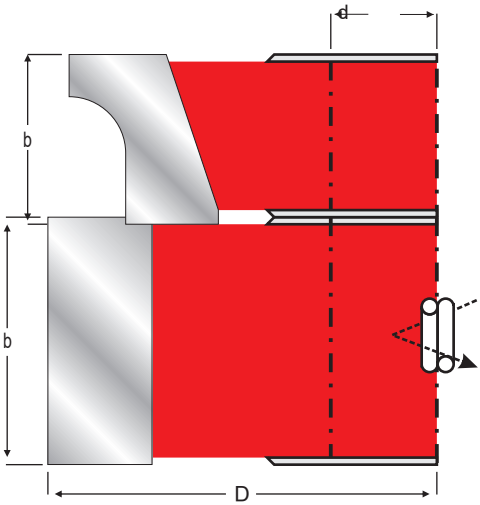

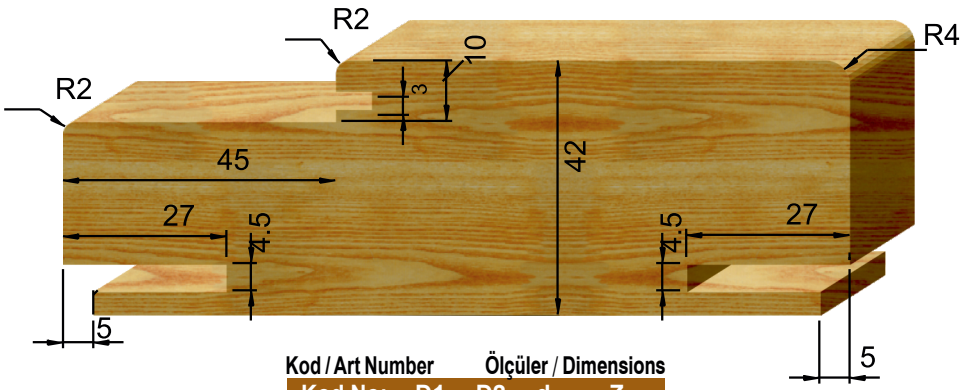

Kod / Art Number	Ölçüler / Dimensions			
Kod No:	D1	D2	d	Z
1095-01	200	150	30	4+8+12

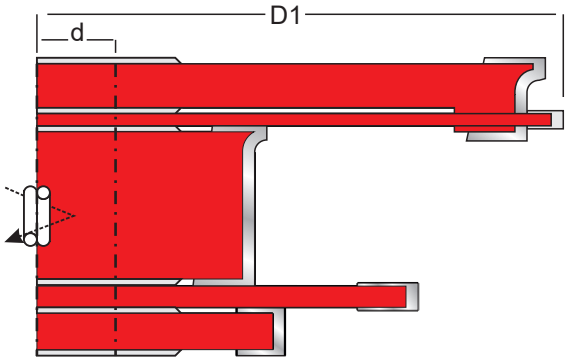





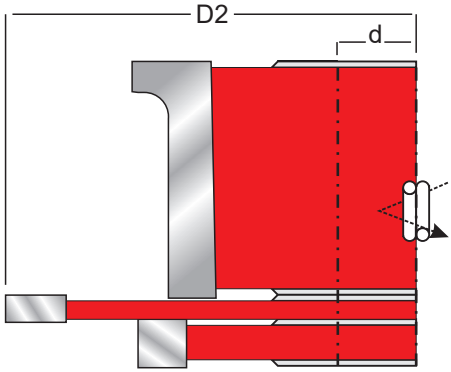

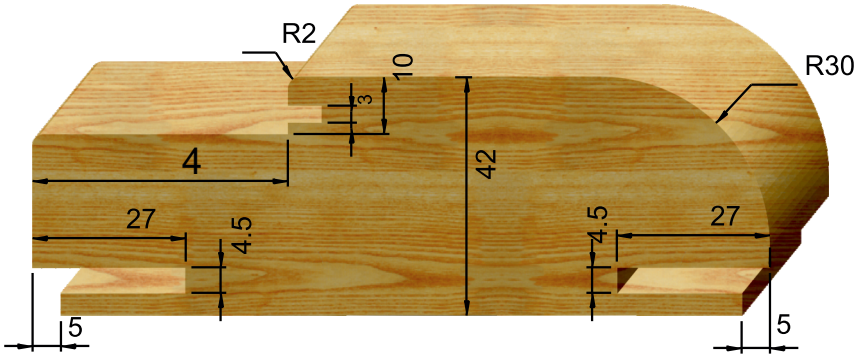

Kod / Art Number Ölçüler / Dimensions

Kod No:	D1	D2	d	Z
1100-01	200	158	30	4+8+12

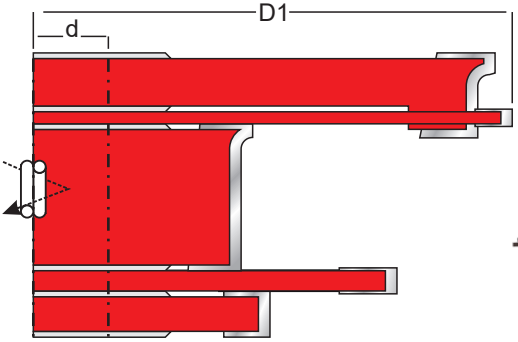





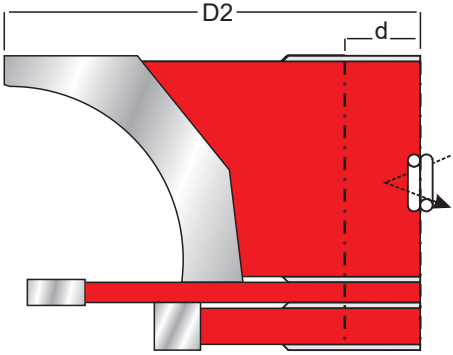

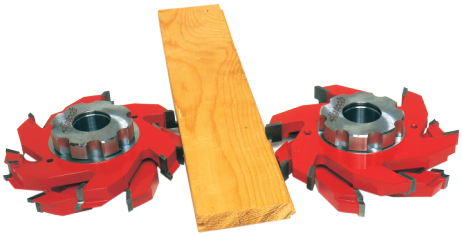

Kod / Art Number	Ölçüler / Dimensions			
Kod No:	D	b	d	Z
1105-01	160	Max32	35	2x12
1105-02	160	Max32	35	2x8
1105-03	160	56	35	2x8



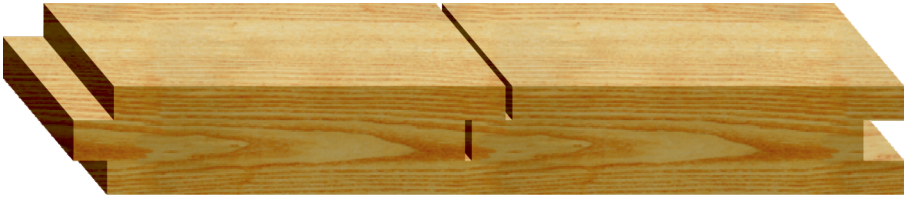

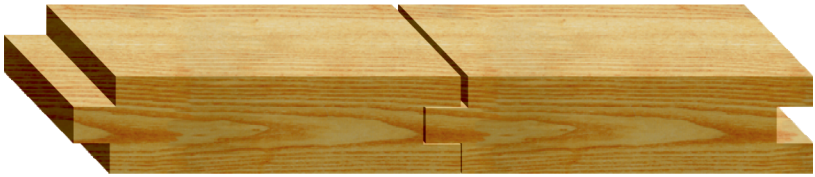

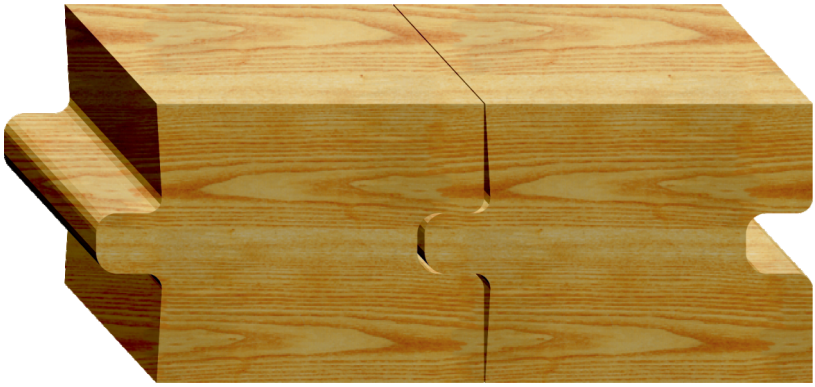

Kod / Art Number — Ölçüler / Dimensions

Kod No:	D	b	r	a°	d	Z
1110-01	160	Max32	6	-	35	2x8
1110-02	160	Max32	-	45	35	2x8
1110-03	160	Max32	-	45	35	2x8

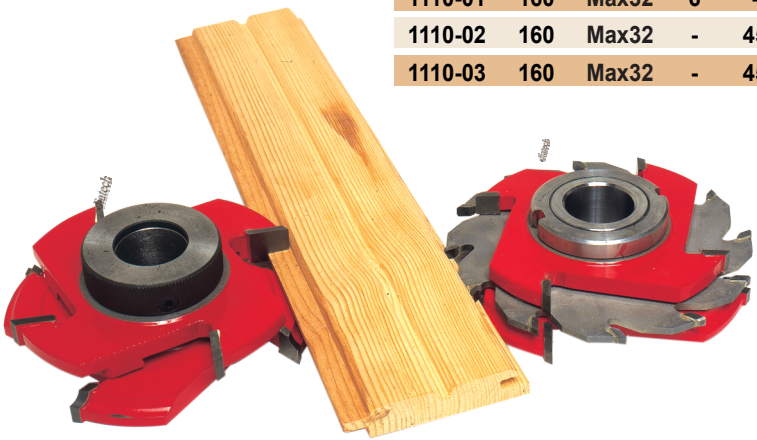







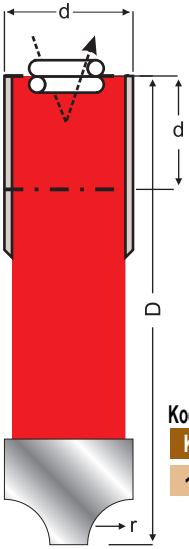

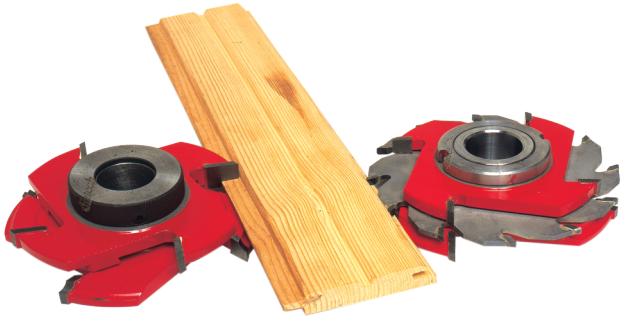

Kod / Art Number — Ölçüler / Dimensions

Kod No:	D	b	r	d	Z
1115	124	17	6	35	6

Kod / Art Number — Ölçüler / Dimensions

Kod No:	D	b	r	d	Z
1115-01	160	35	6	40-35	2x8
1115-02	160	35	-	40-35	2x8
1115-03	160	35	-	40-35	2x8
1115-04	160	35	-	40-35	3x8

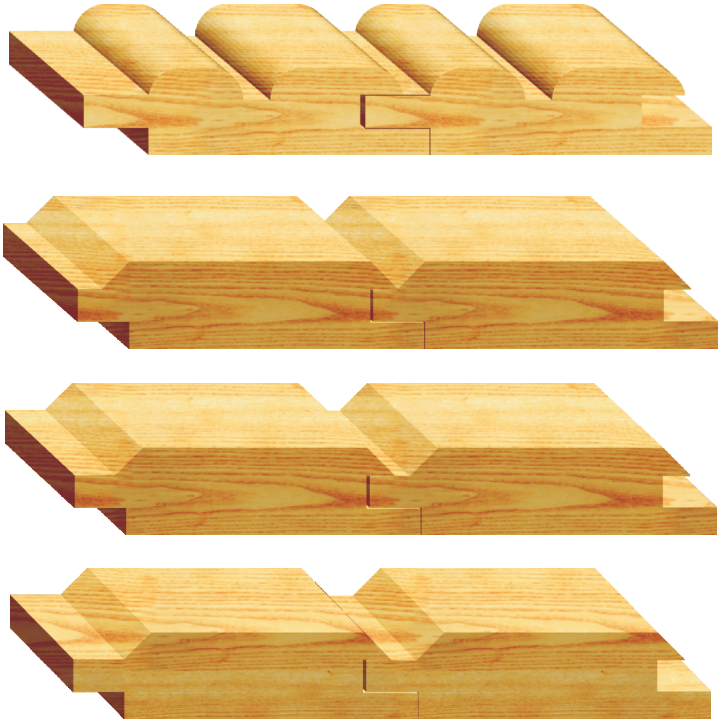

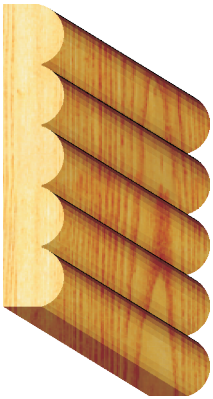

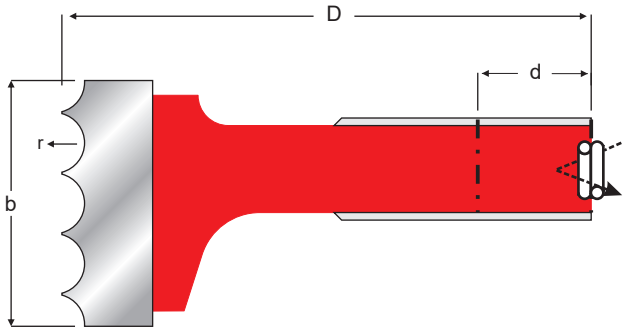

Kod / Art Number	Ölçüler / Dimensions				
Kod No:	D	b	r	d	Z
1120-01	160	32.5	4	30	4-6
1120-02	160	40.5	4	30	4-6



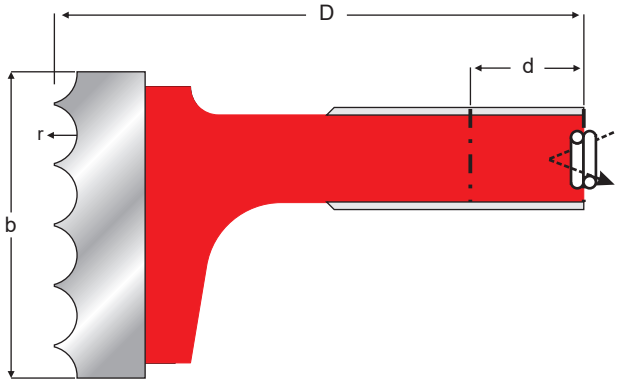

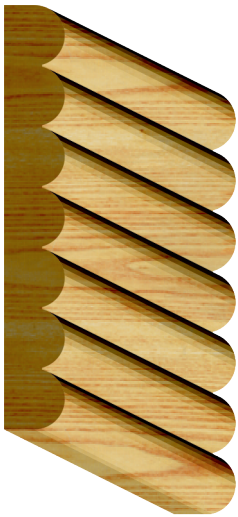

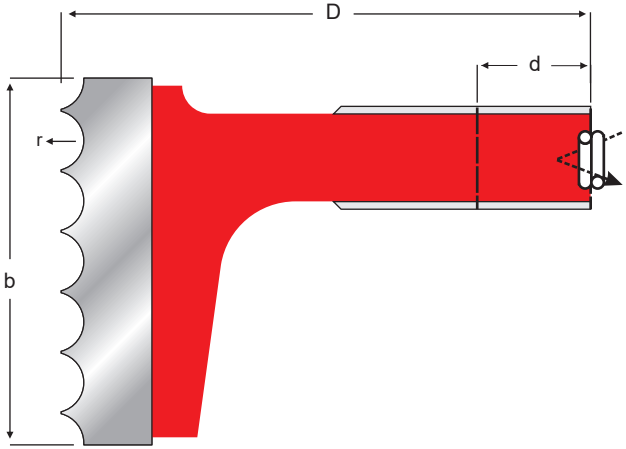

Kod / Art Number — Ölçüler / Dimensions

Kod No:	D	b	r	d	Z
1125-01	160	48.5	4	30	4-6
1125-02	160	40.5	5	30	4-6

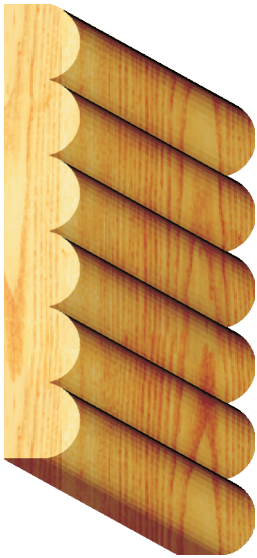

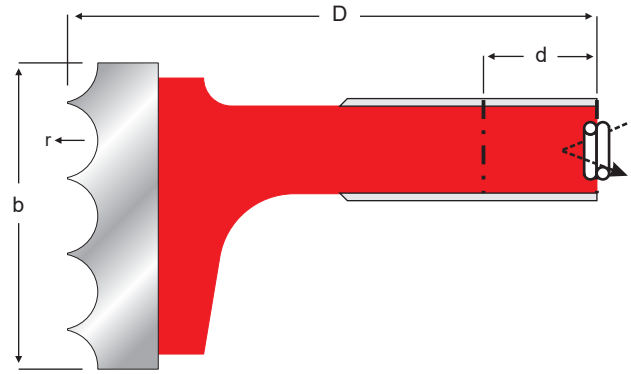

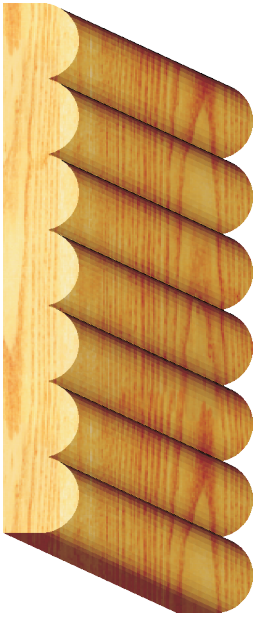

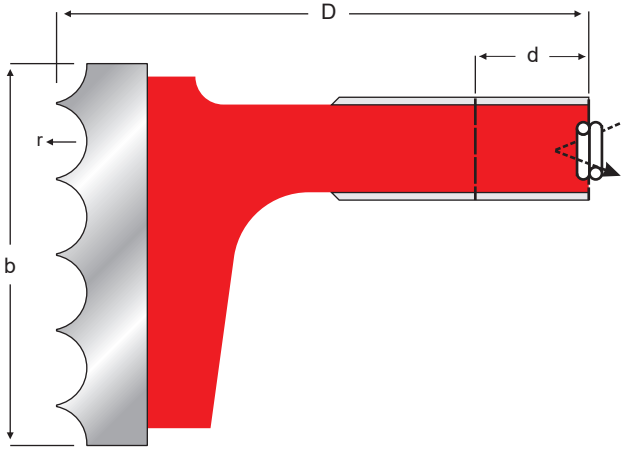

Kod / Art Number — Ölçüler / Dimensions

Kod No:	D	b	r	d	Z
1130-01	160	50.5	5	30	4-6
1130-02	160	60.5	5	30	4-6

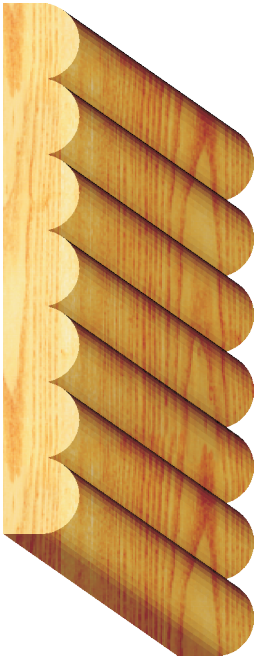

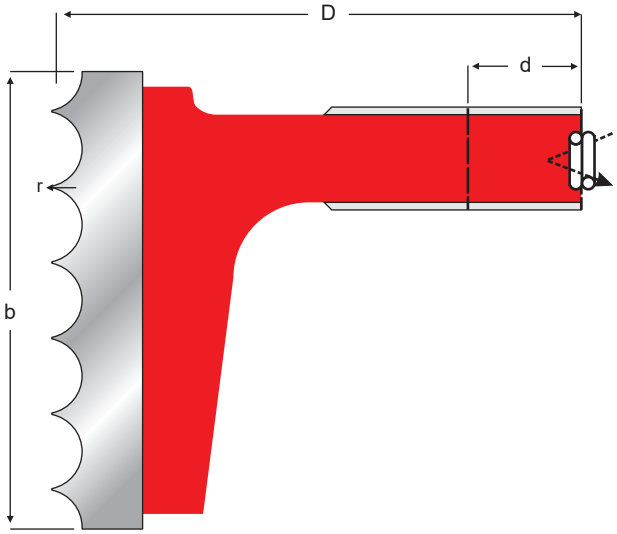

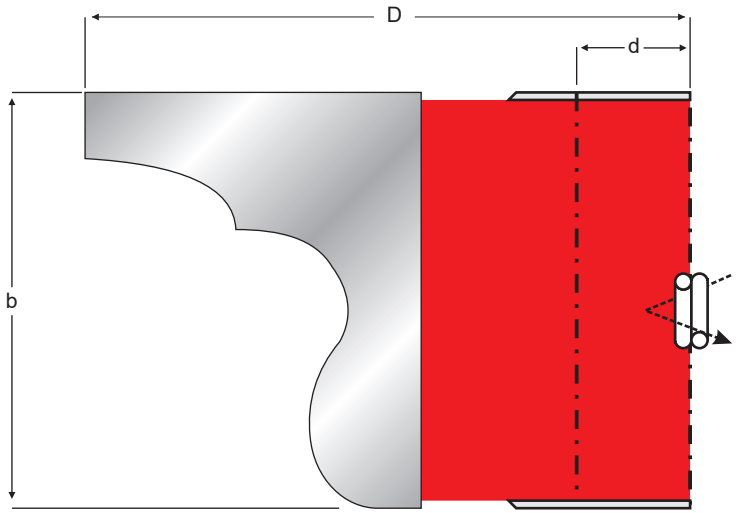

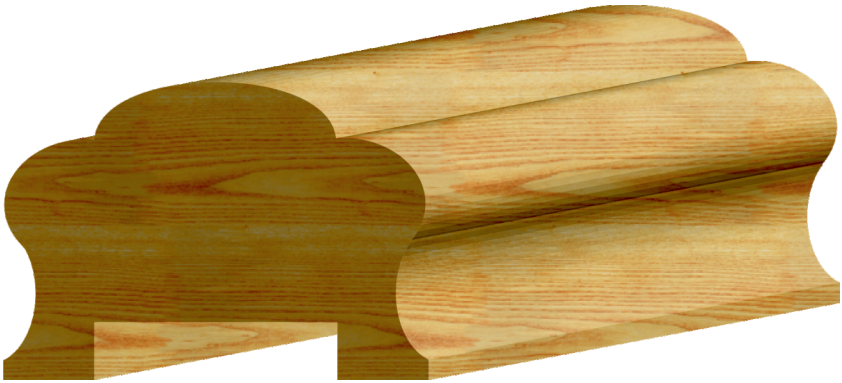

Kod / Art Number	Ölçüler / Dimensions				
Kod No:	D	b	r	d	Z
1135-01	160	55	-	30	3-4

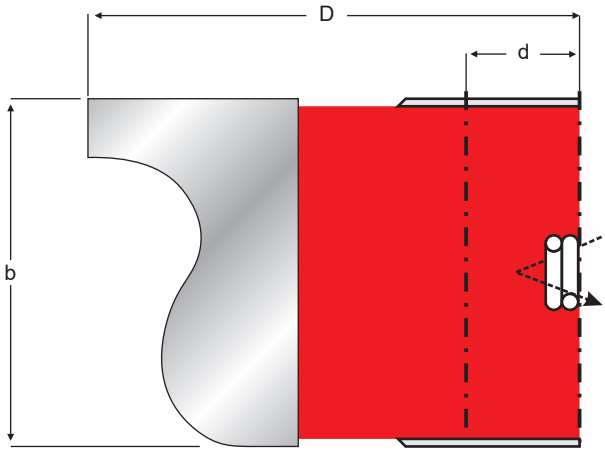



Kod / Art Number	Ölçüler / Dimensions				
Kod No:	D	b	r	d	Z
1140-01	130	46	-	30	3-4

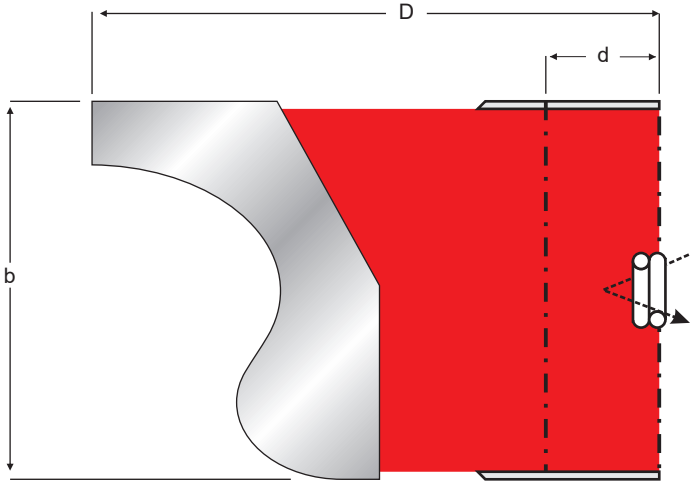

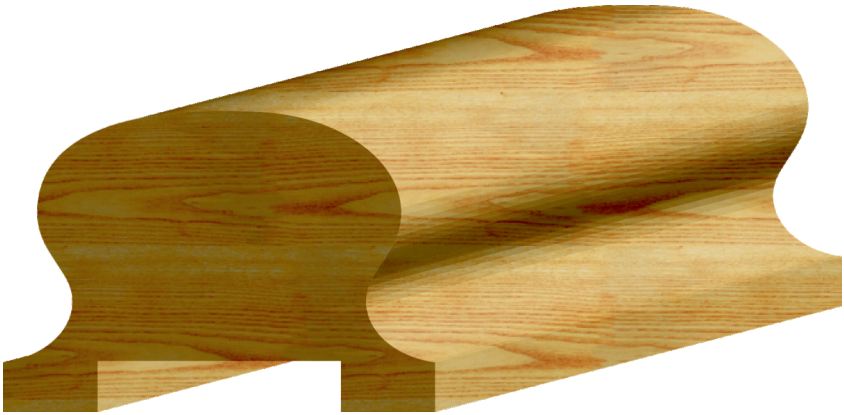

Kod / Art Number	Ölçüler / Dimensions				
Kod No:	D	b	r	d	Z
1145-01	150	50	-	30	3-4



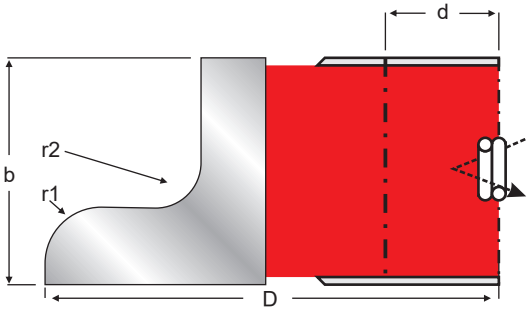



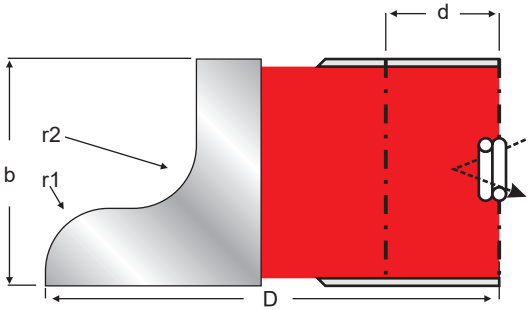



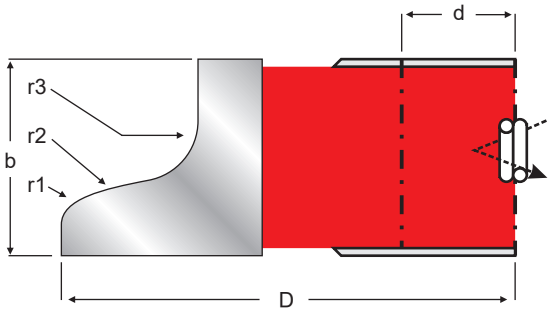

Kod / Art Number — Ölçüler / Dimensions

Kod No:	D	b	r1	r2	r3	d	Z
1150-01	120	26	7,5	5,5	--	30	4
1150-02	120	30	7,5	8,5	--	30	4
1150-03	120	30	3	45	10	30	4

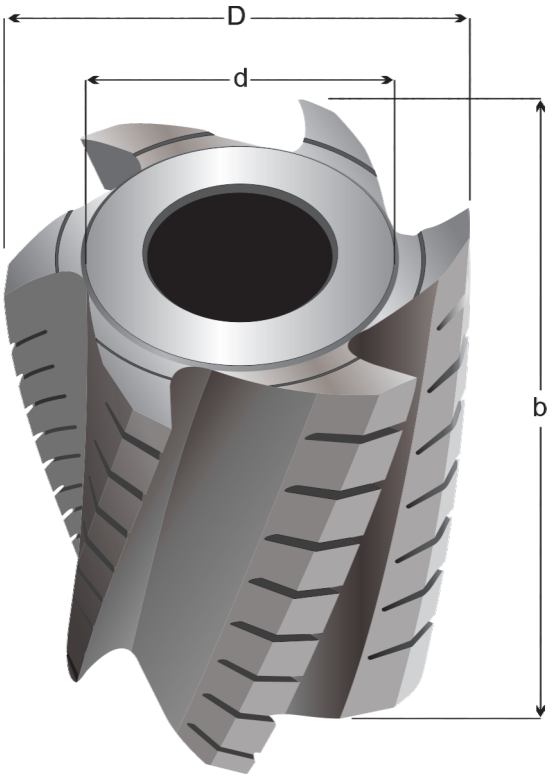

Kod / Art Number — Ölçüler / Dimensions

Kod No:	D	b	d	Z
1155-01	80	60	30	6
1155-02	80	60	30	6
1155-03	80	100	30	6

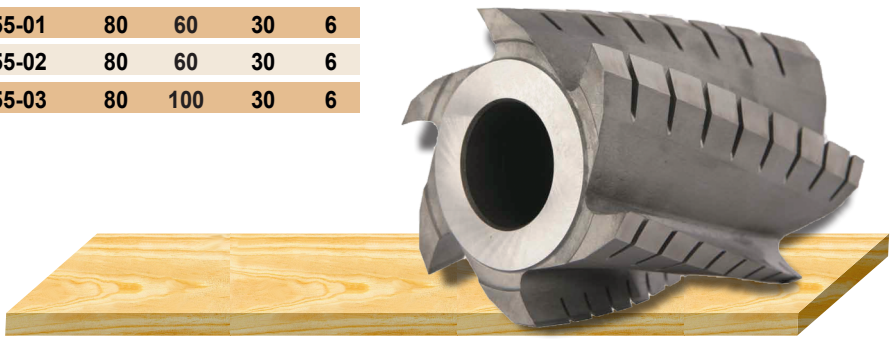



Kod / Art Number	Ölçüler / Dimensions			
Kod No:	D	b	d	Z
1160-01	80	30	30	8
1160-02	80	60	30	8
1160-03	80	80	30	8
1160-04	80	100	30	8
1160-05	80	120	30	8
1160-06	100	100	35	12
1160-07	120	100	35	12

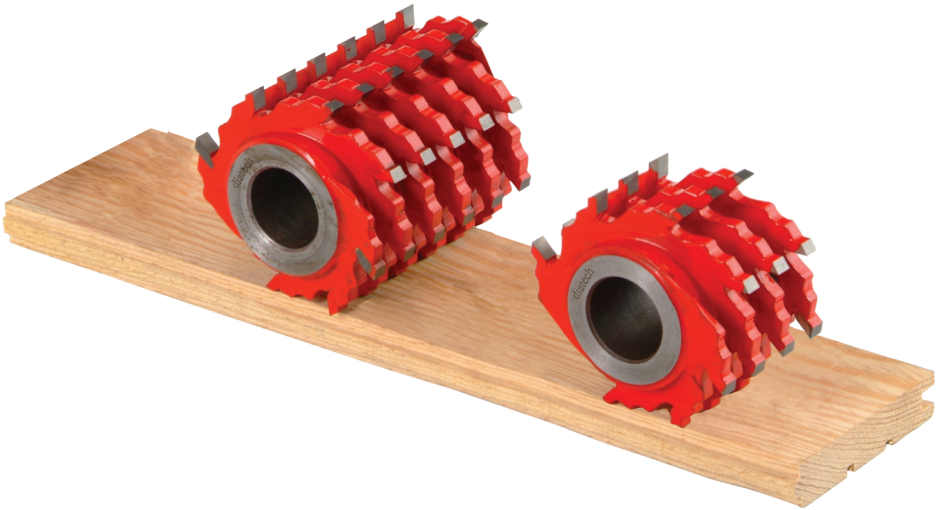



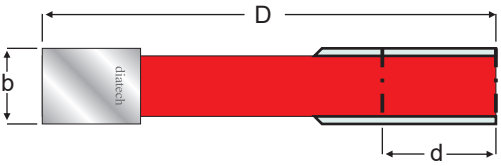

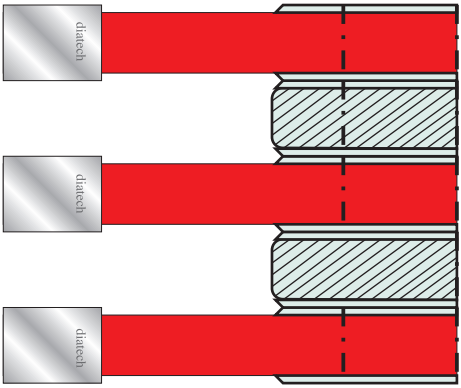



Kod / Art Number **Ölçüler / Dimensions**

KOD	D	b	d	Z
1165-01	120	5	30	6-8
1165-02	120	6	30	6-8
1165-03	120	8	30	6-8
1165-04	120	10	30	6-8
1165-05	120	12	30	6-8
1165-06	150	5	30	8-10-12
1165-07	150	6	30	8-10-12
1165-08	150	8	30	8-10-12
1165-09	150	10	30	8-10-12
1165-10	150	12	30	8-10-12
1165-11	150	14	30	8-10-12
1165-12	150	16	30	8-10-12
1165-13	150	18	30	8-10-12
1165-14	150	20	30	8-10-12
1165-15	180	6	30	8-10-12
1165-16	180	8	30	8-10-12
1165-17	180	10	30	8-10-12
1165-18	180	12	30	8-10-12
1165-19	180	14	30	8-10-12
1165-20	180	16	30	8-10-12
1165-21	180	18	30	8-10-12
1165-22	180	20	30	8-10-12
1165-23	200	6	30	8-10-12
1165-24	200	8	30	8-10-12
1165-25	200	10	30	8-10-12
1165-26	200	12	30	8-10-12
1165-27	200	14	30	8-10-12
1165-28	200	16	30	8-10-12
1165-29	200	18	30	8-10-12
1165-30	200	20	30	8-10-12
1165-31	250	8	30	8-10-12
1165-32	250	10	30	8-10-12
1165-33	250	12	30	8-10-12
1165-34	250	14	30	8-10-12
1165-35	250	16	30	8-10-12

A KESİTİ

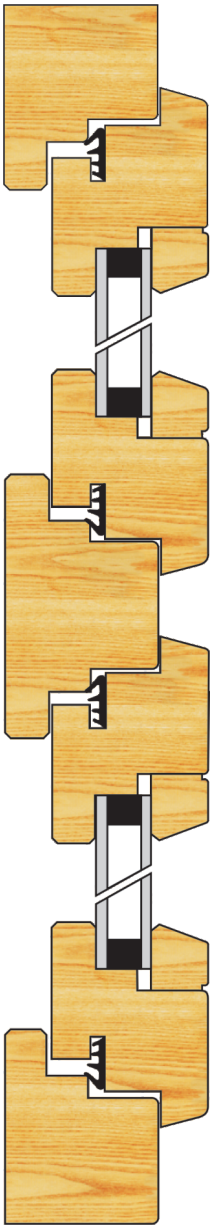

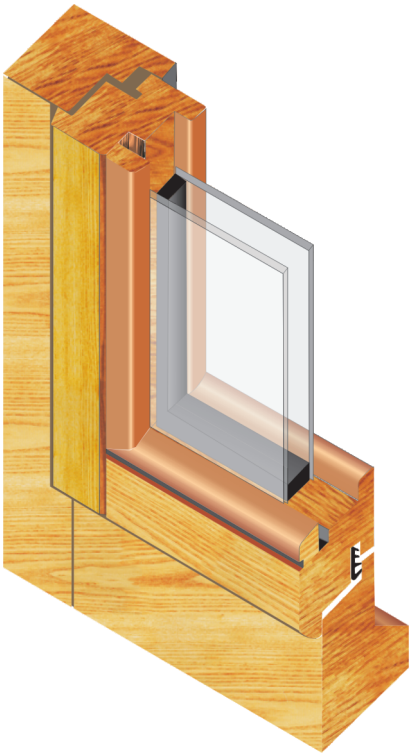

B KESİTİ

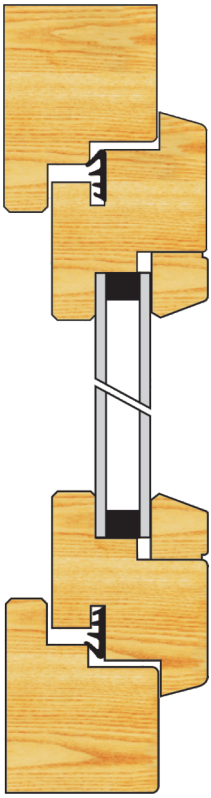

1170

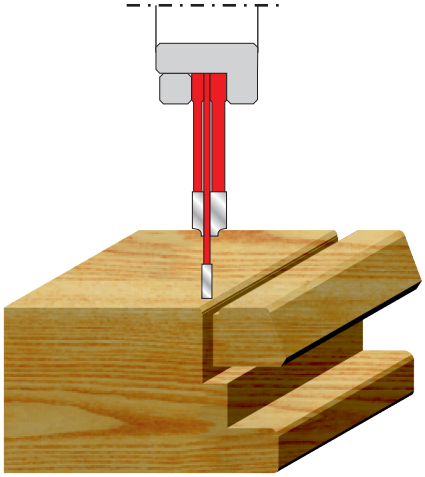

NOT:

Bu sayfada yer alan ürünlerle ilgili sipariş verilmek istendiğinde; üretimde kullanılacak makina tip ve özelliklerinin belirtilmesi gerekmektedir.

Bu makina tipleri kesici çap ölçülerini ve dönüş yönlerini belirleyecektir.

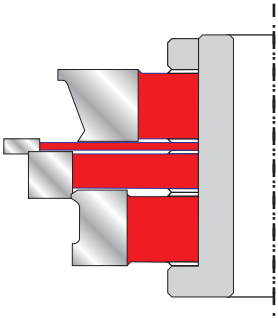

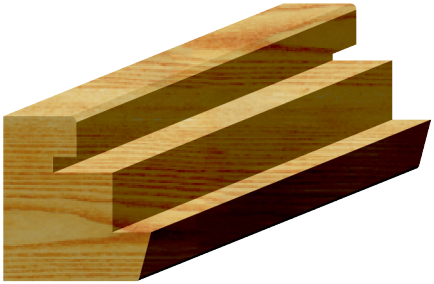

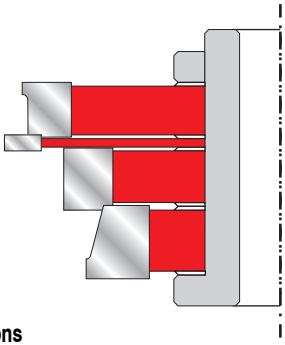

Kod / Art Number	Ölçüler / Dimensions				
Kod No:	D	b1	b2	d	Z
1175-01	160	20	13	30	6
1175-02	160	16	13	30	6

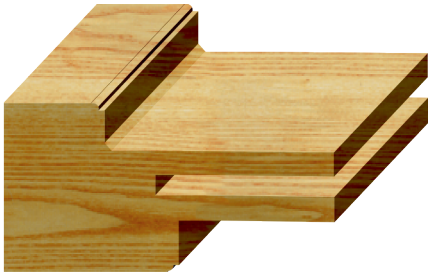

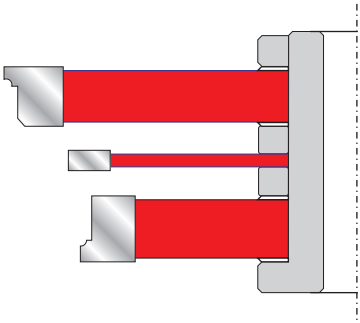

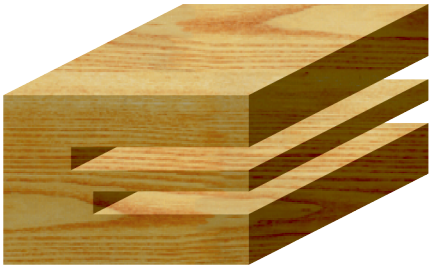

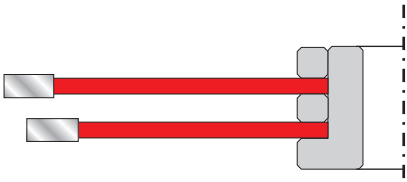

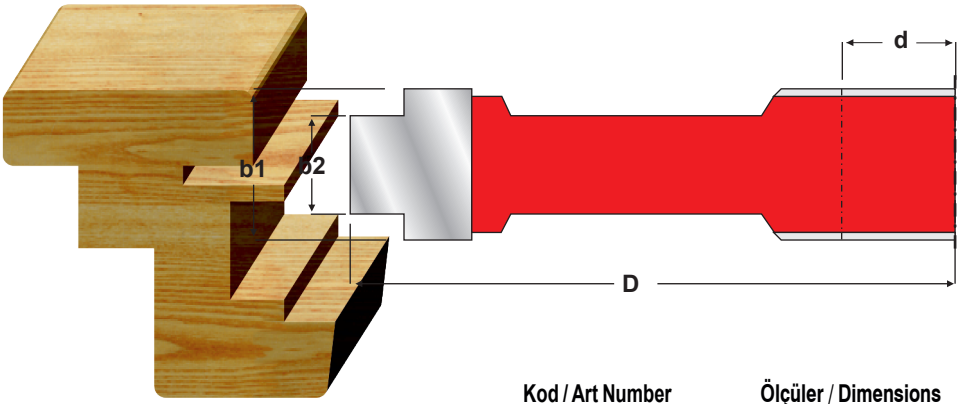

Kod / Art Number — Ölçüler / Dimensions

Kod No:	D	b1	b2	d	Z
1180-01	160	20	13	30	6
1180-02	160	16	13	30	6

S.M. JİLETLİ TAKMA UÇLU FREZE TOPLARI / REBATING COUTTERS BLOCK T.C.T. WINDOV (56X75) mm 201



SPARQ
VOLLMER



Kod / Art Number	Ölçüler / Dimensions				
Kod No:	D	b	V	d	Z
1200-01	85	50	-	30	4
1200-02	85	50	4	30	4
1200-03	85	60	-	30	4
1200-04	100	50	4	30	4
1200-05	85	100	4	30	4
1200-06	125	50	-	30	4+4

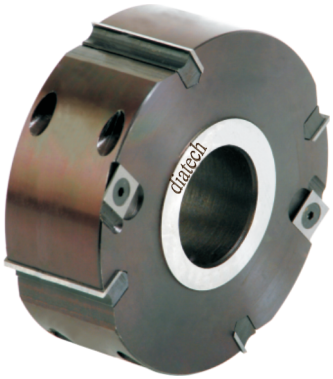

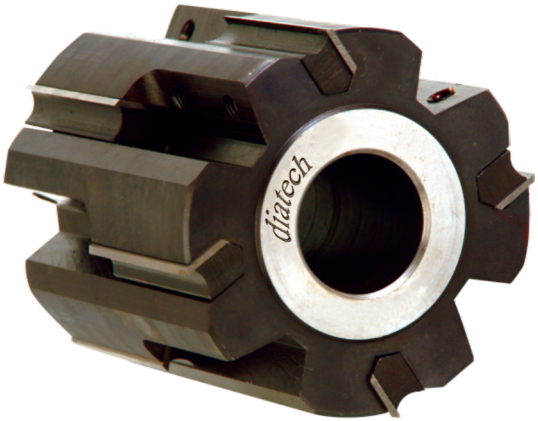


CORROSIVE

KALIP SIKMA APARATI / SWIFT BLOCKING TOOL	205
ALLEN ANAHTAR / ALLEN KEY WITH PLASTIC HANDLE	205
BİLYALI DAYAMALAR / BALL BEARING BUSHING WITH RUN - ON RING	206
BİLYALAR / BALL'S	206
FREZE PULU / VENDING CUTTER	207
FREZE KALIP DAYAMASI / SWIFT BEARING CUTTER	207


KÖNIG
KÖNIG



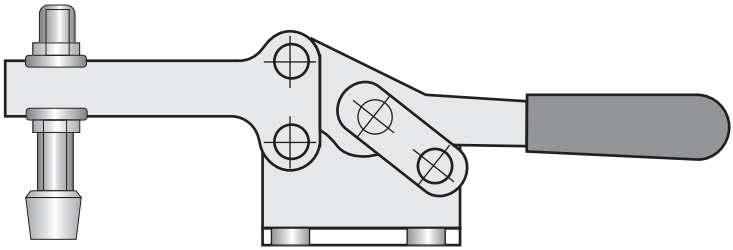

ALLEN ANAHTAR / ALLEN KEY WITH PLASTIC HANDLE

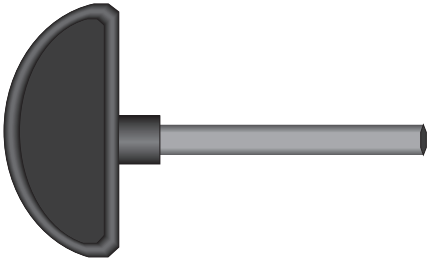

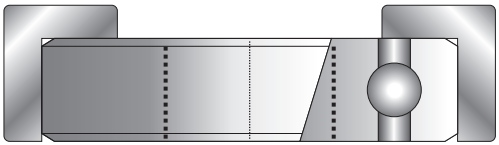

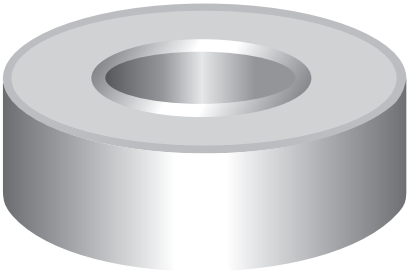

Kod / Art Number	Ö. / D.	
Kod No:	D	d
1350-01	60	30
1350-02	65	30
1350-03	70	30
1350-04	75	30
1350-05	80	30
1350-06	85	30
1350-07	90	30
1350-08	95	30
1350-09	100	30
1350-10	110	30
1350-11	120	30

Not: Dayama dış çapları ve delik çapları istek üzerine özel olarak imal edilir.

BİLYALAR / BALL'S

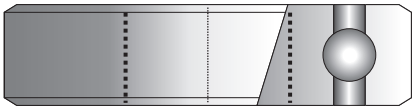

Kod / Art Number	Ölçüler / Dimensions			
Kod No:	NO	D	d	L
1360-01	695	13	5	4
1360-02	625	16	5	5
1360-03	6001	28	12	8
1360-04	6201	32	12	10
1360-05	6202	35	15	11
1360-06	6301	37	12	12

Kod / Art Number	Ö. / D.		
Kod No:	D	d	L
1370-01	50	30	5
1370-02	50	30	6
1370-03	50	30	8
1370-04	50	30	10
1370-05	50	30	12
1370-06	50	30	14
1370-07	50	30	16
1370-08	50	30	18
1370-09	50	30	19
1370-10	50	30	20
1370-11	50	30	30



FREZE KALIP DAYAMASI / SWIFT BEARING CUTTER

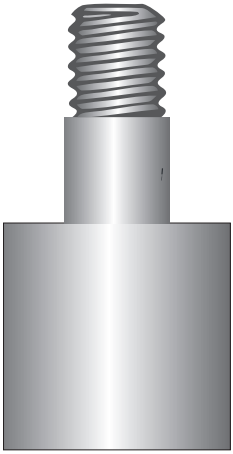

Kod / Art Number	Ö. / D.		
Kod No:	D	d	L
1380-01	50	30	5
1380-02	50	30	6
1380-03	50	30	8
1380-04	50	30	10
1380-05	50	30	12
1380-06	50	30	14
1380-07	50	30	16
1380-08	50	30	18
1380-09	50	30	19
1380-10	50	30	20
1380-11	50	30	30


TORUNOĞLU İNŞAAT MOBİLYA DEKOR
PROJE TASARIM UYGULAMA
DİA
DİA
DİA TEKNİK BİLEME
kesici takımlar ltd. şti.
0535 244 22 98
0537 627 39 33
DİA TEKNİK BİLEME SAN. TİC. LTD. ŞTİ.
NKARA
VEN & KORKULUK SİSTEMLERİ
351 18 80 - 351 19 80
www.ankaramerdiven.com
LİDER
AĞAÇ TORNA